efector300

SR0150

VS3000/24VDC

Системы оценки

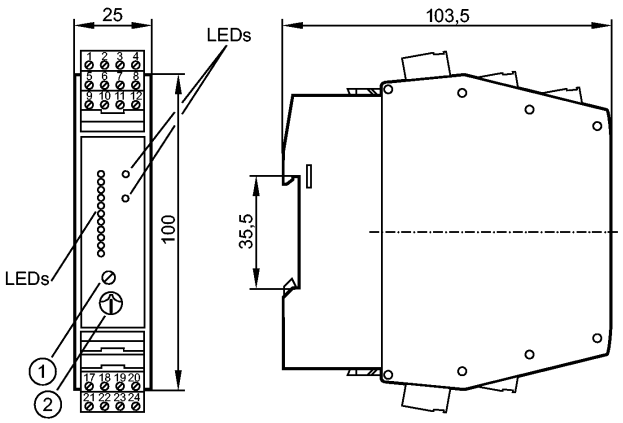

1: Потенциометр (точка переключения потока)
2: Потенциометр (точка переключения температуры)

Made in Germany

Характеристики		
Блок оценочной электроники для датчиков потока		
Монтаж на DIN-рейку		
Электрическое подключение с помощью штекера COMBICON с винтовым зажимом (предустановлен).		
Подключение:1 датчик		
Область применения		
Применение		контроль скорости потока, температуры и обрыва провода
Электронные данные		
Электрическое исполнение		DC
Рабочее напряжение	[V]	24 DC
Допуск напряжения	[%]	+10 / -20
Потребление тока	[mA]	90
Класс защиты		III
Защита от перепутывания полярности		нет
Выходы		
Выход		Реле
Функция переключения		
- Контроль скорости потока		relay energised when flow is present and during the power-on delay time
- Контроль температуры		реле срабатывает при пересечении пороговой точки по температуре
- Контроль обрыва провода		relay de-energised in case of wire break or short circuit
Предельная нагрузка на выход		4 A (250 V AC / 30 V DC)
Защита от короткого замыкания		нет
Защита от перегрузок по току		нет
Контроль пониженного напряжения		В случае пониженного напряжения через все все реле прекращается подача питания, the LED "Низкое питание/соединение реле разрывается" свет
Время реакции		
готовность к работе после подключения питания	[s]	10...80 *)
Время реакции	[s]	max. 3
Программное обеспечение / Программирование		

efector300

SR0150

VS3000/24VDC

Системы оценки

Настройка точки переключения	с потенциометром
Выбор предустановки для жидкостей/ для газов	link terminals 23-24 **)
Уставка пороговой точки	с потенциометром
Температурный диапазон [°C]	0...80
Повторяемость настроенной точки переключения [K]	± 4

Условия эксплуатации

Температура окружающей среды [°C]	-20...60, если досточно свободного пространства для охлаждения в условиях естественной конвекции
Степень защиты	IP 20

Испытания / одобрения

MTTF [лет]	263

Механические данные

Материал	PBT (полибутилентерефталат)
Вес [kg]	0,233

Дисплеи / Элементы управления

Оптическая индикация состояния	11 светодиодов
Индикация состояния выхода LED	красный
Индикация состояния выхода LED	красный

электрическое подключение

Электрическое подсоединение	Разъём Combicon

Назначение жил кабеля при подключении

Цвета жил

BN	коричневый
BU	синий
BK	чёрный
WH	белый
GY	серый

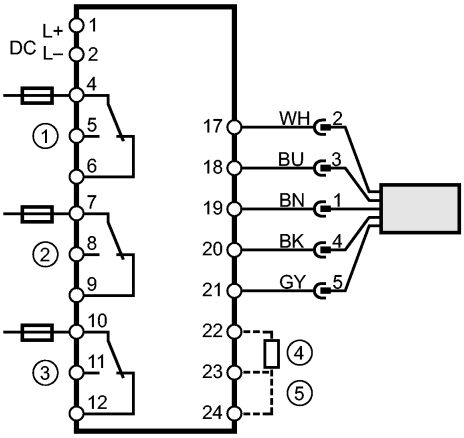

1 = Контроль потока
2 = Контроль обрыва провода
3 = Контроль температуры
4 = Externer Widerstand zur Einstellung der Bereitschaftsverzögerungszeit
5 = Brücke zur Überwachung gasförmiger Medien
Примечание: миниатюрный предохранитель по стандарту IEC60127-2 лист 1, ≤ 5 A (быстродействующий)

Примечания

Примечания	*) настройка (постоянные резисторы зажимы 22-23) **) Заводская установка: контроль расхода жидкости. Для контроля газов: клеммы 23 / 24 Рекомендуем проверить прибор на функциональность после короткого замыкания.
Упаковочная величина [штука]	1