efector300

SU7200

SUR34HGBFPKG/W/US-100-IPF

Датчики потока

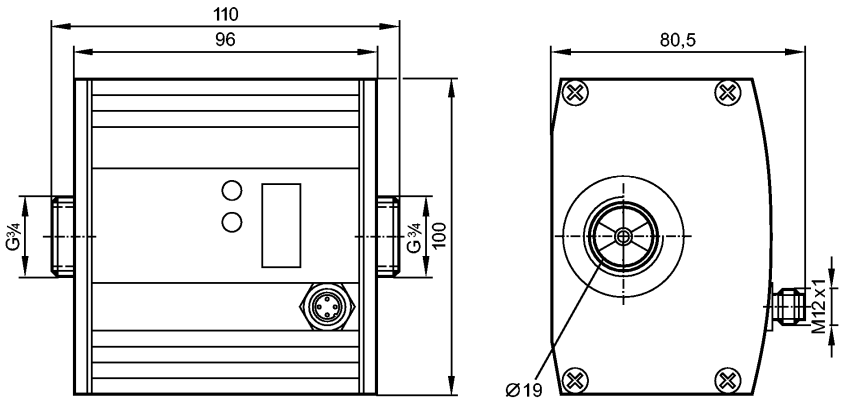

Made in Germany

Характеристики

Ультразвуковой датчик потока

Электрический разъём

Подключение к процессу: Плоский уплотнитель G¾

Программируемая функция

2 переключаемых выхода
OUT1 = контроль потока
OUT2 = контроль потока или температуры

Диапазон измерений:
0...50 l/min

-10...80 °C

Max. допустимый расход

60 l/min (3,6 m³/h)

подключение к трубе при помощи адаптера

Область применения

Применение		Flüssige Medien der Fluidgruppe 2 gemäß der Druckgeräterichtlinie (DGRL): Wasser, Glykol-Lösungen, Öle (Niederviskose Öle mit Viskosität 7...40 mm²/s bei 40°C; Hochviskose Öle mit Viskosität 30...68 mm²/s bei 40°C)
Предел прочности по давлению	[бар]	16
Температура измеряемой среды	[°C]	-10...80

Электронные данные

Электрическое исполнение		DC PNP
Рабочее напряжение	[V]	19...30 DC [1])
Потребление тока	[mA]	100
сопротивление изоляции	[MΩ]	> 100 (500 V DC)
Класс защиты		III
Защита от переполюсовки		да

Выходы

Выход		2 x NO / NC, программируемый
Номинальный ток	[mA]	2 x 250
Падение напряжения	[V]	< 2
Защита от короткого замыкания		тактовый

SU7200

SUR34HGBFPKG/W/US-100-IPF

Защита от перегрузок по току		да	
Диапазон измерения / настройки			
Контроль скорости потока			
Диапазон измерения		0,0...50,0 l/min	0,00 ... 13,20 gpm
Предел показаний		0,0...60,0 l/min	0,00 ... 15,90 gpm
Разрешение		0,1 l/min	0,02 gpm
Порог срабатывания выхода, SP		0,1...50,0 l/min	0,04 ... 13,22 gpm
Точка сброса, rP		0,0...49,9 l/min	0,00 ... 13,18 gpm
с шагом в		0,1 l/min	0,02 gpm
Контроль температуры			
Диапазон контроля	[°C]	-10,0...80,0	
Разрешение	[°C]	0,2	
Порог срабатывания выхода, SP	[°C]	-9,8...80,0	
Точка сброса, rP	[°C]	-10,0...79,8	
с шагом в	[°C]	0,2	
Точность/ погрешность			
Контроль скорости потока			
Точность		< ± (3% MW + 0,2% MEW) *) / < ± (5% MW + 0,5% MEW) **)	
Повторяемость		0,1 l/min (0,025 gpm)	
Взрывное давление (dP) / Расход (Q)		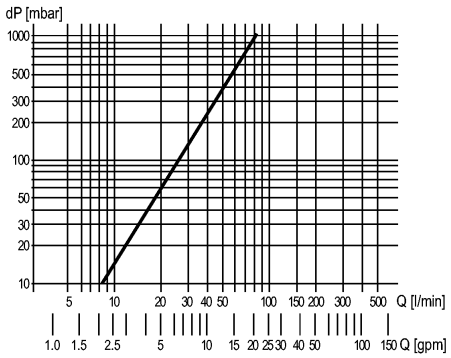	
Контроль температуры			
Точность	[K]	0,2	
Время реакции			
готовность к работе после подключения питания	[s]	10	
Контроль скорости потока			
Задержка при запуске	[s]	0...50	
Время реакции	[s]	< 0,250 (dAP = 0)	
Демпфирование, dAP	[s]	0,0...1,0	
Контроль температуры			
Время реакции	[s]	T09 = 70 (Q > 5 l/min) *)	
Условия эксплуатации			
Температура окружающей среды	[°C]	-10...60	
Температура хранения	[°C]	-25...80	
Степень защиты		IP 67	
Испытания / одобрения			

efector300

SU7200

SUR34HGBFPKG/W/US-100-IPF

Датчики потока

Druckgeräterichtlinie	Artikel 3 Absatz 3 - Gute Ingenieurpraxis	
Электромагнитная совместимость	EN 61000-4-2 ESD:	4 kV CD / 8 kV AD
	EN 61000-4-3 ВЧ излучение:	10 V/m
	EN 61000-4-4 Всплеск:	2 kV
	EN 61000-4-5 Выброс:	0,5 kV
	EN 61000-4-6 ВЧ проводимость:	10 V
Ударопрочность	DIN IEC 68-2-27:	20 g (11 ms)
Вибропрочность	DIN IEC 68-2-6:	5 g (10...2000 Hz)
MTTF [лет]	246	

Механические данные

Подключение к процессу	Плоский уплотнитель G¾
Материалы корпуса в контакте с изм. средой	нерж. сталь V4A (1.4404); витон; PES; Centellen 200
Материал	корпус: AlMgSi0,5 анодное оксидирование; уплотнение: витон; корпус разъёма: латунь покрытие Optalloy; PA 6.6; Защитное покрытие: полиамид
Вес [kg]	1,543

Дисплеи / Элементы управления

Индикация	
Дисплей	4 x светодиод зелёный (l/min, m³/h, gal/min, gal/h)
Дисплей	2 x светодиод желтый (°C / °F)
Состояние выхода	2 x светодиод желтый
Измеренные значения	4-х позиционный буквенно -цифровой дисплей
программирование	4-х позиционный буквенно -цифровой дисплей

электрическое подключение

Электрическое подсоединение	Разъём M12; позолоченные контакты

Назначение жил кабеля при подключении

Программирование функции выхода:
Hno = гистерезис / нормально открытый
Hnc = гистерезис / нормально закрытый
Fno = функция окна / нормально открытый
Fnc = функция окна / нормально закрытый



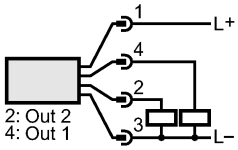

Принадлежности

Принадлежности (входят в комплект)	2 прокладки (Centellen)
Принадлежности (дополнительные)	адаптер; Номер для заказа E40151 (для труб 1/2", нерж.сталь); номер для заказа E40191 (для труб ½" NPT, нерж.сталь); № заказа E40151 (для трубы R½, латунь); № заказа E40154 (для трубы ½" NPT, латунь)

Примечания

Примечания	[1]) по EN50178, SELV, PELV *) для воды **) для гликоля (35%) и масел (вязкость: 68 mm²/s при 40°C) MW = измеренная величина MEW = граничная величина измеряемого диапазона Уплотнение: только с прокладками Centellen, поставляемыми в наборе
Упаковочная величина [штука]	1

efector300

SU7200

SUR34HGBFPKG/W/US-100-IPF

Датчики потока