efector600

TD2511

TD-050CFEC12-A-ZVG/US

Датчики температуры

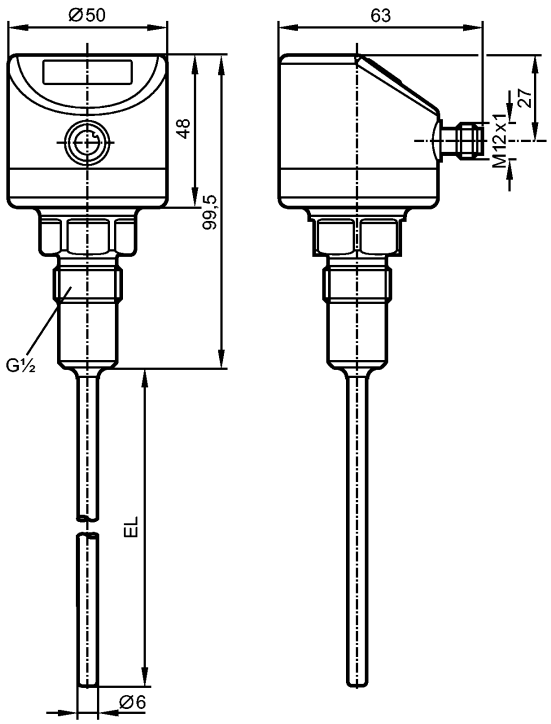

EL = Монтажная длина

Made in USA

EC 1935/2004 EHEDG Certified

IO-Link

Характеристики		
Преобразователь температуры с дисплеем		
Подключение к процессу: G½ с уплотнительным конусом		
Монтажная длина EL: 50 mm		
Аналоговый выход		
7-сегментный светодиодный дисплей (4-цифры)		
Диапазон контроля: -50...150 °C / -58...302 °F		
Измерительный элемент: 1 x Pt 1000, to DIN EN 60751, класс A		
Настройка: -10...150 °C		
Область применения		
Применение		Жидкие или газообразные среды
Предел прочности по давлению	[бар]	160
Устойчивость к вакууму	[мбар]	-1000
Электронные данные		
Электрическое исполнение		DC
Рабочее напряжение	[V]	18...32 DC; "supply class 2" согласно cULus
Потребление тока	[mA]	< 50
Класс защиты		III
Защита от переполюсовки		да
Выходы		
Выход		Аналоговый выход
Защита от короткого замыкания		да

efector600

TD2511

TD-050CFEC12-A-ZVG/US

Датчики температуры

Защита от перегрузок по току		да	
Аналоговый выход		4...20 mA	
Наиб.нагрузка	[Ω]	300	
Диапазон измерения / настройки			
Диапазон контроля		-50...150 °C	-58...302 °F
Настройка		-10...150 °C	
Разрешение			
Аналоговый выход	[K]	≤ 0,04	
Индикация	[K]	0,1	
Точность/ погрешность			
Аналоговый выход	[K]	± 0,3 + (± 0,1 % MS)	
Температурные коэффициенты (в % к интервалу в 10 K)		0,1	
Время реакции			
готовность к работе после подключения питания	[s]	2	
Динамика реакции	T05 / T09 [s]	1 / 3	
интерфейсы			
IO-Link-Device			
Способ передачи		COM2 (38,4 kBaud)	
IO-Link проверка		1.1	
Условия эксплуатации			
Температура окружающей среды	[°C]	-25...80	
Температура хранения	[°C]	-40...100	
Степень защиты		IP 67 / IP 68 / IP 69K	
Испытания / одобрения			
Электромагнитная совместимость		DIN EN 61000-6-2 DIN EN 61000-6-3	
Ударопрочность		DIN IEC 68-2-27:	50 g (11 ms)
Вибропрочность		DIN IEC 68-2-6:	10 g (10...2000 Hz)
MTTF	[лет]	405	
Регистрационный номер UL		K001	
Механические данные			
Подключение к процессу		G½ с уплотнительным конусом	
Материалы корпуса в контакте с изм. средой		нерж. сталь V4A (1.4404); Характеристика Ra: < 0,6	
Диаметр зонда	[mm]	6	
Монтажная длина EL	[mm]	50	
Материал		корпус: нерж. сталь V4A (1.4404)	
Вес	[kg]	0,349	
Дисплеи / Элементы управления			
Индикация		7-сегментный светодиодный дисплей (4-цифры) Индикаторный блок/статус	°C / °F
электрическое подключение			
Электрическое подсоединение		Разъём M12	

Назначение жил кабеля при подключении



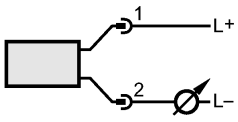

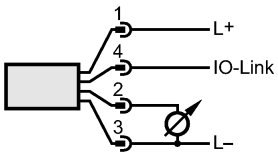

Примечания

Примечания	MS = установленная разница измерений
Упаковочная величина [штука]	1