TR2432

TR-...KDBR12-MFRKG/US/...../V

Системы оценки

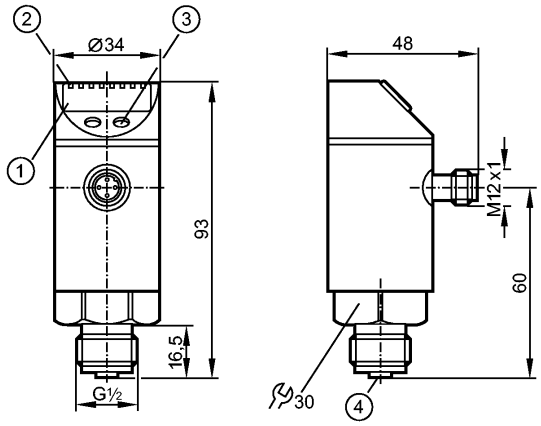

1: 4-х позиционный буквенно -цифровой дисплей
2: Светодиоды состояния
3: Кнопка для программирования
4: разъём для датчика температуры (M12 x 1)

Made in USA

Характеристики		
Оценочная электроника для датчиков температуры		
Подключение к процессу: G ½ A		
для чувствительных элементов Pt100 и Pt1000		
Пороговый выход, аналоговый выход 4...20 mA или 0...10 V		
4-х позиционный буквенно -цифровой дисплей		
Диапазон контроля: -40...300 °C / -40...572 °F		
Электронные данные		
Электрическое исполнение		DC PNP/NPN
Рабочее напряжение	[V]	18...32 DC
Потребление тока	[mA]	< 50
Класс защиты		III
Защита от переполюсовки		да
Выходы		
Выход		Пороговый выход, аналоговый выход 4...20 mA или 0...10 V
Выход		1 x NO / NC программируемый + 1 x аналоговый (4...20 мА / 0...10 В, масштабируемый)
Номинальный ток	[mA]	250
Падение напряжения	[V]	< 2
Защита от короткого замыкания		тактовый
Защита от перегрузок по току		да
Аналоговый выход		4...20 mA / 0...10 V **)

Диапазон измерения / настройки		
Диапазон контроля	-40...300 °C	-40...572 °F
Настройка параметров в пределах		
Порог срабатывания выхода, SP	-39,8...300 °C	-39,6...572 °F
Точка сброса, rP	-40...299,8 °C	-40...571,6 °F
Начальная точка аналогового сигнала, ASP	-40...295 °C	-40...563 °F
Конечная точка аналогового сигнала, AEP	-35...300 °C	-31...572 °F

TR2432

TR-...KDBR12-MFRKG/US/...../V

с шагом в		0,1 °C	0,1 °F
Разрешение			
Коммутационный выход	[K]	0,1	
Аналоговый выход	[K]	< 0,1	
Индикация	[K]	0,1	
Точность/ погрешность			
Погрешность точки переключения	[K]	± 0,3	
Аналоговый выход	[K]	± 0,3	
Индикация	[K]	± 0,3	
Температурный дрейф (на каждые 10K)		0,1	
Время реакции			
готовность к работе после подключения питания	[s]	1	
Время реакции Коммутационный выход	[ms]	130	
Встроенный "Watchdog"		да	
интерфейсы			
IO-Link-Device			
Способ передачи		COM2 (38,4 KBaud)	
IO-Link проверка		1.0	
Условия эксплуатации			
Температура окружающей среды	[°C]	-25...70	
Температура хранения	[°C]	-40...85	
Степень защиты		IP 67	
Испытания / одобрения			
Электромагнитная совместимость		EN 61000-4-2 ESD: EN 61000-4-3 ВЧ излучение: EN 61000-4-4 Всплеск: EN 61000-4-5 Выброс: EN 61000-4-6 ВЧ проводимость:	4 kV CD / 8 kV AD 10 V/m 2 kV 1 kV 10 V
Ударопрочность		DIN IEC 68-2-27:	50 g (11 ms)
Вибропрочность		DIN EN 60068-2-6	20 g (10...2000 Hz)
MTTF	[лет]	207	
Механические данные			
Подключение к процессу		G ½ A	
Материал		нерж. сталь V2A (1.4301); EPDM/X (Santoprene); PC (Makrolon); PBT (полибутилентерефталат); FPM (Viton)	
Вес	[kg]	0,231	
Дисплеи / Элементы управления			
Индикация		Дисплей Состояние выхода Измеренные значения программирование	2 x светодиод зелёный светодиод желтый 4-х позиционный буквенно -цифровой дисплей 4-х позиционный буквенно -цифровой дисплей
электрическое подключение			

Электрическое подсоединение	Разъём M12; позолоченные контакты

Назначение жил кабеля при подключении



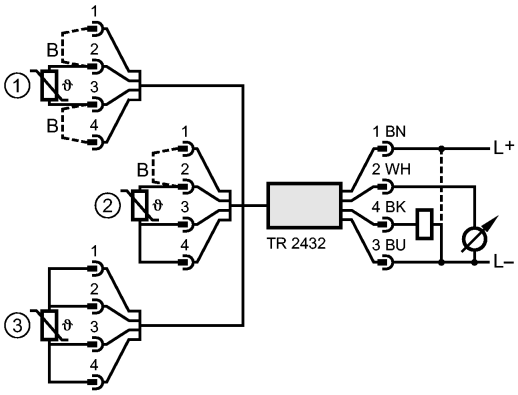

1 = Двупроводный датчик
2 = Трехпроводный датчик
3 = Четырехпроводный датчик
B = Соединение

Примечания

Примечания	Напряжение питания "supply class 2" согласно cULus **) Время ответа аналогового выхода: 384 ms Полное сопротивление нагрузки трансформатора тока для выхода тока: Rmax [ом]: (Ub – 10 В) x 50 / для выхода напряжения: Rmin [ом]: 2000
Упаковочная величина [штука]	1