ecomat 400

E11434

VVSAB031MSS0002H03STGH030MSS

Технология соединения

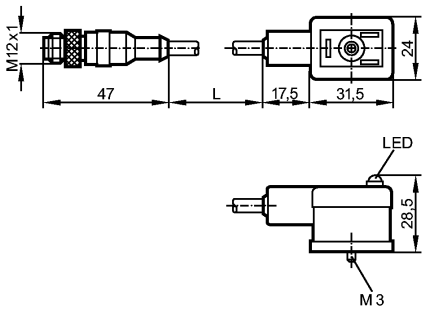

Характеристики

Джамперный кабель

Штекер M12 / вентильный штекер тип B (промышленный стандарт)

без силикона

без галогена

с защитным контуром

Электронные данные

Электрическое исполнение		AC/DC
Рабочее напряжение	[V]	24 AC/DC
Номинальный ток	[A]	3
Защита от бросков напряжения VDR		да

Условия эксплуатации

Температура окружающей среды	[°C]	-25...80
Степень защиты		IP 67

Механические данные

Исполнение		прямой / угловой
Материал		PUR (полиуретан)
Материал накидной гайки		латунь; никелированн.
пусковой момент - накидная гайка [Нм]		0,7...0,9
Вес	[kg]	0,134

Дисплеи / Элементы управления

Индикация состояния выхода LED		желтый

электрическое подключение

Электрическое подсоединение		Кабель PUR (полиуретан) / 2 m; 3 x 0,5 mm² (42 x Ø 0,1 mm); Ø 5 mm; без галог., Контакты штекера для клапана: латунь никелированная
Цвет кожуха		чёрный

Назначение жил кабеля при подключении

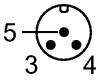

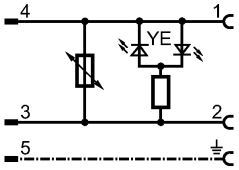



Принадлежности

E11434

VVSAB031MSS0002H03STGH030MSS

Технология соединения

Принадлежности (входят в комплект)	винт; маркер

Примечания

Упаковочная величина	[штука]	1