Powering Business Worldwide

04/16 IL05013018Z
(AWA2528-2175)

Instruction Leaflet
Montageanweisung
Notice d'installation
Instrucciones de montaje
Istruzioni per il montaggio
安装说明
Инструкция по монтажу
Montagehandleiding
Montagevejledning
Οδηγίες εγκατάστασης
Instruções de montagem
Monteringsanvisning
Asennusohje
Návod k montáži
Paigaldusjuhend
Szerelési utasítás
Montāžas instrukcija
Montavimo instrukcija
Instrukcja montażu
Navodila za montažo
Návod na montáž
Монтажни инструкции
Instrucțiuni de montaj
Upute za montažu



(en) **Electric current! Danger to life!**
Only skilled or instructed persons may carry out the following operations. The power supply units are mounting devices. The national regulations/specifications must be observed for the installation of the devices.

(de) **Lebensgefahr durch elektrischen Strom!**
Nur Elektrofachkräfte und elektrotechnisch unterwiesene Personen dürfen die im Folgenden beschriebenen Arbeiten ausführen. Die Stromversorgungsgeräte sind Einbaugeräte. Beachten Sie für die Installation der Geräte die länderspezifischen Vorschriften.

(fr) **Tension électrique dangereuse !**
Seules les personnes qualifiées et averties doivent exécuter les travaux ci-après. Les blocs d'alimentation sont des appareils faisant partie intégrante d'une installation. Veuillez respecter les normes de mise en œuvre spécifiques aux différents pays.

(es) **¡Corriente eléctrica! ¡Peligro de muerte!**
El trabajo a continuación descrito debe ser realizado por personas cualificadas y advertidas. Las fuentes de alimentación son aparatos de montaje. Para la instalación de los aparatos han de tenerse en cuenta las normativas/especificaciones a nivel local.

(it) **Tensione elettrica: Pericolo di morte!**
Solo persone abilitate e qualificate possono eseguire le operazioni di seguito riportate. Gli alimentatori sono unità per montaggio interno. Per l'installazione degli apparecchi è necessario rispettare le normative specifiche di ciascun paese.

(zh) **触电危险！**
只允许专业人员和受过专业训练的人员进行下列工作。电源枢纽是一种需要安装的设备。
安装该设备时请注意遵守国家规范。

(ru) **Электрический ток! Опасно для жизни!**
Только специалисты или проинструктированные лица могут выполнять следующие операции. Блоки питания являются встраиваемыми устройствами. При монтаже приборов соблюдайте соответствующие национальные предписания.

(nl) **Levensgevaar door elektrische stroom!**
Uitsluitend deskundigen in elektriciteit en elektrotechnisch geïnstrueerde personen is het toegestaan, de navolgend beschreven werkzaamheden uit te voeren.
De voedingsapparaten zijn inbouwapparaten.
Houdt bij de installatie de nationale voorschriften aan.

(da) **Livsfare på grund af elektrisk strøm!**
Kun uddannede el-installatører og personer der e instruerede i elektrotekniske arbejdsopgaver, må udføre de nedenfor anførte arbejder.
Strømforsyningsenhederne er til indbygning.
De nationalt specifikke forskrifter skal overholdes i forbindelse med installationen af enhederne.

(el) **Προσοχή, κίνδυνος ηλεκτροπληξίας!**
Οι εργασίες που αναφέρονται στη συνέχεια θα πρέπει να εκτελούνται μόνο από ηλεκτρολόγους και ηλεκτροτεχνίτες. Τα τροφοδοτικά ρεύματος είναι εντοιχιζόμενες συσκευές. Για την εγκατάσταση των συσκευών λάβετε υπόψη τους κανονισμούς της εκάστοτε χώρας.

(pt) **Perigo de vida devido a corrente eléctrica!**
Apenas electricistas e pessoas com formação electrotécnica podem executar os trabalhos que a seguir se descrevem. As fontes de alimentação de corrente são dispositivos para montagem.
Para a instalação das fontes, observe os regulamentos específicos do país.

(sv) **Livsfara genom elektrisk ström!**
Endast utbildade elektriker och personer som undervisats i elektroteknik får utföra de arbeten som beskrivs nedan. Strömförsörjningsapparaten är en inbyggnadsapparat. Beakta de landspecifika föreskrifterna för installationen.

(fi) **Hengenvaarallinen jännite!**
Vain pätevät sähköasentajat ja opastusta saaneet henkilöt saavat suorittaa seuraavat työt.
Virransyöttölaitteet ovat asennuslaitteita. Noudata laitteiden asentamisessa maakohtaisia määräyksiä.

(cs) **Nebezpečí úrazu elektrickým proudem!**
Níže uvedené práce smějí provádět pouze elektroodborníci a osoby, které byly zaškoleny v oboru elektrotechniky. Elektrické napájecí zdroje jsou vestavné přístroje. Při instalaci přístrojů respektujte příslušné národní předpisy.

(et) **Eluohtlik! Elektrilöögioht!**
Järgnevalt kirjeldatud töid tohib teostada ainult elektriala spetsialist või elektrotehnilise instrueerimise läbinud personal. Toiteallikad on monteeritavad seadmed. Palun järgige seadmete paigaldamisel vastavas riigis kehtivaid eeskirju.

(hu) **Életveszély az elektromos áram révén!**
Csak elektromos szakemberek és elektrotechnikában képzett személyek végezhetik el a következőkben leírt munkákat. A tápegységek beépíthetőek. Vegye az országspecifikus előírásokat figyelembe a készülékek beszerelésénél.

(lv) **Elektriskā strāva apdraud dzīvību!**
Tālāk aprakstītos darbus drīkst veikt tikai elektrospeciālisti un darbam ar elektrotehniskām iekārtām instruētās personas! Energoapgādes iekārtas ir iebūvējamas iekārtas. Veicot šo iekārtu uzstādīšanu, ievērojiet attiecīgajā valstī spēkā esošos priekšrakstus.

(lt) **Pavojus gyvybei dėl elektros srovės!**
Tik elektrikai ir elektrotechnikos specialistai gali atlikti ţemiau aprašytus darbus. Maitinimo blokas yra įmontuojamasis prietaisas. Paisykite konkrečioje šalyje galiojančių elektrinių prietaisų įrengimo taisyklių.

(pl) **Porażenie prądem elektrycznym stanowi zagrożenie dla życia!**
Opisane poniżej prace mogą przeprowadzać tylko wykwalifikowani elektrycy oraz osoby odpowiednio poinstruowane w zakresie elektrotechniki. Zasilacze są urządzeniami do zabudowy. Podczas instalacji urządzeń należy przestrzegać przepisów krajowych.

(sl) **Življenjska nevarnost zaradi električnega toka!**
Spodaj opisana dela smejo izvajati samo elektrostrokovnjaki in elektrotehnično poučene osebe. Napajalne naprave so vgradne naprave.
Pri vgradnji naprav upoštevajte nacionalne predpise.

(sk) **Nebezpečenstvo ohrozenia života elektrickým prúdom!**
Práce, ktoré sú nižšie opísané, smú vykonávať iba elektroodborníci a osoby s elektrotechnickým vzdelaním. Napájacie zariadenia sú zariadenia určené na zabudovanie. Pri inštalácii zariadení dodržujte predpisy platné v danej krajine.

(bg) **Опасност за живота от електрически ток!**
Операциите, описани в следващите раздели, могат да се извършват само от специалисти-електротехници и инструктиран електротехнически персонал. Токозахранващите устройства са вградени уреди. Спазвайте специфичните за съответната държава технически условия за инсталацията на уредите.

(ro) **Atenţie! Pericol electric!**
Toate lucrările descrise trebuie efectuate numai de personal de specialitate calificat şi de persoane cu cunoştiinţe profunde în electrotehnică. Dispozitivele de alimentare cu curent sunt dispozitive încorporate. Pentru instalarea dispozitivelor, respectaţi prescripţiile specifice ţării.

(hr) **Opasnost po život uslijed električne struje!**
Radove opisane u nastavku smiju obavljati samo stručni električari i osobe koje su prošle elektrotehničku obuku. Uređaji za opskrbu električnom energijom ugradni su uređaji. Pri instaliranju uređaja pridržavajte se specifičnih nacionalnih propisa.

MFD-Titan

MFD-CP4, MFD-AC-CP4, MFD-80-…

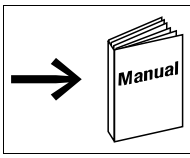

MN05002001Z…(AWB2528-1480…)
MN05013011Z…(AWB2528-1548…)
www.eaton.eu/mfd

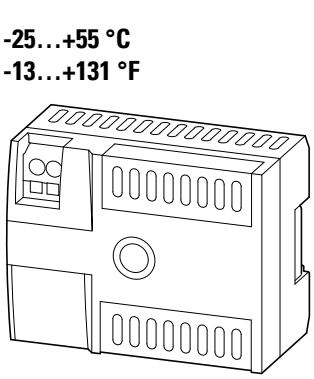

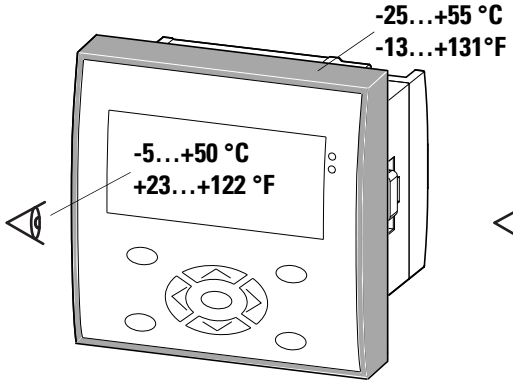

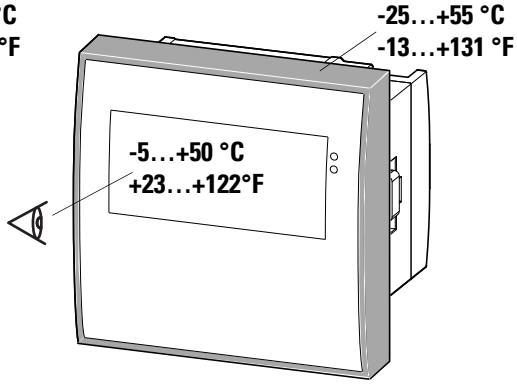

(en) **Standard connection** (de) **Standardanschluss** (fr) **Raccordement standard** (es) **Conexión estándar** (it) **Collegamento standard**
(zh) **标准连接** (ru) **Стандартное подключение** (nl) **Standaard aansluiting** (da) **Standardtilslutning**
(el) **Βασική σύνδεση** (pt) **Ligação padrão** (sv) **Standardanslutning** (fi) **Vakioliitäntä** (cs) **Standardní přípojka**
(et) **Standardühendus** (hu) **Szabványos csatlakozás** (lv) **Standarta pieslēgums** (lt) **Standartinis prijungimas** (pl) **Standardowe przyłącze**
(sl) **Standardni priključek** (sk) **Štandardné pripojenie** (bg) **Стандартен интерфейс** (ro) **Racord standard**

(en) **Power supply –** (de) **Spannungsversorgung –** (fr) **Tension d'alimentation –** (es) **Tensión de alimentación –** (it) **Tensione di alimentazione –**
(zh) **电源 –** (ru) **Электропитание –** (nl) **Voedingsspanning –** (da) **Spændingforsyning –** (el) **Τροφοδοσία τάσης –** (pt) **Alimentação de corrente –**
(sv) **Spänningsförsörjning –** (fi) **Jännitteen syöttö –** (cs) **Přívod napětí –** (et) **Vooluvarustus –** (hu) **Feszültségellátás –** (lv) **Energoapgāde –**
(lt) **Elektrinis maitinimas –** (pl) **Zasilanie –** (sl) **Napajanje –** (sk) **Napájanie –** (bg) **Електрозахранване –** (ro) **Alimentarea cu tensiune**

MFD-CP4

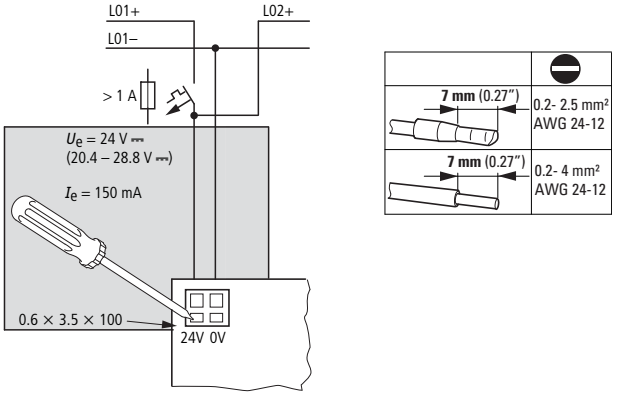

MFD-AC-CP4

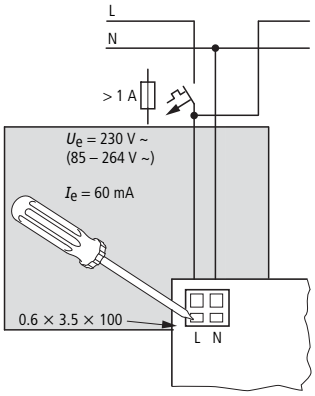

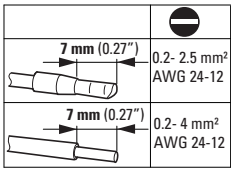

(en) **Interface** (de) **Schnittstelle** (fr) **Interface** (es) **Interface** (it) **Interfaccia**
(zh) **接口** (ru) **Разъем** (nl) **Interface** (da) **Interface** (el) **Διεπαφή**
(pt) **Interface** (sv) **Gränssnitt** (fi) **Liitäntä** (cs) **Rozhraní** (et) **Ühendusliidus**
(hu) **Interfész** (lv) **Saskarne** (lt) **Sąsaja** (pl) **Interfejs** (sl) **Vmesnik**
(sk) **Rozhranie** (bg) **Интерфейс** (ro) **Interfață**

MFD-...-CP4...

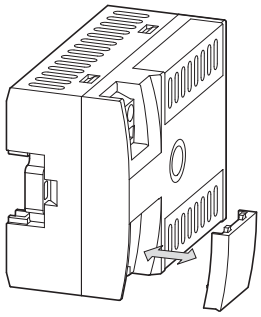

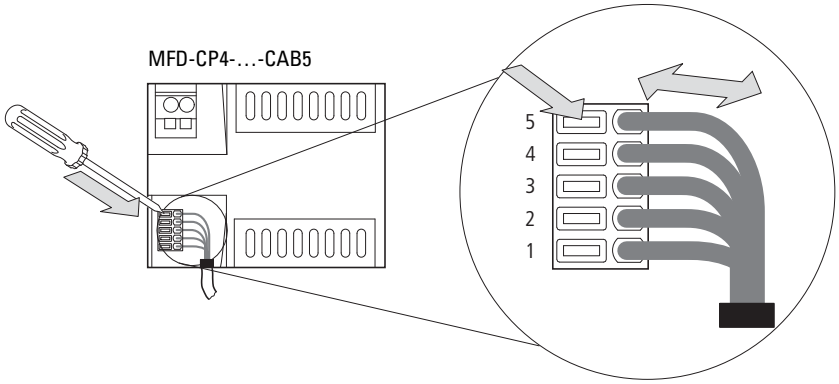

(en)	5	green	(it)	5	verde	(da)	5	grøn	(fi)	5	vihreä
	4	white		4	bianco		4	hvid		4	valkoinen
	3	yellow		3	giallo		3	gul		3	keltainen
	2	brown		2	marrone		2	brun		2	ruskea
	1	grey		1	grigio		1	grå		1	harmaa
(de)	5	grün	(zh)	5	绿色	(el)	5	πράσινο	(cs)	5	zelený
	4	weiß		4	白色		4	λευκό		4	bílý
	3	gelb		3	黄色		3	κίτρινο		3	žlutý
	2	braun		2	棕色		2	καφέ		2	hnědý
	1	grau		1	灰色		1	γκρι		1	šedý
(fr)	5	vert	(ru)	5	зеленый	(pt)	5	verde	(et)	5	roheline
	4	blanc		4	белый		4	branco		4	valge
	3	jaune		3	желтый		3	amarelo		3	kollane
	2	brun		2	коричневый		2	castanho		2	pruun
	1	gris		1	серый		1	cinzento		1	hall
(es)	5	verde	(nl)	5	groen	(sv)	5	grön	(hu)	5	zöld
	4	blanco		4	wit		4	vit		4	fehér
	3	amarillo		3	geel		3	gul		3	sárga
	2	marrón		2	bruin		2	brun		2	barna
	1	gris		1	grijs		1	grå		1	szürke

(lv)	5	zaļš	(sk)	5	zelená	(sl)	5	zelena	(hr)	5	zelena
	4	balts		4	biela		4	bela		4	bijela
	3	dzeltens		3	žltá		3	rumena		3	žuta
	2	brūns		2	hnedá		2	rjava		2	smeđa
	1	pelēks		1	sivá		1	siva		1	siva
(lt)	5	žalia	(bg)	5	зелен						
	4	balta		4	бял						
	3	geltona		3	жълт						
	2	ruda		2	кафяв						
	1	pilka		1	сив						
(pl)	5	zielony	(ro)	5	verde						
	4	biały		4	alb						
	3	żółty		3	galben						
	2	brązowy		2	maro						
	1	szary		1	gri						

04/16 IL05013018Z

Emergency On Call Service: Local representative (www.eaton.eu/aftersales) or +49 (0) 180 5 223822 (de, en)

MFD-...-CP4...

(en) Terminal operation
(de) Terminal-Betrieb
(fr) Mode terminal
(es) Funcionamiento terminal
(it) Funzionamento terminale
(zh) 终端一模式
(ru) Режим терминала
(nl) Terminal-bedrijf
(da) Terminalfunktion
(el) Λειτουργία τερματικού
(pt) Operação como terminal
(sv) Terminal drift
(fi) Oheiskäyttö
(cs) Provoz zařízení
(et) Terminali käitus
(hu) Terminálkénti működ
(lv) Termināļa darbība
(lt) Terminalo režimas
(pl) Praca terminalowa
(sl) Terminalsko delovanje
(sk) Prevádzka terminálu
(bg) Терминалексплоатация
(ro) Operare terminală

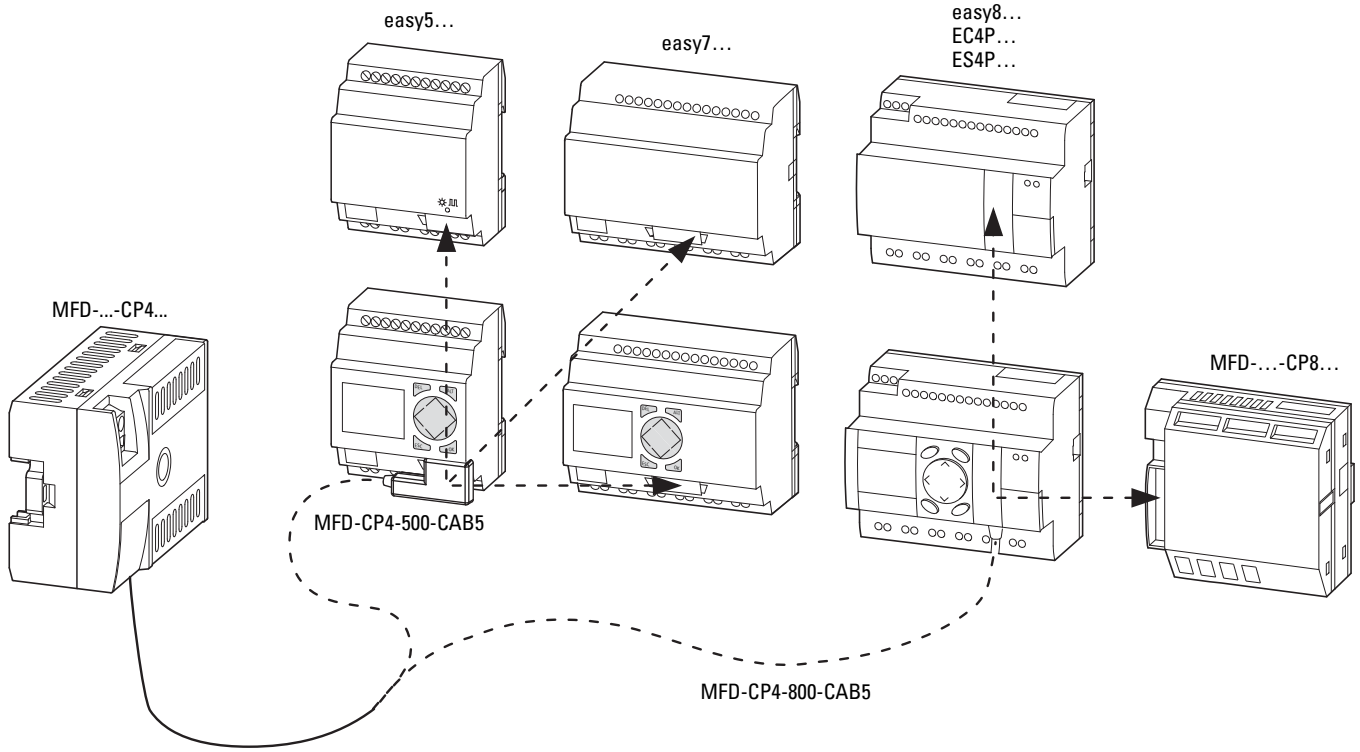

(en) Protective cover
(de) Schutzhaube
(fr) Capot
(es) Tapa protectora
(it) Calotta di protezione
(zh) 保护罩
(ru) Защитная крышка
(nl) Beschermkap
(da) Beskyttelsesafdækning
(el) Προστατευτικό κάλυμμα
(pt) Cobertura de protecção
(sv) Skyddshuv
(fi) Suojus
(cs) Ochranný kryt
(et) Kaitsekate
(hu) Védőfedél
(lv) Aizsargvāks
(lt) Apsauginis dangtelis
(pl) Kołpak zabezpieczający
(sl) Zaščitni pokrov
(sk) Ochranný kryt
(bg) Предпазен капак
(ro) Capac de protecție

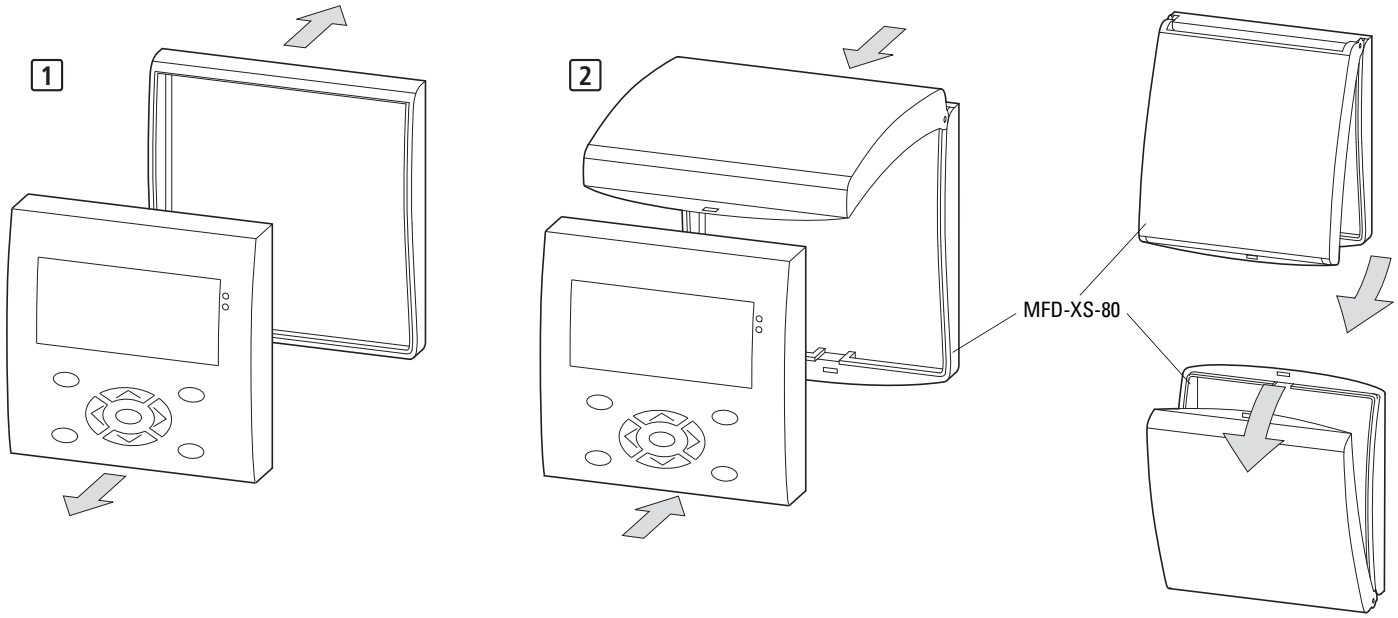

04/16 IL05013018Z

(en) **Mounting**	(it) **Montaggio**	(da) **Montering**	(fi) **Asennus**	(lv) **Montāža**	(sk) **Montáž**
(de) **Montage**	(zh) **安装**	(el) **Τοποθέτηση**	(cs) **Montáž**	(lt) **Montavimas**	(bg) **Монтаж**
(fr) **Montage**	(ru) **Монтаж**	(pt) **Montagem**	(et) **Paigaldamine**	(pl) **Montaż**	(ro) **Montarea**
(es) **Montaje**	(nl) **Montering**	(sv) **Montering**	(hu) **Felszerelése**	(sl) **Montaža**	(hr) **Montaža**

(en) **Danger! Risk of destruction !**
Only permitted if the device is de-energized !

(de) **Gefahr! Zerstörungsgefahr!**
Nur im spannungsfreien Zustand erlaubt!

(fr) **Danger ! Risque de destruction !**
Rischio di distruzione! Autorisé hors tension seulement !

(es) **¡Advertencia! ¡Peligro de destrucción!**
¡Se permite sólo en estado libre de tensión!

(it) **Pericolo! Rischio di distruzione!**
Consentito solo in assenza di tensione!

(zh) **危险！ 损坏危险！**
必须在断电状态下操作！

(ru) **Опасность! Опасность разрушения!**
Разрешено только в обесточенном состоянии!

(nl) **Gevaar! Beschadigingsgevaar!**
Alleen in spanningsloze toestand toegestaan!

(da) **Fare! Risiko for ødelæggelse!**
Kun tilladt i spændingsfri tilstand!

(el) **Κίνδυνος! Κίνδυνος καταστροφής!**
Επιτρέπεται μόνο εφόσον δεν επικρατεί τάση!

(pt) **Perigo! Perigo de destruição!**
Permitido somente quando desligado da corrente!

(sv) **Fara! Fara för förstörelse!**
Endast tillåten i spänningsfritt tillstånd!

(fi) **Vaara! Särkymisvaara!**
Sallittu vain jännitteettömässä tilassa!

(cs) **Nebezpečí! Nebezpečí zničení!**
Dovoleno jen ve stavu bez napětí!

(et) **Oht! Purunemisoht!**
Lubatud ainult pingevabas seisundis!

(hu) **Veszély! Tönkremenetel veszélye!**
Csak feszültségmentes állapotban engedélyezett!

(lv) **Bīstami! Sabojāšanas risks!**
Atļauts veikt tikai tad, kad netiek pievadīta strāva!

(lt) **Pavojus! Pavojus pažeisti prietaisą!**
Leidžiama tik tada, kai prietaisas be įtampos!

(pl) **Niebezpieczeństwo!**
Niebezpieczeństwo zniszczenia!
Dozwolone tylko w stanie bez napięcia!

(sl) **Nevarnost! Nevarnost uničenja!**
Dovoljeno le v breznapetostnem stanju!

(sk) **Nebezpečenstvo! Nebezpečenstvo zničenia!**
Povolené keď je zariadenie v stave bez napätia!

(bg) **Опасност! Опасност от разрушение!**
Разрешено само в състояние без електрическо напрежение!

(ro) **Pericol! Pericol de distrugere!**
Permis numai în stare fără tensiune!

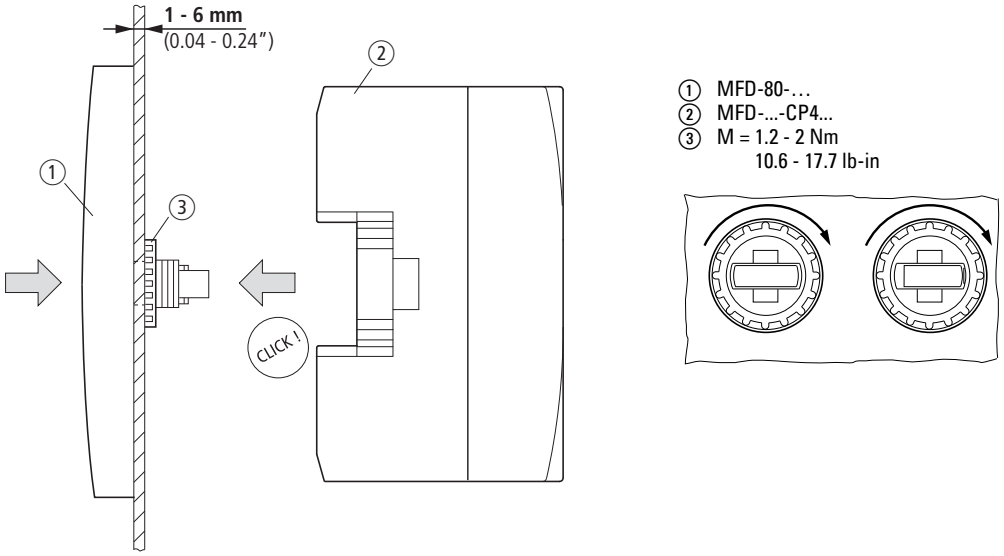

04/16 IL050130182

(en) **Remove CPU card from MFD-80…**
(de) **CPU-Baugruppe von MFD-80… entfernen**
(fr) **Retirer le module UC du MFD-80…**
(es) **Quitar unidad central de MFD-80…**
(it) **Rimuovere il modulo CPU dall'MFD-80…**
(zh) **从 MFD-80 上取下 CPU 部件**
(ru) **Удаление модуля ЦП с MFD-80…**
(nl) **CPU-module van MFD-80… verwijderen**
(da) **Fjernelse af CPU-modul fra MFD-80…**
(el) **Αφαίρεση μονάδας CPU από το MFD-80…**
(pt) **Remover o módulo de CPU da MFD-80…**
(sv) **Ta bort CPU-komponenten från MFD-80…**
(fi) **Poista CPU-piirikortti von MFD-80:stä…**
(cs) **Skupinu CPU z MFD-80… sejmutí**
(et) **CPU-mooduli eemaldamine MFD-80… küljest**
(hu) **Az MFD-80 processzorkártya… szerelje ki**
(lv) **CPU funkcionālā bloka noņemšana no MFD-80…**
(lt) **CPU mazgo atjungimas nuo MFD-80…**
(pl) **Blok funkcyjny CPU usunąć z MFD-80…**
(sl) **CPU-komponenta MFD-80… demontaža**
(sk) **Odpojenie CPU-dielu od MFD-80…**
(bg) **Централен процесор монтажна група от MFD-80… отстраняване**
(ro) **Îndepărtați ansamblul CPU al MFD-80…**

MFD-...-CP4...

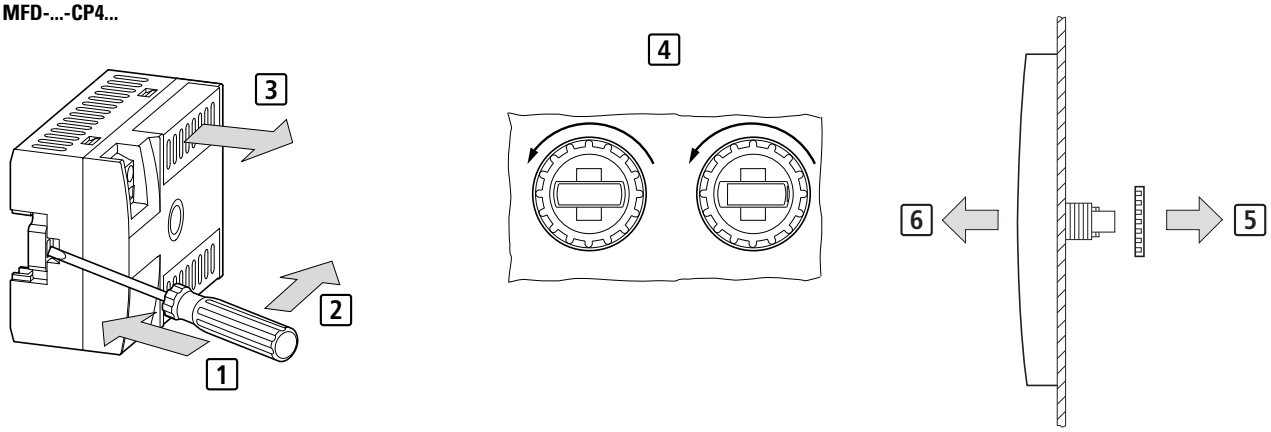

Einklappseite: 17 mm Beschnitt

(en) **Dimensions** (zh) **尺寸和重量** (pt) **Medições** (hu) **Méretek** (sk) **Rozmery**
(de) **Abmessungen** (ru) **Размеры** (sv) **Dimensioner** (lv) **Izmēri** (bg) **Размери**
(fr) **Encombrements** (nl) **Afmetingen** (fi) **Mitat** (lt) **Matmenys** (ro) **Dimensiuni**
(es) **Dimensiones** (da) **Mål** (cs) **Rozměry** (pl) **Wymiary** (hr) **Dimenzije**
(it) **Dimensioni** (el) **Διαστάσεις** (et) **Mõõtmed** (sl) **Dimenzije**

MFD-80-…

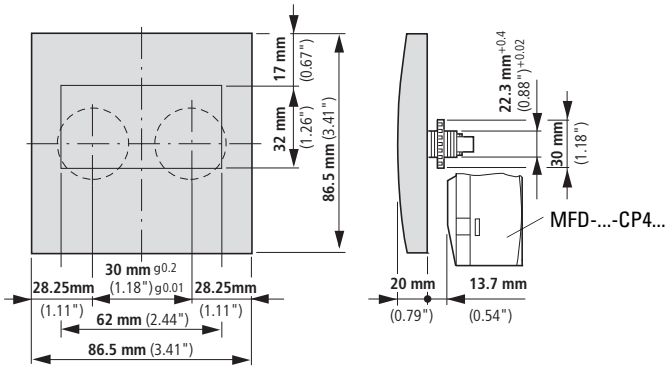

MFD-80-… + MFD-...-CP4...

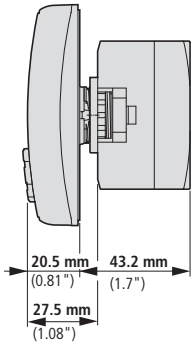

MFD-...-CP4...

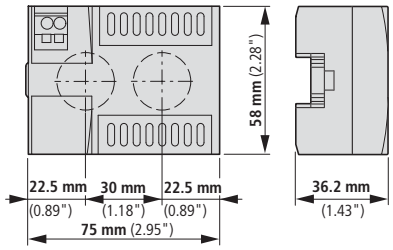

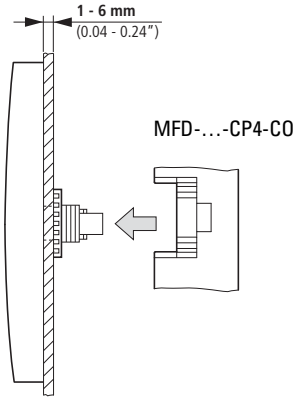

MFD-XS-80

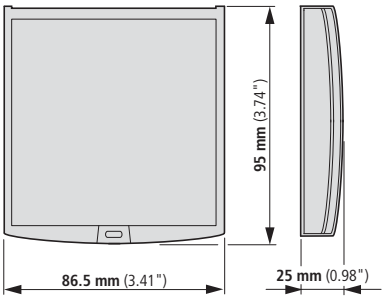

(en) **Mounting position** (zh) **安装位置** (fi) **Asennuspaikka** (pl) **Położenie montażowe**
(de) **Einbaulage** (ru) **Установочное положение** (cs) **Poloha při montáži** (sl) **Vgradni položaj**
(fr) **Position de montage** (da) **Monteringsposition** (et) **Sisseehitusviis** (sk) **Umiestnenie pri zabudovaní**
(es) **Posición de montaje** (el) **Θέση εγκατάστασης** (hu) **Beépítési helyzet** (bg) **Позиция за монтаж**
(it) **Posizione di montaggio** (pt) **Posição de montagem** (lv) **Montāžas stāvoklis** (ro) **Poziție de montaj**
(nl) **Inbouwpositie** (sv) **Monteringsläge** (lt) **Montavimo padėtis** (hr) **Položaj ugradnje**

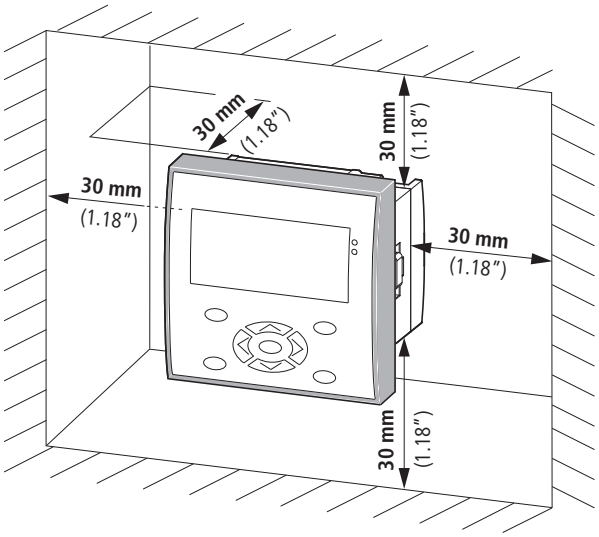

Einklappseite: 17 mm Beschnitt

04/16 IL05013018Z

(en) **Template for holes, scale 1 : 1**
(de) **Bohrschablone M 1 : 1**
(fr) **Gabarit de perçage, échelle 1 : 1**
(es) **Plantilla para taladros, escala 1 : 1**
(it) **Dima di foratura, scala 1 : 1**
(zh) **钻孔模型 M 1 : 1**
(ru) **Шаблон для сверления отверстий M 1 : 1**
(nl) **Boorsjabloon M 1 : 1**
(da) **Boreskabelon M 1 : 1**
(el) **Πατρόν διάτρησης M 1 : 1**
(pt) **Gabarito para perfurar M 1 : 1**
(sv) **Borrschablon M 1 : 1**
(fi) **Porausmalline M 1 : 1**
(cs) **Šablona k vrtání M 1 : 1**
(et) **Puurimissabloon M 1 : 1**
(hu) **Fúrósablon M 1 : 1**
(lv) **Urbšanas šablons, mērogs 1 : 1**
(lt) **Šablonas kiaurymėms gręžti M 1 : 1**
(pl) **Szablon do wiercenia otworów skala 1 : 1**
(sl) **Šablona za vrtanje M 1 : 1**
(sk) **Šablóna na vŕtanie M 1 : 1**
(bg) **Кондуктор за пробиване M 1 : 1**
(ro) **Şablon de găurire M 1 : 1**

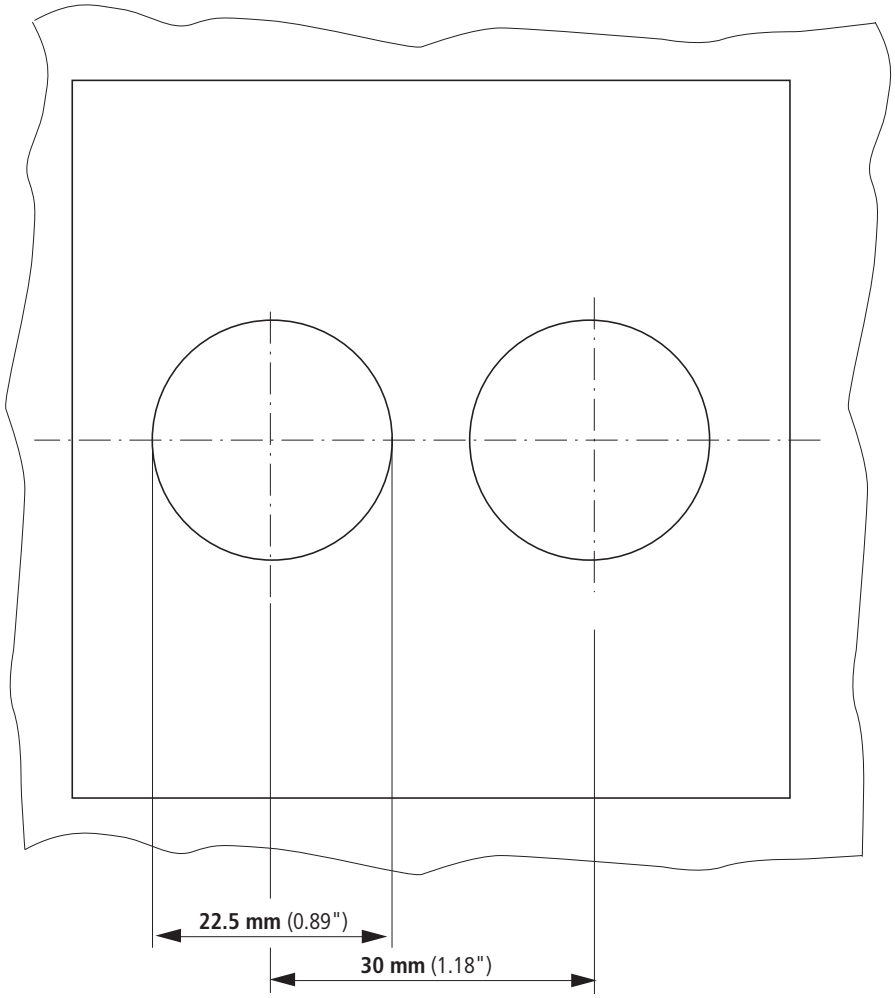

04/16 IL05013018Z

HAZARDOUS LOCATION – CSA (Canadian Standards Association) Certification

This equipment is suitable for use in CLASS I, DIVISION 2, GROUPS A, B, C AND D

WARNING: "EXPLOSION HAZARD – DO NOT DISCONNECT WHILE CIRCUIT IS LIVE UNLESS AREA IS KNOWN TO BE NON-HAZARDOUS"

EMPLACEMENTS DANGEREUX – Certification CSA (Canadian Standards Association)

Cet équipement est acceptable pour utilisation dans les EMPLACEMENTS DANGEREUX DE CLASSE I, DIVISION 2, GROUPES A, B, C ET D

AVERTISSEMENT : « RISQUE D'EXPLOSION. NE PAS DÉBRANCHER TANT QUE LE CIRCUIT EST SOUS TENSION, A MOINS QU'IL NE S'AGISSE D'UN EMPLACEMENT NON DANGEREUX »

Emergency On Call Service: Local representative (www.eaton.eu/aftersales) or +49 (0) 180 5 223822 (de, en)

Eaton Industries GmbH, Hein-Moeller-Straße 7-11, 53115 Bonn, Germany
© 2004 by Eaton Industries GmbH, www.eaton.eu/documentation
All Rights Reserved
04/16 IL05013018Z
Printed in Germany (04/16)
IAB