

Код для заказа

NBB1,5-F79-E2

Характеристики

- **Базовая серия**
- **1,5 мм, монтаж заподлицо**
- **3-проводные, постоянного тока**

Технические данные

Общие данные		
Функция переключающих элементов		Тип PNP Нормально-разомкнутый контакт
Интервал переключений	s_n	1,5 мм
Монтаж		монтаж заподлицо
Выходная полярность		пост. ток
Гарантированный интервал переключений	s_a	0 ... 1,215 мм
Коэффициент восстановления	r_{Al}	0,3
Коэффициент восстановления	r_{Cu}	0,2
Коэффициент восстановления	$r_{1.4301}$	0,7
Параметры		
Рабочее напряжение	U_B	5 ... 30 В пост. ток
Частота переключений	f	0 ... 1200 Гц
Гистерезис	H	обычно. 5 %
Защита от короткого замыкания		тактирующий
Падение напряжения	U_d	≤ 1,5 В
Рабочий ток	I_L	0 ... 100 мА
Остаточный ток	I_r	≤ 10 мкА
Ток холостого хода	I_0	≤ 15 мА
Время готовности	t_v	≤ 20 мсек
Параметры функциональной безопасности		
$MTTF_d$		4830 a
Срок использования (T_M)		20 a
Степень диагностического покрытия (DC)		0 %
Окружающие условия		
Окружающая температура		-25 ... 70 °C (-13 ... 158 °F)
Механические данные		
Тип подключения		Шнуры Поливинилхлорид (ПВХ) , 500 мм
Поперечное сечение проводника		0,08 мм²
Материал корпуса		Полиамид (ПА)
Торцевая поверхность		Полиамид (ПА)
Тип защиты		IP67
Соответствие стандартам и директивам		
Соответствие стандартам		
Стандарты		EN 60947-5-2:2007 IEC 60947-5-2:2007
Лицензии и сертификаты		
Соответствие EAC		TR CU 020/2011
Разрешение по нормам UL		cULus Listed, General Purpose
Разрешение CSA		cCSAus Listed, General Purpose
Разрешение CCC		Для устройств с максимальным рабочим напряжением ≤36 В не требуется допуск, поэтому для них не предусмотрен идентификатор CCC.

Размеры

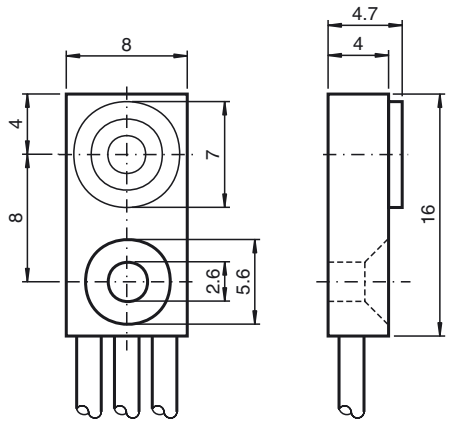

Свързване

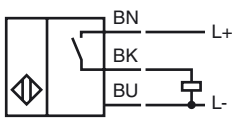

Дата публикации: 2016-06-16 14:04 Дата издания: 2016-07-11 800001_rus.xml