Датчик индуктивный

NBB15-U4K-N0-V1

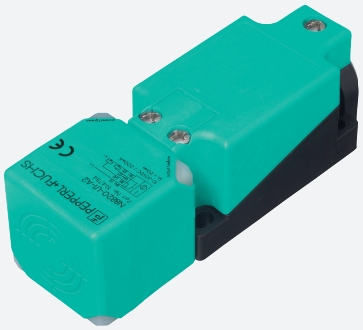

- Переставная и поворотная сенсорная головка
- 15 мм, монтаж заподлицо

Размеры

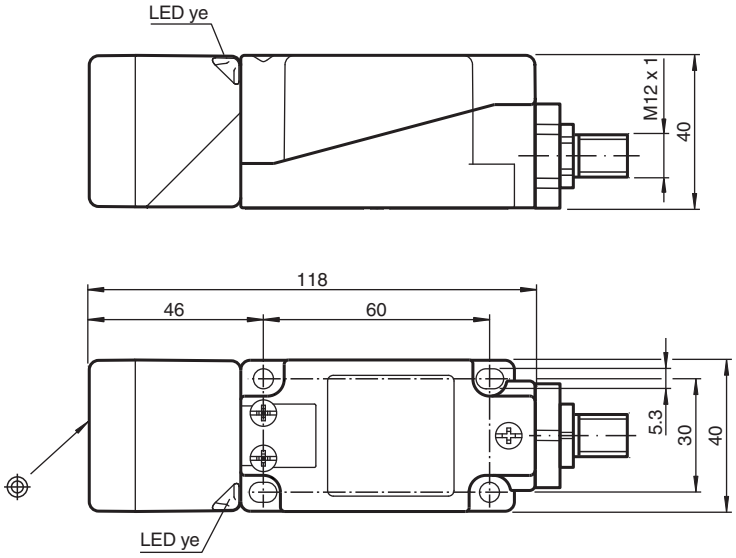

Технические данные

Общие данные		
Функция переключателя		Нормально замкнутый (н.з.)
Вид выхода		NAMUR
Интервал переключений	s_n	15 mm
Монтаж		монтаж заподлицо
Гарантированный интервал переключений	s_a	0 ... 12,15 mm
Эффективный интервал переключений	s_r	13,5 ... 16,5 mm обычно. 15 mm
Коэффициент восстановления r_{Al}		0,33
Коэффициент восстановления r_{Cu}		0,31
Коэффициент восстановления $r_{1.4301}$		0,74

Дата публикации: 2020-12-15 Дата издания: 2021-01-12 : 213831_rus.pdf

Технические данные

Тип выхода		2-проводной
Параметры		
Номинальное напряжение	U_o	8,2 V (R_i ca. 1 k&м;)
Частота переключений	f	0 ... 300 Hz
Гистерезис	H	обычно. 5 %
Защита от неправильной полярности подключения		да
Защита от короткого замыкания		да
Потребляемый ток		
Испытательная пластинка не обнаружена		min. 2,2 mA
Испытательная пластинка обнаружена		≤ 1 mA
Индикация переключения		светодиод, желтый
Соответствие стандартам и директивам		
Соответствие стандартам		
NAMUR		EN 60947-5-6:2000 IEC 60947-5-6:1999
Электромагнитная совместимость		NE 21:2007
Стандарты		EN 60947-5-2:2007 EN 60947-5-2/A1:2012 IEC 60947-5-2:2007 IEC 60947-5-2 AMD 1:2012
Лицензии и сертификаты		
Сертификат IECEx		
Уровень защиты оборудования Ga		IECEx PTB 11.0021X
Уровень защиты оборудования Gb		IECEx PTB 11.0021X
Уровень защиты оборудования Da		IECEx PTB 11.0021X
Сертификат ATEX		
Уровень защиты оборудования Ga		PTB 00 ATEX 2032 X
Уровень защиты оборудования Gb		PTB 00 ATEX 2032 X
Уровень защиты оборудования Gc (ic)		PF13CERT2895 X
Уровень защиты оборудования Da		PTB 00 ATEX 2032 X
Разрешение по нормам UL		
Ordinary Location		E87056
Опасная зона		E501628
Чертеж схемы управления		116-0451
Одобрено для морских условий		DNVGL TAA00001A5
Окружающие условия		
Температура окружающей среды		-25 ... 100 °C (-13 ... 212 °F)
Температура хранения		-40 ... 100 °C (-40 ... 212 °F)
Механические данные		
Тип подключения		Штекерный разъём M12 x 1 , 4-контактный
Материал корпуса		Полиамид/металл
Торцевая поверхность		Полиамид (ПА)
Тип защиты		IP68 / IP69K
Масса		225 g
Примечание		Момент затяжки: 1,8 Нм (корпус)
Общие сведения		
Эксплуатация во взрывоопасных зонах		см. Руководство по эксплуатации

Дата публикации: 2020-12-15 Дата издания: 2021-01-12 : 213831_rus.pdf

Разъем

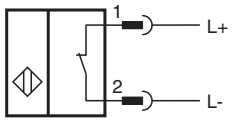

Назначение контактов разъема

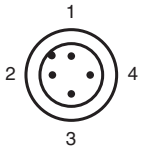

Проволока цвета в соответствии с EN 60947-5-6

1	BN
2	BU

Принадлежности

	**MHW 01**	
	**V1-G-N-2M-PUR**	Гнездовой шлейф с одним выходом, прямой, M12, A-код, 2-конт., синий кабель PUR, NAMUR
	**V1-W-N-2M-PUR**	

Дата публикации: 2020-12-15 Дата издания: 2021-01-12 : 213831_rus.pdf