

Код для заказа

NBB20-L2-A2-V1

Характеристики

- **Переставная и поворотная сенсорная головка**
- **20 мм, монтаж заподлицо**
- **4-проводные, постоянного тока**
- **Быстроразъемный монтажный узел**
- **4-сегментный светодиодный индикатор**

Принадлежности

V1-G
Гнездовой разъем, M12, 4-контактный, с функцией установки в полевых условиях

V1-W
Гнездовой разъем, M12, 4-контактный, с функцией установки в полевых условиях

V1-G-2M-PUR

V1-W-2M-PUR

MHW 01

MH 02-L
Монтажное приспособление

Технические данные

Общие данные		
Функция переключающих элементов		Тип PNP двухсторонний контакт
Интервал переключений	s_n	20 мм
Монтаж		монтаж заподлицо
Выходная полярность		пост. ток
Гарантированный интервал переключений	s_a	0 ... 16,2 мм
Эффективный интервал переключений	s_r	18 ... 22 мм
Коэффициент восстановления	r_{Al}	0,33
Коэффициент восстановления	r_{Cu}	0,31
Коэффициент восстановления	$r_{1.4301}$	0,74
Понижающий коэффициент	r_{Ms}	0,41
Параметры		
Рабочее напряжение	U_B	10 ... 30 В пост. ток
Частота переключений	f	0 ... 440 Гц
Гистерезис	H	обычно. 5 %
Защита от неправильной полярности подключения		защита от неправильной полярности подключения
Защита от короткого замыкания		тактирующий
Падение напряжения	U_d	≤ 2 В
Рабочий ток	I_L	0 ... 200 мА
Остаточный ток	I_r	0 ... 0,5 мА
Ток холостого хода	I_0	≤ 20 мА
Время готовности	t_v	80 мсек
Индикатор рабочего напряжения		светодиод, зеленый
Индикация переключения		светодиод, желтый
Параметры функциональной безопасности		
$MTTF_d$		1230 a
Срок использования (T_M)		20 a
Степень диагностического покрытия (DC)		0 %
Окружающие условия		
Окружающая температура		-25 ... 85 °C (-13 ... 185 °F)
Температура хранения		-40 ... 85 °C (-40 ... 185 °F)
Механические данные		
Тип подключения		Штекерный разъем прибора M12 x 1 , 4-контактный
Материал корпуса		Полиамид (ПА)
Торцевая поверхность		Полиамид (ПА)
Тип защиты		IP69K
Масса		130 г
Соответствие стандартам и директивам		
Соответствие стандартам		
Стандарты		EN 60947-5-2:2007 IEC 60947-5-2:2007
Лицензии и сертификаты		
Соответствие EAC		TR CU 020/2011
Класс защиты		II
Номинальное напряжение изоляции	U_i	253 В
Номинальная импульсная прочность	U_{imp}	4000 В
Разрешение по нормам UL		cULus Listed, General Purpose
Разрешение CSA		cCSAus Listed, General Purpose
Разрешение CCC		Для устройств с максимальным рабочим напряжением ≤36 В не требуется допуск, поэтому для них не предусмотрен идентификатор CCC.

Размеры

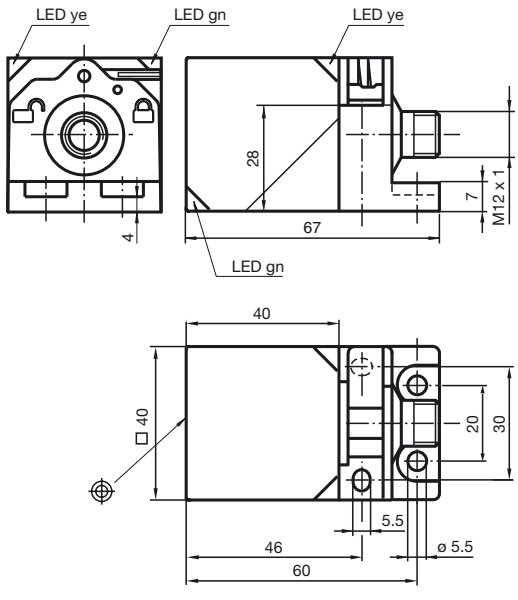

Дата публикации: 2016-06-16 14:08 Дата издания: 2016-07-11 187548_rus.xml

Свързване

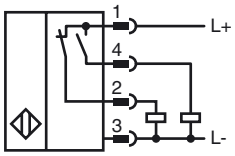

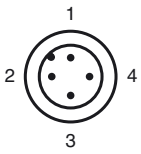

Проволока цвета в соответствии с EN 60947-5-2

1	BN
2	WH
3	BU
4	BK

Дата публикации: 2016-06-16 14:08 Дата издания: 2016-07-11 187548_rus.xml