

Код для заказа

NBB20-U1-A0-T

Характеристики

- **Переставная и поворотная сенсорная головка**
- **20 мм, монтаж заподлицо**
- **4-проводные, постоянного тока**
- **4 светодиода индикации для обеспечения обзора на 360°**
- **Диапазон температур от -25 до 100 °C (от -13 до 212 °F)**
- **20 мм, монтаж не заподлицо**

Принадлежности

V1-M20-80

MHW 01

MH 04-2681F

Технические данные

Общие данные		
Функция переключающих элементов		Тип NPN двухстороннего действия
Интервал переключений	s_n	20 мм
Монтаж		монтаж заподлицо
Выходная полярность		пост. ток
Гарантированный интервал переключений	s_a	0 ... 16,2 мм
Коэффициент восстановления r_{Al}		0,35
Коэффициент восстановления r_{Cu}		0,3
Коэффициент восстановления $r_{1.4301}$		0,75
Параметры		
Рабочее напряжение	U_B	10 ... 30 В пост. ток
Частота переключений	f	0 ... 300 Гц
Гистерезис	H	обычно. 5 %
Защита от неправильной полярности подключения		защита от неправильной полярности подключения
Защита от короткого замыкания		тактирующий
Падение напряжения	U_d	≤ 2 В
Рабочий ток	I_L	0 ... 200 мА
Остаточный ток	I_r	0 ... 0,5 мА
Ток холостого хода	I_0	≤ 20 мА
Время готовности	t_v	≤ 100 мсек
Индикатор рабочего напряжения		светодиод, зеленый
Индикация переключения		светодиод, желтый
Окружающие условия		
Окружающая температура		-25 ... 100 °C (-13 ... 212 °F)
Механические данные		
Тип подключения		Резьбовые клеммы
Поперечное сечение проводника		≤ 2,5 мм^2
Материал корпуса		Полиамид (ПА) / жидкокристаллический полимер
Торцевая поверхность		Полиамид (ПА)
Основание корпуса		Пластмасса
Тип защиты		IP68 / IP69K
Масса		225 г
Примечание		Момент затяжки: 1,8 Нм (корпус) Момент затяжки: 1,0 Нм (винтовой зажим)
Соответствие стандартам и директивам		
Соответствие стандартам		
Стандарты		EN 60947-5-2:2007 IEC 60947-5-2:2007
Лицензии и сертификаты		
Разрешение по нормам UL		cULus Listed, General Purpose
Разрешение CSA		cCSAus Listed, General Purpose
Разрешение CCC		Для устройств с максимальным рабочим напряжением ≤36 В не требуется допуск, поэтому для них не предусмотрен идентификатор CCC.

Размеры

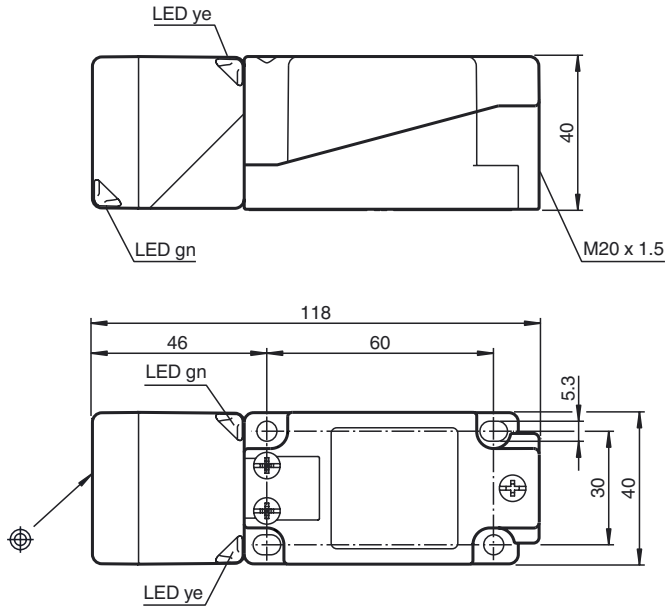

Дата публикации: 2015-02-24 10:48 Дата издания: 2015-02-24 203039_rus.xml

Свързване

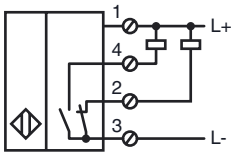

Дата публикации: 2015-02-24 10:48 Дата издания: 2015-02-24 203039_rus.xml

См. "Общие сведения об информации о продукции Pepperl+Fuchs".
Pepperl+Fuchs Group www.pepperl-fuchs.com
США: +1 330 486 0001 fa-info@us.pepperl-fuchs.com
Германия: +49 621 776-1111 fa-info@pepperl-fuchs.com
Сингапур: +65 6779 9091 fa-info@sg.pepperl-fuchs.com
PEPPERL+FUCHS SENSING YOUR NEEDS