

Код для заказа

NCB40-FP-A2-T-P1

Характеристики

- **Комфортная серия**
- **40 мм, монтаж заподлицо**

Технические данные

Общие данные		
Функция переключающих элементов		Тип PNP двухсторонний контакт
Интервал переключений	s_n	40 мм
Монтаж		монтаж заподлицо
Выходная полярность		пост. ток
Гарантированный интервал переключений	s_a	0 ... 32,4 мм
Коэффициент восстановления r_{Al}		0,25
Коэффициент восстановления r_{Cu}		0,23
Коэффициент восстановления $r_{1.4301}$		0,85
Параметры		
Рабочее напряжение	U_B	10 ... 30 В
Частота переключений	f	0 ... 80 Гц
Гистерезис	H	обычно. 3 %
Защита от неправильной полярности подключения		защита от неправильной полярности подключения
Падение напряжения	U_d	≤ 3 В
Температурный дрейф		-10 ... 15 % при < -25 °C
Рабочий ток	I_L	0 ... 200 мА
Остаточный ток	I_r	0 ... 0,5 мА
Ток холостого хода	I_0	≤ 20 мА
Время готовности	t_v	≤ 300 мсек
Индикатор рабочего напряжения		светодиод, зеленый
Индикация переключения		светодиод, желтый
Окружающие условия		
Окружающая температура		-40 ... 100 °C (-40 ... 212 °F)
Механические данные		
Тип подключения		Резьбовые клеммы
Поперечное сечение проводника		до 2,5 мм^2
Материал корпуса		ПБТ
Торцевая поверхность		ПБТ
Основание корпуса		ПБТ
Тип защиты		IP68
Соответствие стандартам и директивам		
Соответствие стандартам		
Стандарты		EN 60947-5-2:2007 IEC 60947-5-2:2007
Лицензии и сертификаты		
Разрешение по нормам UL		cULus Listed, General Purpose
Разрешение CSA		cCSAus Listed, General Purpose
Разрешение CCC		Для устройств с максимальным рабочим напряжением ≤36 В не требуется допуск, поэтому для них не предусмотрен идентификатор CCC.

Размеры

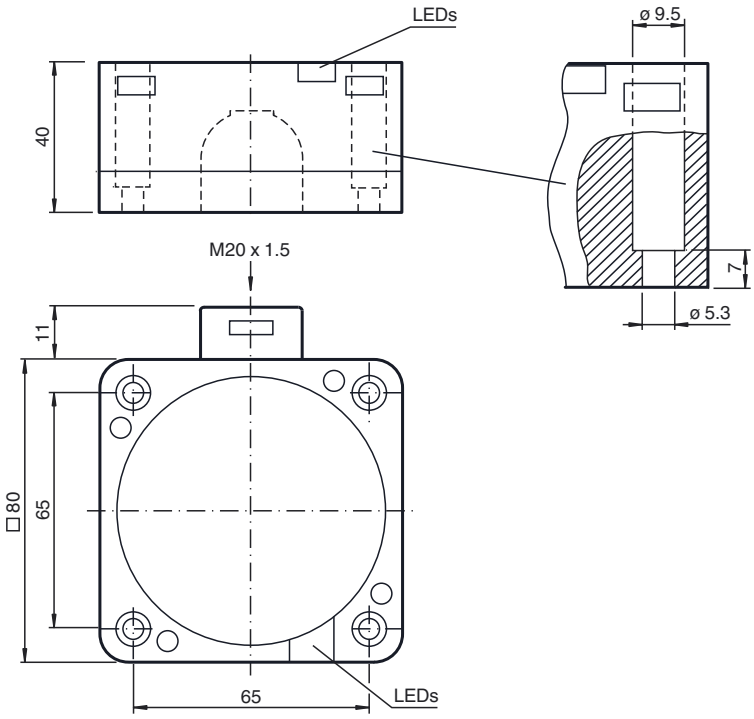

Дата публикации: 2015-02-24 11:11 Дата издания: 2015-02-25 129428_rus.xml

Свързване

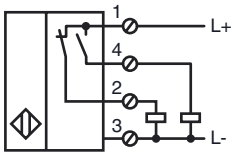

Установка Примечание

Эти датчики особенно хорошо подходят для встройки заподлицо в напольные транспортеры. Благодаря точной встройке в металлические напольные плиты датчик в значительной степени защищен от механических повреждений.
Датчик приближения объекта и металлическую н.

Большое расстояние срабатывания обеспечивает надежную регистрацию и, тем самым, контроль и управление напольного транспортера.

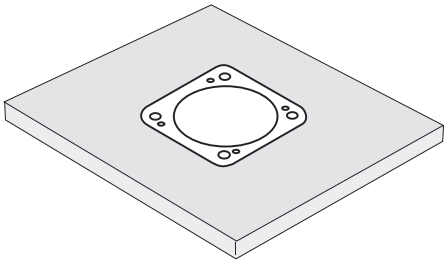

Дата публикации: 2015-02-24 11:11 Дата издания: 2015-02-25 129428_rus.xml

См. "Общие сведения об информации о продукции Pepperl+Fuchs".
Pepperl+Fuchs Group www.pepperl-fuchs.com
США: +1 330 486 0001 fa-info@us.pepperl-fuchs.com
Германия: +49 621 776-1111 fa-info@pepperl-fuchs.com
Сингапур: +65 6779 9091 fa-info@sg.pepperl-fuchs.com
PEPPERL+FUCHS SENSING YOUR NEEDS