

Код для заказа

NCB50-FP-A2-P1

Характеристики

- **50 мм, монтаж заподлицо**
- **4-проводные, постоянного тока**

Технические данные

Общие данные		
Функция переключающих элементов		Тип PNP двухсторонний контакт
Интервал переключений	s_n	50 мм
Монтаж		монтаж заподлицо
Выходная полярность		пост. ток
Гарантированный интервал переключений	s_a	0 ... 40,5 мм
Коэффициент восстановления r_{Al}		0,38
Коэффициент восстановления r_{Cu}		0,35
Коэффициент восстановления $r_{1.4301}$		0,83
Параметры		
Рабочее напряжение	U_B	10 ... 60 В пост. ток
Частота переключений	f	0 ... 80 Гц
Гистерезис	H	обычно. 3 %
Защита от неправильной полярности подключения		защита от неправильной полярности подключения
Защита от короткого замыкания		тактирующий
Падение напряжения	U_d	≤ 3 В
Рабочий ток	I_L	0 ... 200 мА
Остаточный ток	I_r	0 ... 0,5 мА
Ток холостого хода	I_0	≤ 20 мА
Время готовности	t_v	≤ 300 мсек
Индикатор рабочего напряжения		светодиод, зеленый
Индикация переключения		светодиод, желтый
Параметры функциональной безопасности		
$MTTF_d$		670 a
Срок использования (T_M)		20 a
Степень диагностического покрытия (DC)		0 %
Окружающие условия		
Температура окружающей среды		-25 ... 70 °C (-13 ... 158 °F)
Механические данные		
Тип подключения		Резьбовые клеммы
Информация о подключении		На одно клеммное соединение может устанавливаться не более двух проводников с одинаковым сечением! момент затяжки 1,2 Нм + 10%
Поперечное сечение проводника		до 2,5 мм^2
Минимальное поперечное сечение		без обжимной концевой втулки 0,5 мм^2 , с с концевыми муфтами жил 0,34 мм^2
Максимальное поперечное сечение		без обжимной концевой втулки 2,5 мм^2 , с с концевыми муфтами жил 1,5 мм^2
Материал корпуса		ПБТ
Торцевая поверхность		ПБТ
Основание корпуса		ПБТ
Тип защиты		IP68
Масса		445 г
Соответствие стандартам и директивам		
Соответствие стандартам		
Стандарты		EN 60947-5-2:2007 IEC 60947-5-2:2007
Лицензии и сертификаты		
Разрешение по нормам UL		cULus Listed, General Purpose
Разрешение CSA		cCSAus Listed, General Purpose
Разрешение CCC		Сертифицировано China Compulsory Certification (CCC)

Дата публикации: 2016-09-29 11:39 Дата издания: 2016-10-27 119181_rus.xml

Размеры

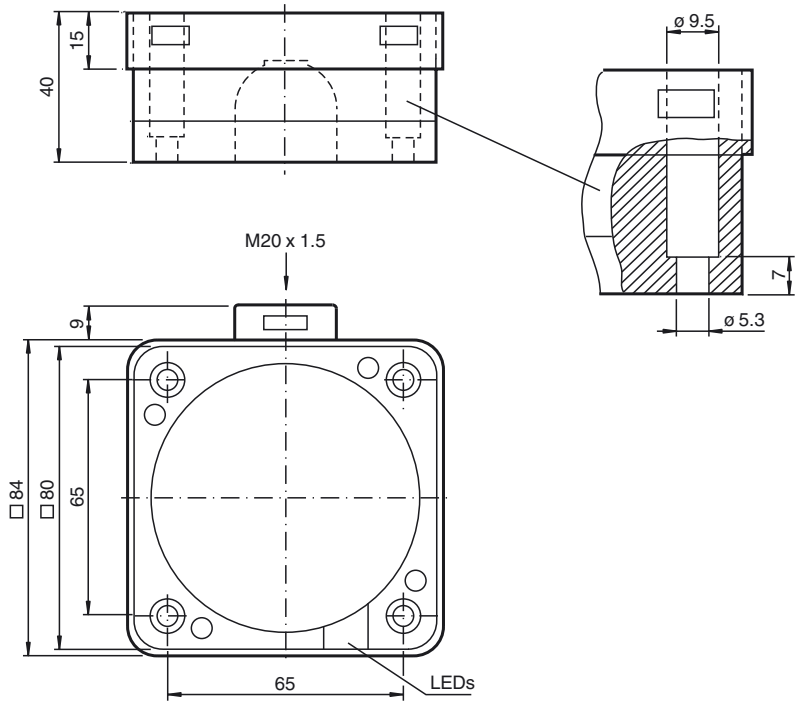

Свързване

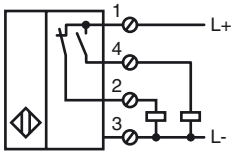

Дата публикации: 2016-09-29 11:39 Дата издания: 2016-10-27 119181_rus.xml

См. "Общие сведения об информации о продукции Pepperl+Fuchs".
Pepperl+Fuchs Group www.pepperl-fuchs.com
США: +1 330 486 0001 fa-info@us.pepperl-fuchs.com
Германия: +49 621 776-1111 fa-info@pepperl-fuchs.com
Сингапур: +65 6779 9091 fa-info@sg.pepperl-fuchs.com
PEPPERL+FUCHS SENSING YOUR NEEDS

Установка Примечание

Эти датчики особенно пригодны для монтажа заподлицо в транспортных наземных установках. При подобающем монтаже в плитах пола переключатель по большей части защищен от механических повреждений. Переключатель приближения и металлическая плита пола могут монтироваться заподлицо (опасность травмирования исключается).

Значительное расстояние срабатывания обеспечивает надежную регистрацию и таким образом надежный контроль и управление наземной транспортной установкой.

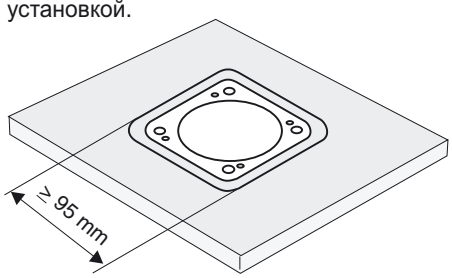

Внимание!
После удаления металлического экрана переключатель приближения не может быть встроен заподлицо.

Дата публикации: 2016-09-29 11:39 Дата издания: 2016-10-27 119181_rus.xml