

0102

Код для заказа

NJ1,5-18GM-N-D

Характеристики

- **1,5 мм, монтаж заподлицо**
- **Герметичен до 350 бар динамического воздействия на активную поверхность**
- **Может эксплуатироваться при условиях до SIL 2 согласно нормам IEC 61508**

Приложение

Примечание
Техническая информация об этом продукте представлена на сайте www.pepperl-fuchs.com. Информация включает параметры свободного пространства, необходимого для монтажа!

Технические данные

Общие данные		
Функция переключателя		Нормально замкнутый (н.з.)
Вид выхода		NAMUR
Интервал переключений	s_n	1,5 мм
Монтаж		монтаж заподлицо
Гарантированный интервал переключений	s_a	0 ... 1,22 мм
Коэффициент восстановления r_{Al}		0
Коэффициент восстановления r_{Cu}		0
Коэффициент восстановления $r_{1.4301}$		0,85
Параметры		
Номинальное напряжение	U_o	8,2 В (R_i ca. 1 k&Ом;)
Частота переключений	f	0 ... 400 Гц
Гистерезис	H	обычно. %
Потребляемый ток		
Испытательная пластинка не обнаружена		≥ 3 мА
Испытательная пластинка обнаружена		≤ 1 мА
Предельные характеристики		
Рабочее давление		350 bar (5076,4 psi)
Параметры функциональной безопасности		
$MTTF_d$		10880 a
Срок использования (T_M)		20 a
Степень диагностического покрытия (DC)		0 %
Окружающие условия		
Температура окружающей среды		-25 ... 85 °C (-13 ... 185 °F)
Механические данные		
Тип подключения		Кабель Поливинилхлорид (ПВХ) , 2 м
Поперечное сечение проводника		0,34 мм^2
Материал корпуса		Высококачественная сталь 1.4305 / AISI 303
Торцевая поверхность		Керамика
Тип защиты		IP66 / IP68
Кабель		
Радиус изгиба		> 10 x диаметр кабеля
Общие сведения		
Эксплуатация во взрывоопасных зонах		см. Руководство по эксплуатации
Категория		2G; 1D
Соответствие стандартам и директивам		
Соответствие стандартам		
NAMUR		EN 60947-5-6:2000 IEC 60947-5-6:1999
Стандарты		EN 60947-5-2:2007 IEC 60947-5-2:2007
Лицензии и сертификаты		
Разрешение по нормам UL		cULus Listed, General Purpose
Разрешение CSA		cCSAus Listed, General Purpose

Размеры

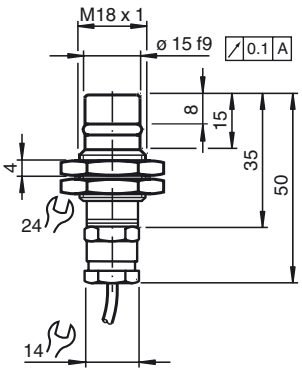

Свързване

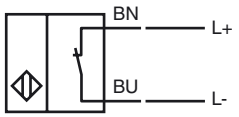

Дата публикации: 2016-11-08 17:40 Дата издания: 2016-11-09 106342_rus.xml

Уровень защиты оборудования Gb

Инструкция	**Электрическая оснастка для взрывоопасных зон**
Категория устройства 2G	для использования во взрывоопасных зонах, содержащих газ, пары и туман
Сертификат соответствия типу EC	PTB 00 ATEX 2048 X
Маркировка CE	CE 0102
Маркировка ATEX	Ex II 2G Ex ia IIC T6…T1 Gb Маркировка Ex также может быть напечатана на наклейке, входящей в комплект поставки.
Стандарты	EN 60079-0:2012+A11:2013 EN 60079-11:2012 Класс взрывозащиты - искробезопасный Ограничения устанавливаются нижеприведенными условиями
Соответствующий тип	NJ1,5-18GM-N-D..
Эффективная внутренняя индуктивность C_i	≤ 50 нФ Предусмотрено использование кабеля длиной 10 м.
Эффективная внутренняя емкость L_i	≤ 60 мкХ Предусмотрено использование кабеля длиной 10 м.
Общие сведения	Эксплуатацию оборудования осуществлять в соответствии с данными спецификации и настоящего руководства по эксплуатации. Необходимо соблюдать сертификат соответствия типу EU. Необходимо соблюдать особые условия! Директива ATEX и, следовательно, сертификаты соответствия типу EU в целом применимы только к эксплуатации электрооборудования при атмосферных условиях. Указанным сертифицирующим органом была проведена проверка эксплуатации при температуре окружающей среды > 60 °C в отношении нагрева поверхностей. При эксплуатации оборудования вне атмосферных условий необходимо учитывать возможность снижения минимальной энергии искры зажигания.
Максимальная допустимая температура окружающей среды T_{amb}	Сведения относительно совместимости подключенного типа контура, максимальной допустимой температуры окружающего воздуха, класса температуры и значений эффективного внутреннего сопротивления см. в сертификате аттестации EC.
Установка, ввод в эксплуатацию	Необходимо соблюдать законодательные акты, нормативные документы или стандарты, касающиеся использования или предусмотренной цели использования устройств. Искробезопасность может быть гарантирована только при условии подключения соответствующего оборудования и при наличии подтверждения искробезопасности. Если маркировка Ex напечатана только на наклейке, входящей в комплект поставки, ее необходимо наклеить в непосредственной близости от датчика. Поверхность, на которую будет наклеена наклейка, должна быть чистой и обезжиренной. Наклейка должна легко читаться и не стираться, в том числе в случае возможной коррозии под воздействием химикатов.
Техническое обслуживание	В оснастку, которая используется во взрывоопасных зонах, не разрешается вносить никаких изменений. Такая оснастка не подлежит ремонту.
Специальные условия	Соединительные разъемы датчика должны быть настроены таким образом, чтобы был достигнут как минимум уровень защиты IP20 в соответствии с IEC 60529.
Защита от механических повреждений	При эксплуатации устройства в диапазоне температур от -60 °C до -20 °C обеспечьте защиту датчика от эффектов воздействия, установив дополнительный корпус. Кроме того, следует учитывать сведения относительно минимальной температуры окружающей среды для датчика в соответствии с данными в спецификациях.
Электростатический заряд	Следует избегать накопления электростатического заряда на металлических частях корпуса. Избежать накопления опасного электростатического заряда на металлических частях корпуса можно путем включения этих металлических частей корпуса в контур выравнивания потенциала.

Дата публикации: 2016-11-08 17:40 Дата издания: 2016-11-09 106342_rus.xml

Уровень защиты оборудования Da

Инструкция	**Электрическая оснастка для взрывоопасных зон**
Категория устройства 1D	для использования во взрывоопасных зонах, содержащих горючую пыль
Сертификат соответствия типу EC	PTB 00 ATEX 2048 X
Маркировка CE	CE 0102
Маркировка ATEX	Ex II 1D Ex ia IIIC T135°C Da Маркировка Ex также может быть напечатана на наклейке, входящей в комплект поставки.
Стандарты	EN 60079-0:2012+A11:2013 EN 60079-11:2012 Класс взрывозащиты - искробезопасный Ограничения устанавливаются нижеприведенными условиями
Соответствующий тип	NJ1,5-18GM-N-D..
Эффективная внутренняя индуктивность C_i	≤ 50 нФ Предусмотрено использование кабеля длиной 10 м.
Эффективная внутренняя емкость L_i	≤ 60 мкХ Предусмотрено использование кабеля длиной 10 м.
Общие сведения	Эксплуатацию оборудования осуществлять в соответствии с данными спецификации и настоящего руководства по эксплуатации. Необходимо соблюдать сертификат соответствия типу EU. Директива ATEX и, следовательно, сертификаты соответствия типу EU в целом применимы только к эксплуатации электрооборудования при атмосферных условиях. Указанным сертифицирующим органом была проведена проверка эксплуатации при температуре окружающей среды > 60 °C в отношении нагрева поверхностей. При эксплуатации оборудования вне атмосферных условий необходимо учитывать возможность снижения минимальной энергии искры зажигания.
Максимальная допустимая температура окружающей среды T_{amb}	Сведения относительно совместимости подключенного типа контура, максимальной допустимой температуры окружающей среды, температуры поверхности и значений эффективного внутреннего сопротивления см. в сертификате аттестации EC. **Соблюдайте максимально допустимую температуру окружающей среды, указанную в техническом паспорте, при этом из двух значений ориентируйтесь на самое низкое.**
Установка, ввод в эксплуатацию	Необходимо соблюдать законодательные акты, нормативные документы или стандарты, касающиеся использования или предусмотренной цели использования устройств. Искробезопасность может быть гарантирована только при условии подключения соответствующего оборудования и при наличии подтверждения искробезопасности. Если маркировка Ex напечатана только на наклейке, входящей в комплект поставки, ее необходимо наклеить в непосредственной близости от датчика. Поверхность, на которую будет наклеена наклейка, должна быть чистой и обезжиренной. Наклейка должна легко читаться и не стираться, в том числе в случае возможной коррозии под воздействием химикатов.
Техническое обслуживание	В оснастку, которая используется во взрывоопасных зонах, не разрешается вносить никаких изменений. Такая оснастка не подлежит ремонту.
Специальные условия	Соединительные разъемы датчика должны быть настроены таким образом, чтобы был достигнут как минимум уровень защиты IP20 в соответствии с IEC 60529.
Защита от механических повреждений	При эксплуатации устройства в диапазоне температур от -60 °C до -20 °C обеспечьте защиту датчика от эффектов воздействия, установив дополнительный корпус. Кроме того, следует учитывать сведения относительно минимальной температуры окружающей среды для датчика в соответствии с данными в спецификациях.
Электростатический заряд	Следует избегать накопления электростатического заряда на металлических частях корпуса. Избежать накопления опасного электростатического заряда на металлических частях корпуса можно путем включения этих металлических частей корпуса в контур выравнивания потенциала. Запрещается устанавливать входящую в комплект поставки табличку с названием в зонах возможного скопления электростатического заряда.

Дата публикации: 2016-11-08 17:40 Дата издания: 2016-11-09 106342_rus.xml