

Код для заказа

NJ40+U1+N

Характеристики

- **40 мм, монтаж не заподлицо**

Принадлежности

MHW 01

MH 04-2681F

MH 04-2057B

Технические данные

Общие данные		
Функция переключателя		Нормально замкнутый (н.з.)
Вид выхода		NAMUR
Интервал переключений	s_n	40 мм
Монтаж		монтаж не заподлицо
Гарантированный интервал переключений	s_a	0 ... 32,4 мм
Коэффициент восстановления	r_{Al}	0,4
Коэффициент восстановления	r_{Cu}	0,3
Коэффициент восстановления	$r_{1.4301}$	0,85
Тип выхода		2-проводной
Параметры		
Номинальное напряжение	U_o	8,2 В (R_i ca. 1 k&Ом;)
Частота переключений	f	0 ... 80 Гц
Потребляемый ток		
Испытательная пластинка не обнаружена		≥ 3 мА
Испытательная пластинка обнаружена		≤ 1 мА
Параметры функциональной безопасности		
$MTTF_d$		2588 a
Срок использования (T_M)		20 a
Степень диагностического покрытия (DC)		0 %
Окружающие условия		
Температура окружающей среды		-25 ... 100 °C (-13 ... 212 °F)
Механические данные		
Тип подключения		Резьбовые клеммы
Информация о подключении		На одно клеммное соединение может устанавливаться не более двух проводников с одинаковым сечением! момент затяжки 1,2 Нм + 10%
Поперечное сечение проводника		до 2,5 мм^2
Минимальное поперечное сечение		без обжимной концевой втулки 0,5 мм^2 , с с концевыми муфтами жил 0,34 мм^2
Максимальное поперечное сечение		без обжимной концевой втулки 2,5 мм^2 , с с концевыми муфтами жил 1,5 мм^2
Материал корпуса		ПБТ
Торцевая поверхность		ПБТ
Тип защиты		IP68
Примечание		Момент затяжки: 1,8 Нм (корпус)
Общие сведения		
Эксплуатация во взрывоопасных зонах		см. Руководство по эксплуатации
Категория		1G; 2G; 1D
Соответствие стандартам и директивам		
Соответствие стандартам		
NAMUR		EN 60947-5-6:2000 IEC 60947-5-6:1999
Стандарты		EN 60947-5-2:2007 EN 60947-5-2/A1:2012 IEC 60947-5-2:2007 IEC 60947-5-2 AMD 1:2012
Лицензии и сертификаты		
Разрешение по ВЧ		
Чертеж схемы управления		116-0165
Разрешение по нормам UL		cULus Listed, General Purpose
Разрешение CSA		cCSAus Listed, General Purpose
Разрешение CCC		Для устройств с максимальным рабочим напряжением ≤36 В не требуется допуск, поэтому для них не предусмотрен идентификатор CCC.

Размеры

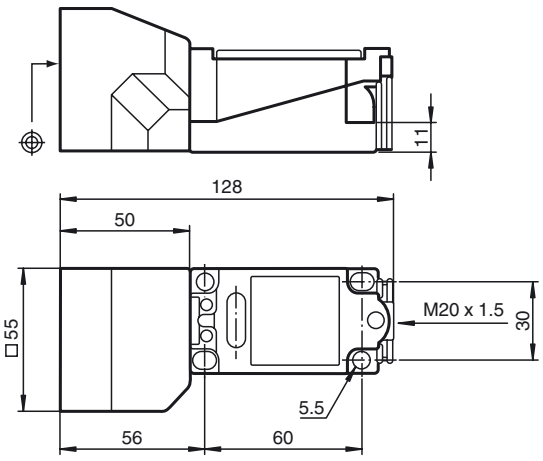

Дата публикации: 2017-11-15 13:02 Дата издания: 2017-11-15 106690_rus.xml

Свързване

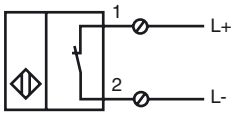

Уровень защиты оборудования Ga	
Маркировка CE	CE 0102
Эффективная внутренняя индуктивность C_i	≤ 180 нФ Предусмотрено использование кабеля длиной 10 м.
Эффективная внутренняя емкость L_i	≤ 130 мкХ Предусмотрено использование кабеля длиной 10 м.
Температура окружающей среды	Сведения относительно совместимости подключенного типа контура, максимальной допустимой температуры окружающего воздуха, класса температуры и значений эффективного внутреннего сопротивления см. в сертификате аттестации ЕС. **Примечание.** Используйте таблицу температур для категории 1!!! Значения в таблице температур для категории 1 уже уменьшены на 20% в соответствии с EN 1127-1.
Уровень защиты оборудования Gb	
Маркировка CE	CE 0102
Эффективная внутренняя индуктивность C_i	≤ 180 нФ Предусмотрено использование кабеля длиной 10 м.
Эффективная внутренняя емкость L_i	≤ 130 мкХ Предусмотрено использование кабеля длиной 10 м.
Максимальная допустимая температура окружающей среды T_{amb}	Сведения относительно совместимости подключенного типа контура, максимальной допустимой температуры окружающего воздуха, класса температуры и значений эффективного внутреннего сопротивления см. в сертификате аттестации ЕС.
Уровень защиты оборудования Da	
Маркировка CE	CE 0102
Эффективная внутренняя индуктивность C_i	≤ 180 нФ Предусмотрено использование кабеля длиной 10 м.
Эффективная внутренняя емкость L_i	≤ 130 мкХ Предусмотрено использование кабеля длиной 10 м.

Дата публикации: 2017-11-15 13:02 Дата издания: 2017-11-15 106690_rus.xml