Функциональные клеммные модули Inline - IB IL CNT-PAC - 2861852

Обратите внимание на то, что приведенные здесь данные взяты из online-каталога. Полная информация и данные содержатся в документации пользователя. Действуют Общие условия использования для информации, загруженной из интернета. (http://phoenixcontact.ru/download)



Клемма счетчика Inline в комплекте с принадлежностями (соединительный штекер и маркировочные полосы), 1 вход счетчика, 1 управляющий вход, 1 выход, 24 В пост. тока, 500 мА, 3-проводная схема подключения

Описание изделия

Клеммный модуль Inline со счетчиком, IB IL CNT, регистрирует и обрабатывает быстрые последовательности импульсных сигналов датчиков. В модуле имеется счетный вход, вход управляющего сигнала и переключающий выход, который может быть настроен самим модулем. Таким образом, обеспечивается быстрое время отклика вне зависимости от типа шины и системы управления.
Модуль может работать в следующих режимах:
- Подсчет событий,
- Измерение времени и
- Генерирование импульсов

Входы могут использоваться для подключения инициаторов с питанием 24 В постоян. тока и 5 В постоян. тока. Максимальное значение тока на переключающем контакте составляет 500 мА.
Клеммные модули со счетчиками (Inline) оснащаются откидными держателями для маркировки. В держатели вставляются определенные маркировочные карточки в соответствии с назначением модуля. Для обозначения мест подсоединения проводников поставляются маркировочные полосы ZB-FM-6...

Характеристики товаров

- Питание датчика 24 В, включая устройство контроля
- Активизированный вход
- Учитываемое значение при измерении времени 16 бит
- Четыре режима работы: счетчик пороговых сигналов, измеритель частоты, управляемый временем или состоянием, измеритель времени (длительность периода или импульса) и генератор импульсов
- Обработка сигналов на 5 В или 24 В
- Входная частота до 100 кГц
- 1 счетчик
- Учитываемое значение при счете пороговых сигналов и измерении частоты 24 бит

RoHS

Коммерческие данные

Упаковочная единица	1 STK
GTIN	4 017918 894559
GTIN	4017918894559
Вес/шт. (без упаковки)	130,000 g

Функциональные клеммные модули Inline - IB IL CNT-PAC - 2861852

Технические данные

Указание

Ограничение износа	ЭМС: продукт класса A, см. декларацию производителя в разделе загрузок

Размеры

Ширина	24,4 мм
Высота	135 мм
Глубина	71,5 мм

Окружающие условия

Температура окружающей среды (при эксплуатации)	-25 °C ... 55 °C
Температура окружающей среды (хранение/транспорт)	-25 °C ... 85 °C
Допустимая отн. влажность воздуха (при эксплуатации)	10 % ... 95 % (согласно DIN EN 61131-2)
Допустимая влажность воздуха (хранение / транспортировка)	10 % ... 95 % (согласно DIN EN 61131-2)
Давление воздуха (при эксплуатации)	70 кПа ... 106 кПа (до 3000 м над уровнем моря)
Давление воздуха (хранение / транспортировка)	70 кПа ... 106 кПа (до 3000 м над уровнем моря)
Степень защиты	IP20

Общие сведения

Тип монтажа	Монтажная рейка
Вес нетто	130 г
Указания по значениям массы	Со штекером
Режим работы	Режим передачи данных процесса (2 слова)
Диагностические сообщения	Короткое замыкание в цепи питания датчика
	Перегрузка цепи питания датчика

Интерфейсы

Система на базе полевой шины	Lokalbus
Наименование	Локальная шина Inline
Тип подключения	Распределитель Inline
Скорость передачи данных	500 кбит/с
Среда передачи	Медь

Питание электронного модуля

Электропитание	24 В DC
Диапазон напряжения питания	19,2 В DC ... 30 В DC (включая все отклонения и коэффициент пульсации)
Напряжение в логической схеме U_L	7,5 В
Потребляемый ток	Тип. 40 мА (Из локальной шины)
Потребляемая мощность	макс. 0,375 Вт (на U_L)

Потенциалы Inline

Напряжение в логической схеме U_L	7,5 В DC
Потребляемый ток при U_L	Тип. 40 мА
	макс. 50 мА

Функциональные клеммные модули Inline - IB IL CNT-PAC - 2861852

Технические данные

Потенциалы Inline

Питание сегментных цепей U_S	24 В DC (номинал)
Потребляемый ток при U_S	макс. 1 A
Потребляемая мощность	макс. 0,375 Вт (на U_L)

Входы сигнала счетчика

Наименование, вход	Вход счетчика для сигналов 24 В
Количество входов	1 (возможно использование только одного входа счетчика, для сигналов 24 В или 5 В)
Тип подключения	Пружинный зажим
Режим работы	Подсчет событий, измерение частоты / времени
Входное напряжение	24 В DC (Номинальное напряжение)
	30 В DC (максимальный)
Диапазон входных напряжений, сигнал "0"	0 В DC ... 5 В DC
Диапазон входных напряжений, сигнал "1"	15 В DC ... 30 В DC
Входная частота	макс. 100 кГц
Входной ток	Тип. 5 мА
Наименование, вход	Вход счетчика для сигналов 5 В
Количество входов	1 (возможно использование только одного входа счетчика, для сигналов 24 В или 5 В)
Тип подключения	Пружинный зажим
Способ подключения	2-проводной экранированный, внешнее питание 5 В
Режим работы	Подсчет событий, измерение частоты / времени
Входное напряжение	5 В DC (Номинальное напряжение)
	8 В DC (максимальный)
Диапазон входных напряжений, сигнал "0"	0 В ... 1,5 В
Диапазон входных напряжений, сигнал "1"	3,5 В ... 8 В
Входная частота	макс. 100 кГц
Входной ток	Тип. 5 мА
Входное сопротивление	около 1,7 кΩ

Цифровые выходы

Наименование, выход	Выходной переключающий контакт
Тип подключения	Пружинный зажим
Способ подключения	2-проводная схема
Количество выходов	1
Защитная схема	Защита от кор. зам. да, с защитой от коротких замыканий (автоматическое включение)
Выходное напряжение	24 В DC (Номинальное напряжение)
Выходной ток	макс. 0,5 A (Номинальный ток)
Номинальная индуктивная нагрузка	макс. 12 ВА (1,2 Гн, 48 Ом)
Номинальная нелинейная нагрузка	макс. 12 Вт
Номинальная активная нагрузка	макс. 12 Вт (48 Ω)

Функциональные клеммные модули Inline - IB IL CNT-PAC - 2861852

Технические данные

Стандарты и предписания

Подключение согласно стандарту	CUL
Степень защиты	III, IEC 61140, EN 61140, VDE 0140-1

Environmental Product Compliance

China RoHS	Период времени для применения по назначению: не ограничен = EFUP-e
	Не содержит опасных веществ, выходящих за пределы пороговых значений

Чертежи

Блок-схема

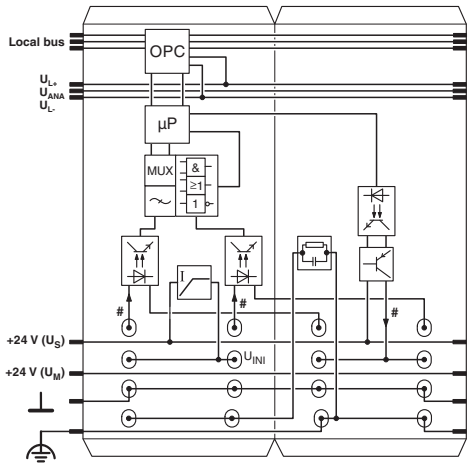

Чертеж

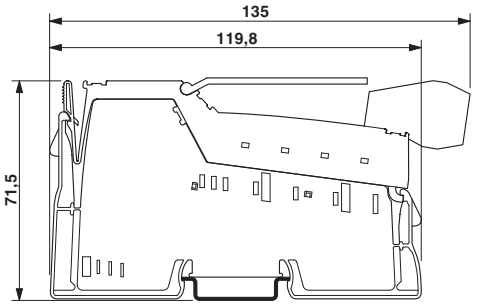

Схема подключения

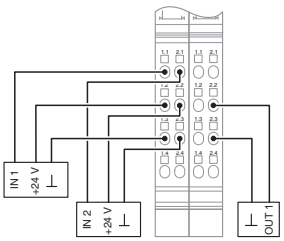

Классификация

eCl@ss

eCl@ss 4.0	27250304
eCl@ss 4.1	27250304
eCl@ss 5.0	27250304
eCl@ss 5.1	27242605
eCl@ss 6.0	27242605

Функциональные клеммные модули Inline - IB IL CNT-PAC - 2861852

Классификация

eCl@ss

eCl@ss 7.0	27242605
eCl@ss 8.0	27242605
eCl@ss 9.0	27242605

ETIM

ETIM 2.0	EC001433
ETIM 3.0	EC001601
ETIM 4.0	EC001601
ETIM 5.0	EC001601
ETIM 6.0	EC001601

UNSPSC

UNSPSC 6.01	43172015
UNSPSC 7.0901	43201404
UNSPSC 11	43172015
UNSPSC 12.01	43201404
UNSPSC 13.2	32151602

Сертификаты

Сертификаты

Сертификаты

UL Recognized / cUL Recognized / LR / ABS / RINA / BSH / BV / BSH / EAC / DNV GL / cULus Recognized

Сертификация для взрывоопасных зон

Подробности сертификации

UL Recognized		http://database.ul.com/cgi-bin/XYV/template/LISEXT/1FRAME/index.htm	FILE E 140324
cUL Recognized		http://database.ul.com/cgi-bin/XYV/template/LISEXT/1FRAME/index.htm	FILE E 140324
LR		http://www.lr.org/en	08/20033

Функциональные клеммные модули Inline - IB IL CNT-PAC - 2861852

Сертификаты

ABS	http://www.eagle.org/eagleExternalPortalWEB/	14-HG1273245-PDA
RINA	http://www.rina.org/en	ELE183315XG
BSH	http://www.bsh.de/de/index.jsp	Anwenderhinweis
BV	http://www.veristar.com/portal/veristarinfo/generalinfo/approved/approvedProducts/equipmentAndMaterials	20989/B2_BV
BSH	http://www.bsh.de/de/index.jsp	658
EAC		EAC-Zulassung
DNV GL	https://www.dnvgl.de/	A-13984
cULus Recognized	http://database.ul.com/cgi-bin/XYV/template/LISEXT/1FRAME/index.htm	

Принадлежности

Принадлежности

Штекеры

Соединитель Inline - IB IL SCN-8 - 2726337

Штекер, для цифровых 1-, 2- или 8-канальных клеммных модулей Inline



Функциональные клеммные модули Inline - IB IL CNT-PAC - 2861852

Принадлежности

Экранированный штекер Inline - IB IL SCN-6 SHIELD - 2726353



Экранированный штекер Inline

Комплект разъемов

Комплект штекеров - IB IL AO/CNT-PLSET - 2732664



Комплект штекеров

Маркировочный щит

Держатель для маркировки - IB IL FIELD 2 - 2727501

Держатель для маркировки, ширина: 12,2 мм



Маркировка для клемм, без надписей

Маркировочные полосы - ESL 62X10 - 0809492

Маркировочные полосы, Лист, белый, без маркировки, маркируется с помощью: Офисные системы печати, Плоттер: Лазерный принтер, Тип монтажа: Вставить, Размер маркировочного поля: 62 x 10 мм



Phoenix Contact 2017 © - all rights reserved
http://www.phoenixcontact.com