Гибридный пускатель - ELR H5-IES-SC- 24DC/500AC-2 - 2900414

Обратите внимание на то, что приведенные здесь данные взяты из online-каталога. Полная информация и данные содержатся в документации пользователя. Действуют Общие условия использования для информации, загруженной из интернета. (http://phoenixcontact.ru/download)



Гибридный пускатель для реверсирования 3-фазных электродвигателей до 500 В перем. тока, выходной ток 2,4 A, с управляющим напряжением 24 В пост. тока, настраиваемой схемой отключения при перегрузке, функцией аварийного останова до SIL 3 / PL e и винтовым зажимом

Характеристики товаров

- Ширина 22,5 мм
- Уровень безопасности согласно МЭК 61508-1: SIL3, ISO 13849: PL e
- Сокращение объема соединительных проводников
- Продолжительный срок службы
- Экономия монтажного пространства
- 3-фазные шлейфовые перемычки
- Регулируемый ток для биметаллической функции
- Износоустойчивая коммутация

Коммерческие данные

Упаковочная единица	1 STK
GTIN	4 046356 504058
GTIN	4046356504058
Вес/шт. (без упаковки)	269,600 g

Технические данные

Размеры

Ширина	22,5 мм
Высота	99 мм
Глубина	114,5 мм

Окружающие условия

Температура окружающей среды (при эксплуатации)	-25 °C ... 70 °C (Соблюдайте кривые)
Температура окружающей среды (хранение/транспорт)	-40 °C ... 80 °C
Степень защиты	IP20

Гибридный пускатель - ELR H5-IES-SC- 24DC/500AC-2 - 2900414

Технические данные

Питание устройства

Расчетное напряжение питания цепи управления U_S	24 В DC
Диапазон напряжения питания цепи управления	19,2 В DC ... 30 В DC
Номинальный ток питания цепи управления I_S	40 мА
Защитная схема	Защита от переполюсовки
	Защита от перенапр.

Входные данные

Наименование, вход	Вход управляющего сигнала, справа/слева
Номинальное напряжение цепи управления U_C	24 В DC
Номинальный ток цепи управления I_C	5 мА (Тип входа 1)
Порог срабатывания	9,6 В (Сигнал «0»)
	19,2 В (Сигнал «1»)
Уровень переключения	< 5 В DC (для аварийного останова)
Защитная схема	Защита от переполюсовки
Время отключения, типовое	< 30 мс

Выходные данные выхода нагрузки

Наименование, выход	Выход перемен. тока
Расчетное импульсное напряжение U_e	500 В AC
Диапазон рабочих напряжений	42 В AC ... 550 В AC
Частота сети	50 Гц
	60 Гц
Диапазон токовой нагрузки	180 мА ... 2,4 А (см. Изменение хар-к)
Характеристика срабатывания согласно МЭК 60947-4-2	Класс 10A
Время охлаждения	20 минута (для автоматического сброса)
Расчетный рабочий ток при AC-51	2,4 А
Расчетный рабочий ток при AC-53a	2,4 А
Ток утечки	0 мА
Защитная схема	Защита от перенапр.

Выходные данные выхода обратного сигнала

Наименование, выход	Выход обратного сигнала
Указание	Сигнал обратной связи: Сухой переключающий контакт, сигнальный контакт
Исполнение контакта	1 переключающий контакт
Коммутационная способность согласно МЭК 60947-5-1	3 А (230 В, AC15)
	2 А (24 В, DC13)

Общие сведения

Частота коммутации	≤ 2 Гц (зависимый от нагрузки)
Монтажное положение	Вертикальное (горизонтальная монтажная рейка, отвод двигателя снизу)
Указания по монтажу	установка в ряд, расстояние см. на графике изменения характеристик

Гибридный пускатель - ELR H5-IES-SC- 24DC/500AC-2 - 2900414

Технические данные

Общие сведения

Режим работы	100 % ED
Рассеиваемая мощность, макс.	4,1 Вт
Рассеиваемая мощность, мин.	0,88 Вт
Индикация рабочего напряжения	LED зел.
Индикатор состояния	LED желт.
Индикация ошибок	LED красн.

Параметры подключения на стороне входа

Наименование, подключение	Цепь управления
Тип подключения	Винтовые зажимы
Длина снятия изоляции	8 мм
Резьба винтов	M3
Сечение жесткого провода	0,2 мм² ... 2,5 мм²
Сечение гибкого провода	0,2 мм² ... 2,5 мм²
Сечение проводника AWG	24 ... 14
Момент затяжки	0,5 Нм ... 0,6 Нм

Параметры подключения на стороне выхода

Наименование, подключение	Цепь нагрузки
Тип подключения	Винтовые зажимы
Длина снятия изоляции	8 мм
Резьба винтов	M3
Сечение жесткого провода	0,2 мм² ... 2,5 мм²
Сечение гибкого провода	0,2 мм² ... 2,5 мм²
Сечение проводника AWG	24 ... 14
Момент затяжки	0,5 Нм ... 0,6 Нм

Изоляционные характеристики

Расчетное напряжение изоляции	500 В
Расчетное импульсное напряжение	6 кВ
Категория перенапряжения	III
Степень загрязнения	2
Наименование	Изоляционные характеристики между управляющим входным и питающим напряжением, цепью вспомогательного тока и силовой электрической цепью
Изоляция	Безопасное разделение (МЭК 60947-1/EN 50178) при рабочем напряжении ≤ 300 В AC
	Базовая изоляция (МЭК 60947-1) при рабочем напряжении 300 ... 500 В перем. тока
	Безопасное разделение (EN 50178) при рабочем напряжении 300...500 В перем. тока
Наименование	Изоляционные характеристики между управляющим входным и питающим напряжением и цепью вспомогательного тока
Изоляция	Безопасное разделение (МЭК 60947-1) при цепи вспомогательного тока ≤ 300 В AC

Гибридный пускатель - ELR H5-IES-SC- 24DC/500AC-2 - 2900414

Технические данные

Изоляционные характеристики

	Безопасное разделение (EN 50178) при цепи вспомогательного тока ≤ 300 В перем. тока

Допуски / соответствия

Уровень совокупной безопасности согласно МЭК 61508	≤ 3 (Безопасное отключение)
	2 (Защита электродвигателя)
Категория согласно ISO 13849	3 (Безопасное отключение)
Уровень эффективности согласно ISO 13849	≤ e (Безопасное отключение)
ATEX	# II (2) G [Ex e] [Ex d] [Ex px]
	# II (2) D [Ex t] [Ex p]
Свидетельство ЕС об утверждении типового образца	PTB 07 ATEX 3145
Сертификат UL	NLDX.E228652

Данные UL

SCCR	100 кА (500 В AC (предохранитель 30 A класс CC / 30 A класс J (High-Fault)))
	5 кА (500 В AC (предохранитель 20 A RK5 (Standard-Fault)))
FLA	2,4 A (500 В AC)
Group installation	20 A (class RK5, SCCR 5kA, #24 - 14 AWG max. solid and stranded)
	30 A (class CC or J, SCCR 100kA, #24 - 14 AWG max, solid and stranded)
Category code	NLDX

Стандарты и предписания

Наименование	Стандарты / нормативные документы
Стандарты / нормативные документы	МЭК 60947-1
	МЭК 60947-4-2
	МЭК 61508
	ISO 13849
ATEX	# II (2) G [Ex e] [Ex d] [Ex px]
	# II (2) D [Ex t] [Ex p]

Environmental Product Compliance

China RoHS	Период времени для применения по назначению (EFUP): 50 лет
	Информация об опасных веществах приведена в декларации производителя во вкладке «Загрузки»

Чертежи

Гибридный пускатель - ELR H5-IES-SC- 24DC/500AC-2 - 2900414

Диаграмма

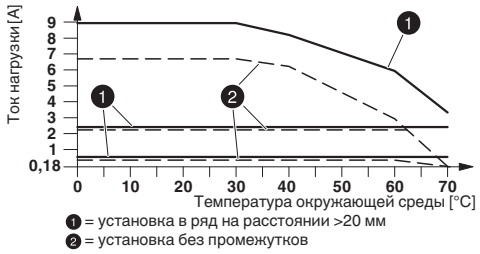

Блок-схема

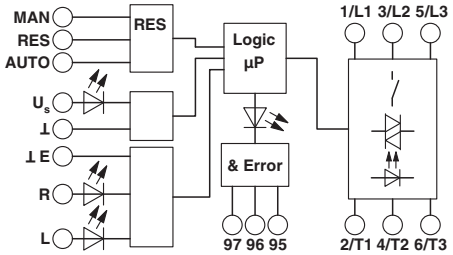

График изменения характеристик

Электрическая схема

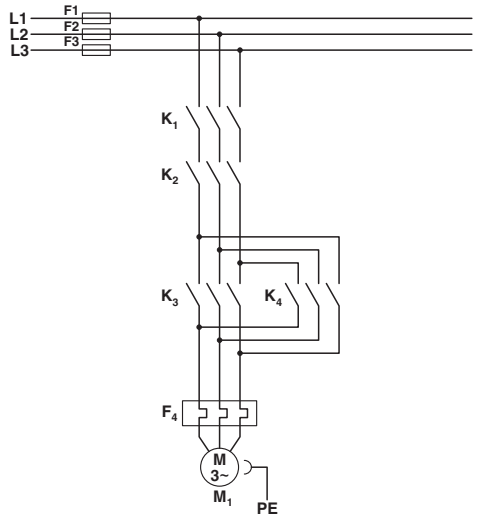

Стандартная схема соединения
Цепь питания реверсивного контактора кат. 3

K1 + K2 = контактор авар. останова
K3 = контактор для пуска против час. стр.
K4 = контактор для пуска по час. стр.
F4 = реле защиты электродв-ля

Электрическая схема

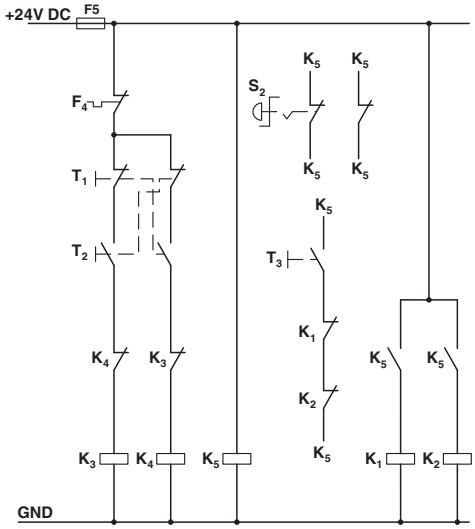

Станд. схема соединения
Цепь управления реверс. контактора кат. 3

K1 + K2 = контактор аварийного останова
K3 = контактор для пуска против час. стр.
K4 = контактор для пуска по ч. стр.
K5 = PSR SCP-24DC.../реле безопасности
T1 = по час. стр., T2 = против час. стр., T3 = возврат в исх. состояние
S2 = авар. останов
F4 = реле защиты электродв-ля

Гибридный пускатель - ELR H5-IES-SC- 24DC/500AC-2 - 2900414

Электрическая схема

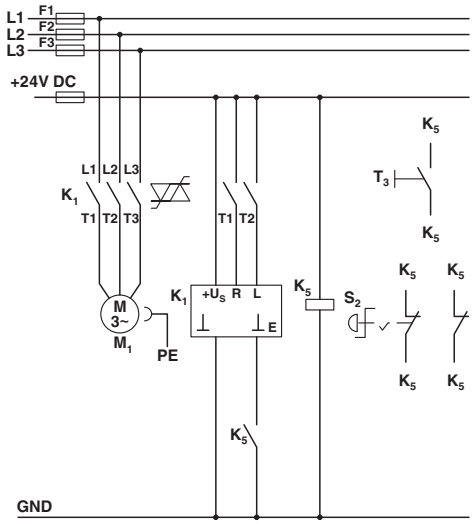

Схема с контактором CONTACTRON

Цепь питания и управления гибридного пускателя электродв-ля с функцией реверсирования '4 в 1' категории 3

K1 = Гибридный пускатель электродв-ля с функцией реверсирования '4 в 1'

K5 = PSR SCP-24DC.../реле безопасности

T1 = по час. стр., T2 = против час. стр., T3 = возврат в исх. состояние

S2 = авар. останов

Классификация

eCl@ss

eCl@ss 5.0	27024002
eCl@ss 5.1	27024002
eCl@ss 6.0	27024002
eCl@ss 7.0	27024002
eCl@ss 8.0	27024002
eCl@ss 9.0	27024002

ETIM

ETIM 2.0	EC001037
ETIM 3.0	EC001037
ETIM 4.0	EC001037
ETIM 5.0	EC001037
ETIM 6.0	EC001037

UNSPSC

UNSPSC 6.01	30211915
UNSPSC 7.0901	39121514
UNSPSC 11	39121514
UNSPSC 12.01	39121514

Гибридный пускатель - ELR H5-IES-SC- 24DC/500AC-2 - 2900414

Классификация

UNSPSC

UNSPSC 13.2	25173902

Сертификаты

Сертификаты

Сертификаты

UL Listed / cUL Listed / IECEE CB Scheme / GL / GL-SW / UL Listed / cUL Listed / EAC / EAC / cULus Listed / GL

Сертификация для взрывоопасных зон

ATEX

Подробности сертификации

UL Listed		http://database.ul.com/cgi-bin/XYV/template/LISEXT/1FRAME/index.htm	FILE E 323771
cUL Listed		http://database.ul.com/cgi-bin/XYV/template/LISEXT/1FRAME/index.htm	FILE E 323771
IECEE CB Scheme		http://www.iecee.org/	DE1-55728
GL		http://www.gl-group.com/newbuilding/approvals/index.html	54757-08 HH
GL-SW			54757-08 HH
UL Listed		http://database.ul.com/cgi-bin/XYV/template/LISEXT/1FRAME/index.htm	FILE E 228652
cUL Listed		http://database.ul.com/cgi-bin/XYV/template/LISEXT/1FRAME/index.htm	FILE E 228652

Гибридный пускатель - ELR H5-IES-SC- 24DC/500AC-2 - 2900414

Сертификаты

EAC		EAC-Zulassung

EAC		7500651.22.01.00245

cULus Listed	

GL	http://www.gl-group.com/newbuilding/approvals/index.html

Принадлежности

Принадлежности

Крышка

Крышка - BRIDGE COVER - 2906240



Крышка BRIDGE COVER используется с перемычками CONTACTRON для закрытия неиспользуемых разъемов, предусмотренных для потенциального расширения установки. Крышка может использоваться с перемычками как с винтовыми зажимами, так и с зажимами Push-in.

Петлевая перемычка

Перемычка - BRIDGE- 2 - 2900746



3-фазные нарезаемые перемычки для 2 модулей семейства CONTACTRON, с винтовым зажимом и шириной корпуса 22,5 мм, соединительный кабель: 0,3 м, с кабельными наконечниками.

Перемычка - BRIDGE- 3 - 2900747



3-фазные нарезаемые перемычки для 3 модулей семейства CONTACTRON, с винтовым зажимом и шириной корпуса 22,5 мм, соединительный кабель: 0,3 м, с кабельными наконечниками.

Гибридный пускатель - ELR H5-IES-SC- 24DC/500AC-2 - 2900414

Принадлежности

Перемычка - BRIDGE- 4 - 2900748



3-фазные нарезаемые перемычки для 4 модулей семейства CONTACTRON, с винтовым зажимом и шириной корпуса 22,5 мм, соединительный кабель: 0,3 м, с кабельными наконечниками.

Перемычка - BRIDGE- 5 - 2900749



3-фазные нарезаемые перемычки для 5 модулей семейства CONTACTRON, с винтовым зажимом и шириной корпуса 22,5 мм, соединительный кабель: 0,3 м, с кабельными наконечниками.

Перемычка - BRIDGE- 6 - 2900750



3-фазные нарезаемые перемычки для 6 модулей семейства CONTACTRON, с винтовым зажимом и шириной корпуса 22,5 мм, соединительный кабель: 0,3 м, с кабельными наконечниками.

Перемычка - BRIDGE- 7 - 2900751



3-фазные нарезаемые перемычки для 7 модулей семейства CONTACTRON, с винтовым зажимом и шириной корпуса 22,5 мм, соединительный кабель: 0,3 м, с кабельными наконечниками.

Перемычка - BRIDGE- 8 - 2900752



3-фазные нарезаемые перемычки для 8 модулей семейства CONTACTRON, с винтовым зажимом и шириной корпуса 22,5 мм, соединительный кабель: 0,3 м, с кабельными наконечниками.

Гибридный пускатель - ELR H5-IES-SC- 24DC/500AC-2 - 2900414

Принадлежности

Перемычка - BRIDGE- 9 - 2900753



3-фазные нарезаемые перемычки для 9 модулей семейства CONTACTRON, с винтовым зажимом и шириной корпуса 22,5 мм, соединительный кабель: 0,3 м, с кабельными наконечниками.

Перемычка - BRIDGE-10 - 2900754



3-фазные нарезаемые перемычки для 10 модулей семейства CONTACTRON, с винтовым зажимом и шириной корпуса 22,5 мм, соединительный кабель: 0,3 м, с кабельными наконечниками.

Перемычка - BRIDGE- 2-3M - 2901543



3-фазные нарезаемые перемычки для 2 модулей семейства CONTACTRON, с винтовым зажимом и шириной корпуса 22,5 мм, соединительный кабель: 3 м, с прилагаемыми кабельными наконечниками.

Перемычка - BRIDGE- 3-3M - 2901656



3-фазные нарезаемые перемычки для 3 модулей семейства CONTACTRON, с винтовым зажимом и шириной корпуса 22,5 мм, соединительный кабель: 3 м, с прилагаемыми кабельными наконечниками.

Перемычка - BRIDGE- 4-3M - 2901659



3-фазные нарезаемые перемычки для 4 модулей семейства CONTACTRON, с винтовым зажимом и шириной корпуса 22,5 мм, соединительный кабель: 3 м, с прилагаемыми кабельными наконечниками.

Гибридный пускатель - ELR H5-IES-SC- 24DC/500AC-2 - 2900414

Принадлежности

Перемычка - BRIDGE- 5-3M - 2901545



3-фазные нарезаемые перемычки для 5 модулей семейства CONTACTRON, с винтовым зажимом и шириной корпуса 22,5 мм, соединительный кабель: 3 м, с прилагаемыми кабельными наконечниками.

Перемычка - BRIDGE- 6-3M - 2901697



3-фазные нарезаемые перемычки для 6 модулей семейства CONTACTRON, с винтовым зажимом и шириной корпуса 22,5 мм, соединительный кабель: 3 м, с прилагаемыми кабельными наконечниками.

Перемычка - BRIDGE- 7-3M - 2901698



3-фазные нарезаемые перемычки для 7 модулей семейства CONTACTRON, с винтовым зажимом и шириной корпуса 22,5 мм, соединительный кабель: 3 м, с прилагаемыми кабельными наконечниками.

Перемычка - BRIDGE- 8-3M - 2901700



3-фазные нарезаемые перемычки для 8 модулей семейства CONTACTRON, с винтовым зажимом и шириной корпуса 22,5 мм, соединительный кабель: 3 м, с прилагаемыми кабельными наконечниками.

Перемычка - BRIDGE- 9-3M - 2901701



3-фазные нарезаемые перемычки для 9 модулей семейства CONTACTRON, с винтовым зажимом и шириной корпуса 22,5 мм, соединительный кабель: 3 м, с прилагаемыми кабельными наконечниками.

Гибридный пускатель - ELR H5-IES-SC- 24DC/500AC-2 - 2900414

Принадлежности

Перемычка - BRIDGE-10-3M - 2901702



3-фазные нарезаемые перемычки для 10 модулей семейства CONTACTRON, с винтовым зажимом и шириной корпуса 22,5 мм, соединительный кабель: 3 м, с прилагаемыми кабельными наконечниками.

Перемычка - BRIDGE- 2-1M - 2901542



3-фазные перемычки в лентах для 2 модулей семейства CONTACTRON с винтовым зажимом и шириной корпуса 22,5 мм, соединительным кабелем 1 м без кабельных наконечников.

Перемычка - BRIDGE- 3-1M - 2901655



3-фазные перемычки в лентах для 3 модулей семейства CONTACTRON с винтовым зажимом и шириной корпуса 22,5 мм, соединительным кабелем 1 м без кабельных наконечников.

Перемычка - BRIDGE- 4-1M - 2901658



3-фазные перемычки в лентах для 4 модулей семейства CONTACTRON с винтовым зажимом и шириной корпуса 22,5 мм, соединительным кабелем 1 м без кабельных наконечников.

Перемычка - BRIDGE- 5-1M - 2901544



3-фазные перемычки в лентах для 5 модулей семейства CONTACTRON с винтовым зажимом и шириной корпуса 22,5 мм, соединительным кабелем 1 м без кабельных наконечников.

Гибридный пускатель - ELR H5-IES-SC- 24DC/500AC-2 - 2900414

Принадлежности

Перемычка - BRIDGE- 6-1M - 2901649



3-фазные перемычки в лентах для 6 модулей семейства CONTACTRON с соединительным кабелем 1 м без кабельных наконечников, ширина корпуса 22,5 мм.

Phoenix Contact 2017 © - all rights reserved
http://www.phoenixcontact.com