Разделитель питания - MACX MCR-SL-RPSSI-2I - 2924825

Обратите внимание на то, что приведенные здесь данные взяты из online-каталога. Полная информация и данные содержатся в документации пользователя. Действуют Общие условия использования для информации, загруженной из интернета. (http://phoenixcontact.ru/download)



Усилитель с измерительным преобразователем и развязкой цепи питания и усилитель с развязкой по входу, HART-transparent. Передает активный сигнал 0/4-20 мА с гальванической развязкой на две нагрузки. Гальваническая развязка 4 цепей, SIL 2 по МЭК 61508, винтовые зажимы

Характеристики товаров

- Возможность подачи питания через разъем, устанавливаемый на несущую рейку
- До SIL 2 согласно EN 61508
- Допускается установка в зоне 2, тип взрывозащиты "n" (EN 60079-15)
- Два выхода с гальванической развязкой 0/4 мА ... 20 мА (активные)
- Двунаправленная передача цифровых коммуникационных сигналов HART (оба выхода)
- Вставные винтовые или пружинные разъемы (технология Push-in), со встроенными контактными гнездами для коммуникаторов HART
- Вход 0/4...20 мА, (с подачей питания или без нее)
- Гальваническая развязка 4 цепей

Коммерческие данные

Упаковочная единица	1 STK
GTIN	4 046356 572040
GTIN	4046356572040
Вес/шт. (без упаковки)	158,000 g

Технические данные

Указание

Ограничение износа	ЭМС: продукт класса A, см. декларацию производителя в разделе загрузок

Размеры

Ширина	12,5 мм
Высота	99 мм
Глубина	114,5 мм

Разделитель питания - MACX MCR-SL-RPSSI-2I - 2924825

Технические данные

Окружающие условия

Температура окружающей среды (при эксплуатации)	-20 °C ... 60 °C (для установки в любом положении)
	-20 °C ... 70 °C (любое монтажное положение, расстояние между модулями # 5 мм, понижающий коэффициент MTBF 2,5, не проверено согласно UL)
Температура окружающей среды (хранение/транспорт)	-40 °C ... 80 °C
Макс. рабочая высота	≤ 2000 м
Допустимая отн. влажность воздуха (при эксплуатации)	10 % ... 95 % (без выпадения конденсата)
Помехоустойчивость	EN 61000-6-2 В случае электромагнитных помех возможны незначительные отклонения.
Степень защиты	IP20

Входные данные

Сигнальный вход	Режим усилителя с развязкой по питанию
Входной сигнал тока	4 мА ... 20 мА
Напряжение питания передатчика	> 21,5 В (20 мА)
	> 21 В (23 мА)
Сигнальный вход	Режим разделительного усилителя
Входной сигнал тока	0 мА ... 20 мА
	4 мА ... 20 мА
Падение напряжения	< 3,9 В (в режиме работы в качестве усилителя с развязкой по входу)

Выходные данные

Сигнальный выход	Режим питающего разделительного усилителя
Выходной сигнал, ток	4 мА ... 20 мА (активный)
	0 мА ... 20 мА
Нагрузка / выходная нагрузка, выход тока	< 450 Ω (20 мА)
	< 380 Ω (23 мА)
Коэффициент пульсаций на выходе	< 20 $мВ_{eff}$
Выходные характеристики при ошибке	0 мА (Разрыв кабеля на входе)
	≥ 23 мА (Короткое замыкание между проводами на входе)
Сигнальный выход	Режим разделительного усилителя
Выходной сигнал, ток	0 мА ... 20 мА (активный)
	4 мА ... 20 мА (активный)
Нагрузка / выходная нагрузка, выход тока	< 450 Ω (20 мА)
	< 380 Ω (23 мА)
Коэффициент пульсаций на выходе	< 20 $мВ_{eff}$
Выходные характеристики при ошибке	0 мА (Разрыв кабеля на входе)
	0 мА (Короткое замыкание между проводами на входе)

Питание

Наименование	Режим питающего разделительного усилителя
Номинальное напряжение питания	24 В DC
Диапазон напряжения питания	19,2 В DC ... 30 В DC (24 В DC -20 %...+25 %)

Разделитель питания - MACX MCR-SL-RPSSI-2I - 2924825

Технические данные

Питание

Потребляемый ток, макс.	< 75 мА (24 В DC / 20 мА)
Потребляемая мощность	< 1,45 Вт (24 В DC / 20 мА)

Характеристики клемм

Сечение жесткого проводника мин.	0,2 мм²
Сечение жесткого проводника макс.	2,5 мм²
Сечение гибкого проводника мин.	0,2 мм²
Сечение гибкого проводника макс.	2,5 мм²
Сечение провода AWG мин.	24
Сечение провода AWG макс.	14
Длина снятия изоляции	7 мм
Резьба винтов	M3
Тип подключения	Винтовые зажимы
Мин. момент затяжки	0,5 Нм
Момент затяжки, макс.	0,6 Нм

Общие сведения

Количество каналов	1
Ошибка передачи, макс.	< 0,1 % (от предела)
Ошибка передачи, стандартная	< 0,05 % (от предела)
Температурный коэффициент, максимальный	< 0,01 %/K
Ступенчатая характеристика (10-90%)	1,3 мс (при скачке 4 мА ... 20 мА, стандартный (типовой))
Индикатор состояния	Светодиодный индикатор, зеленый (напряжение питания, PWR)
Класс воспламеняемости согласно UL 94	V0
Электромагнитная совместимость	Соответствует Директиве по ЭМС
Излучение электромагнитных помех	EN 61000-6-4
Материал корпуса	PA 66-FR
Цвет	зеленый
Наименование	Вход / выход / питание
Гальваническая развязка	300 $В_{эфф}$ (Расчетное напряжение изоляции (категория перенапряжения II; степень загрязнения 2, безопасное разделение согласно EN 61010-1))
	2,5 кВ (50 Гц, 1 мин., проверочное напряжение)
Наименование	Выход 1 / выход 2
Гальваническая развязка	1,5 кВ AC (50 Гц, 1 мин., проверочное напряжение)
Соответствие нормам	Соответствие требованиям EC, в дополнение к EN 61326-1
ATEX	# II 3 G Ex nA IIC T4 Gc X
UL, США / Канада	UL 61010 Listed
	Class I, Div. 2, Groups A, B, C, D T4
	Класс I, зона 2, группа IIC T4
Функциональная безопасность (SIL)	SIL 2

Обмен данными (байпас)

Разделитель питания - MACX MCR-SL-RPSSI-2I - 2924825

Технические данные

Обмен данными (байпас)

Функция HART	есть
Поддерживаемые протоколы	HART

Данные по ЭМС

Наименование	Электромагнитное высокочастотное поле
Стандарты / нормативные документы	EN 61000-4-3
типичное отклонение от конечного значения измерительного диапазона	3 %
Наименование	Быстрые переходные помехи (вспышка)
Стандарты / нормативные документы	EN 61000-4-4
типичное отклонение от конечного значения измерительного диапазона	3 %
Наименование	Помехи по цепи питания
Стандарты / нормативные документы	EN 61000-4-6
типичное отклонение от конечного значения измерительного диапазона	3 %

Стандарты и предписания

Электромагнитная совместимость	Соответствует Директиве по ЭМС
Излучение помех	EN 61000-6-4
Наименование	Электромагнитное высокочастотное поле
Стандарты / нормативные документы	EN 61000-4-3
	EN 61000-4-4
Наименование	Помехи по цепи питания
Стандарты / нормативные документы	EN 61000-4-6
Класс воспламеняемости согласно UL 94	V0
Соответствие нормам	Соответствие требованиям EC, в дополнение к EN 61326-1
ATEX	# II 3 G Ex nA IIC T4 Gc X
UL, США / Канада	UL 61010 Listed
	Class I, Div. 2, Groups A, B, C, D T4
	Класс I, зона 2, группа IIC T4

Environmental Product Compliance

China RoHS	Период времени для применения по назначению (EFUP): 50 лет
	Информация об опасных веществах приведена в декларации производителя во вкладке «Загрузки»

Чертежи

Разделитель питания - MACX MCR-SL-RPSSI-2I - 2924825

Блок-схема

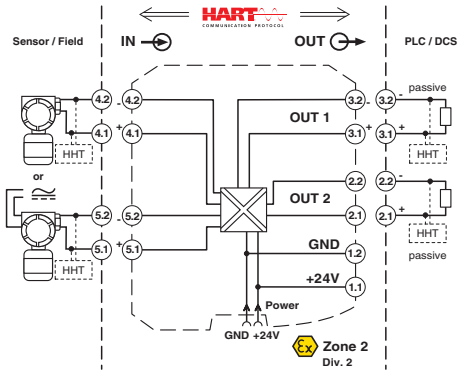

Пиктограмма

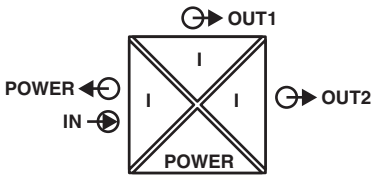

Классификация

eCl@ss

eCl@ss 4.0	27210120
eCl@ss 4.1	27210120
eCl@ss 5.0	27210120
eCl@ss 5.1	27210120
eCl@ss 6.0	27210120
eCl@ss 7.0	27210120
eCl@ss 8.0	27210120
eCl@ss 9.0	27210120

ETIM

ETIM 4.0	EC002653
ETIM 5.0	EC002653
ETIM 6.0	EC002653

UNSPSC

UNSPSC 6.01	30211506
UNSPSC 7.0901	39121008
UNSPSC 11	39121008
UNSPSC 12.01	39121008
UNSPSC 13.2	39121008

Сертификаты

Сертификаты

Сертификаты

Functional Safety / UL Listed / cUL Listed / GL / EAC / cULus Listed

Разделитель питания - MACX MCR-SL-RPSSI-2I - 2924825

Сертификаты

Сертификация для взрывоопасных зон

ATEX / UL Listed / cUL Listed / cULus Listed

Подробности сертификации

Functional Safety			BVS PB 13/10
UL Listed		http://database.ul.com/cgi-bin/XYV/template/LISEXT/1FRAME/index.htm	FILE E 330267
cUL Listed		http://database.ul.com/cgi-bin/XYV/template/LISEXT/1FRAME/index.htm	FILE E 330267
GL		http://www.gl-group.com/newbuilding/approvals/index.html	11564-14 HH
EAC			EAC-Zulassung
cULus Listed			

Phoenix Contact 2017 © - all rights reserved
http://www.phoenixcontact.com