Реле реверсирования нагрузки - ELR W1/10-24DC - 2964306

Обратите внимание на то, что приведенные здесь данные взяты из online-каталога. Полная информация и данные содержатся в документации пользователя. Действуют Общие условия использования для информации, загруженной из интернета. (http://phoenixcontact.ru/download)



Электронное реле реверсирования нагрузки, для управления электродвигателями постоянного тока, со световым индикатором и защитной схемой, выход: 10 - 30 В DC / 10 A

Коммерческие данные

Упаковочная единица	1 STK
GTIN	4 017918 187637
GTIN	4017918187637
Вес/шт. (без упаковки)	607,820 g

Технические данные

Указание

Ограничение износа	ЭМС: продукт класса A, см. декларацию производителя в разделе загрузок

Входные данные

Наименование, вход	Питание устройства
Номинальное напряжение питания	24 В DC ±20 %
Защитная схема	Защита от переполюсовки Диод защиты от переполюсовки
Индикатор состояния	LED зел.
Потребляемый ток	макс. 10 мА
Наименование, вход	Вход управляющего сигнала, справа/слева
Входное номинальное напряжение U_N	24 В DC ±20 %
Потребляемый ток	около 3 мА

Выходные данные выхода нагрузки

Диапазон номинального выходного напряжения	10 В DC ... 30 В DC
Защитная схема	Защита от переполюсовки

Параметры подключения цепи управления

Реле реверсирования нагрузки - ELR W1/10-24DC - 2964306

Технические данные

Параметры подключения цепи управления

Наименование, подключение	Цепь управления
Тип подключения	Винтовые зажимы
Длина снятия изоляции	8 мм
Резьба винтов	M3
Сечение жесткого провода	0,2 мм² ... 6 мм²
Сечение гибкого провода	0,2 мм² ... 4 мм²
Сечение проводника AWG	24 ... 10

Параметры подключения цепи нагрузки

Наименование, подключение	Цепь нагрузки
Тип подключения	Винтовые зажимы
Длина снятия изоляции	8 мм
Резьба винтов	M3
Сечение жесткого провода	0,2 мм² ... 6 мм²
Сечение гибкого провода	0,2 мм² ... 4 мм²
Сечение проводника AWG	24 ... 10

Общие сведения

Испытательное напряжение, вход / выход	2,5 кВ AC
Монтажное положение	Вертикально (монтажная рейка горизонтальная)
Указания по монтажу	Устанавливаются в ряд с промежутком = 20 мм
Стандарты / нормативные документы	EN 50178
Категория перенапряжения	III

Размеры

Ширина	62 мм
Высота	84 мм
Глубина	110 мм

Окружающие условия

Температура окружающей среды (при эксплуатации)	-20 °C ... 60 °C
Температура окружающей среды (хранение/транспорт)	-20 °C ... 70 °C
Степень защиты	IP20

Стандарты и предписания

Стандарты / нормативные документы	EN 50178
Категория перенапряжения	III

Environmental Product Compliance

China RoHS	Период времени для применения по назначению (EFUP): 50 лет
	Информация об опасных веществах приведена в декларации производителя во вкладке «Загрузки»

Чертежи

Реле реверсирования нагрузки - ELR W1/10-24DC - 2964306

Электрическая схема

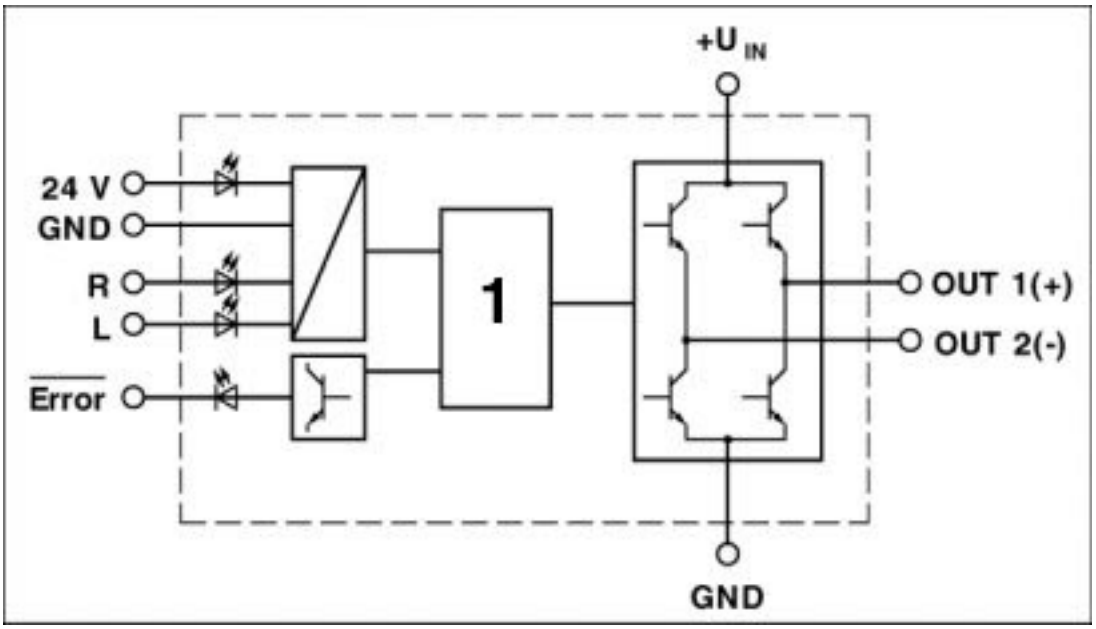

1 = Логическая схема

Классификация

eCl@ss

eCl@ss 4.0	27371003
eCl@ss 4.1	27371003
eCl@ss 5.0	27371003
eCl@ss 5.1	27371003
eCl@ss 6.0	27371018
eCl@ss 7.0	27371018
eCl@ss 8.0	27371018

ETIM

ETIM 4.0	EC002552
ETIM 5.0	EC002552
ETIM 6.0	EC002552

UNSPSC

UNSPSC 6.01	30211915
UNSPSC 7.0901	39121514
UNSPSC 11	39121514
UNSPSC 12.01	39121514
UNSPSC 13.2	39121514

Реле реверсирования нагрузки - ELR W1/10-24DC - 2964306

Сертификаты

Сертификаты

Сертификаты

EAC / EAC

Сертификация для взрывоопасных зон

Подробности сертификации

EAC	EAC	7500651.22.01.00245
EAC	EAC	EAC-Zulassung

Phoenix Contact 2017 © - all rights reserved
http://www.phoenixcontact.com