Измерительный преобразователь тока - MCR-SLP-1-5-UI-0 - 2814359

Обратите внимание на то, что приведенные здесь данные взяты из online-каталога. Полная информация и данные содержатся в документации пользователя. Действуют Общие условия использования для информации, загруженной из интернета. (http://phoenixcontact.ru/download)



Пассивный измерительный преобразователь сигнала тока MCR, для переменного тока 0...1 A / 0...5 A, без выходного переключающего контакта, выходной сигнал 0...10 В / 0...20 мА

Характеристики товаров

- Питание от контура
- Диапазоны измерения 1 A и 5 A пер. тока, с переключаемыми зажимами

RoHS

Г Ш В

Коммерческие данные

Упаковочная единица	1 STK
GTIN	4 017918 148447
GTIN	4017918148447
Вес/шт. (без упаковки)	210,400 g

Технические данные

Указание

Ограничение износа	ЭМС: продукт класса A, см. декларацию производителя в разделе загрузок

Размеры

Ширина	22,5 мм
Высота	99 мм
Глубина	114,5 мм

Окружающие условия

Температура окружающей среды (при эксплуатации)	-25 °C ... 60 °C
Степень защиты	IP20

Входные данные

Вход	Измерительный вход, для сигнала тока 1 A
Диапазон входных токов	0 A AC ... 1 A

Измерительный преобразователь тока - MCR-SLP-1-5-UI-0 - 2814359

Технические данные

Входные данные

Форма импульса	синусоидальный
Нагрузочная способность по максимальному току	2 x I_N (5 мин при температуре окружающей 60 °C)
Нагрузочная способность по импульсному току	50 A (1 с)
Допустимый диапазон регулирования	1,2 x I_N
Номинальная частота f_N	50 Гц
Диапазон измерения частоты	45 Гц ... 60 Гц
Рассеиваемая мощность	1,6 ВА (при I_A = 20 мА)
Тип подключения	Винтовые зажимы
Вход	Измерительный вход, для сигнала тока 5 A
Диапазон входных токов	0 A AC ... 5 A
Форма импульса	синусоидальный
Нагрузочная способность по максимальному току	2 x I_N (5 мин при температуре окружающей 60 °C)
Нагрузочная способность по импульсному току	100 A (1 с)
Допустимый диапазон регулирования	1,2 x I_N
Номинальная частота f_N	50 Гц
Диапазон измерения частоты	45 Гц ... 60 Гц
Рассеиваемая мощность	2,2 ВА (I = 20 мА)
Тип подключения	Винтовые зажимы

Выходные данные

Наименование, выход	Выход напряжения
Выходной сигнал, напряжение	0 В ... 10 В
макс. выходное напряжение	20 В
Нагрузка / выходная нагрузка, выход напряжения	> 100 кΩ
Пульсации	< 50 $мВ_{(ДА)}$
Наименование, выход	выход тока
Выходной сигнал, ток	0 мА ... 20 мА
макс. выходной ток	30 мА
Нагрузка / выходная нагрузка, выход тока	< 750 Ω
Пульсации	< 50 $мВ_{(ДА)}$
Остаточная пульсация, в зависимости от измеренного значения	0,5 % (от измеренного значения (от пика до пика))

Выходной переключающий контакт

Наименование, выход	Без выходного переключающего контакта

Характеристики клемм

Тип подключения	Винтовые зажимы
Сечение жесткого проводника мин.	0,2 мм²
Сечение жесткого проводника макс.	2,5 мм²
Сечение провода AWG мин.	24
Сечение провода AWG макс.	14
Сечение гибкого проводника мин.	0,2 мм²

Измерительный преобразователь тока - MCR-SLP-1-5-UI-0 - 2814359

Технические данные

Характеристики клемм

Сечение гибкого проводника макс.	2,5 мм²
Длина снятия изоляции	8 мм
Резьба винтов	M3

Общие сведения

Ошибка передачи, макс.	< 0,5 % (от предела)
Температурный коэффициент, максимальный	< 0,015 %/K
Ступенчатая характеристика (10-90%)	< 200 мс
Защитная схема	Защита выходов от бросков тока при переходном процессе стабилитроны
Категория перенапряжения	III
Степень загрязнения	2
Расчетное напряжение изоляции	300 В AC (к земле)
Испытательное напряжение, вход / выход	4 кВ (50 Гц, 1 мин)
Цвет	зеленый
Материал корпуса	Полиамид PA, неусиленный
Монтажное положение	<50 °C: на выбор; >50 °C: вертикально (монтаж на горизонтальной монтажной рейке)
Соответствие нормам	Соответствие CE

Стандарты и предписания

Подключение согласно стандарту	CUL
Соответствие нормам	Соответствие CE

Environmental Product Compliance

China RoHS	Период времени для применения по назначению (EFUP): 50 лет
	Информация об опасных веществах приведена в декларации производителя во вкладке «Загрузки»

Чертежи

Чертеж

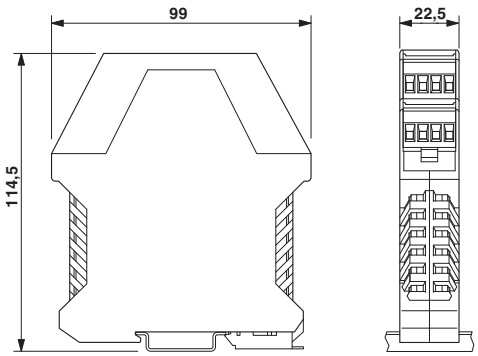

Электрическая схема

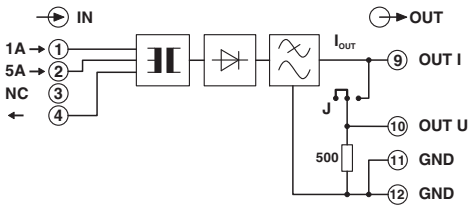

Измерительный преобразователь тока - MCR-SLP-1-5-UI-0 - 2814359

Классификация

eCl@ss

eCl@ss 5.0	27210190
eCl@ss 5.1	27210190
eCl@ss 6.0	27210190
eCl@ss 7.0	27210123
eCl@ss 8.0	27210123
eCl@ss 9.0	27210123

ETIM

ETIM 3.0	EC002475
ETIM 4.0	EC002475
ETIM 5.0	EC002475
ETIM 6.0	EC002475

UNSPSC

UNSPSC 6.01	30211506
UNSPSC 7.0901	39121008
UNSPSC 11	39121008
UNSPSC 12.01	39121008
UNSPSC 13.2	39121032

Сертификаты

Сертификаты

Сертификаты

UL Recognized / cUL Recognized / EAC / cULus Recognized

Сертификация для взрывоопасных зон

Подробности сертификации

UL Recognized		http://database.ul.com/cgi-bin/XYV/template/LISEXT/1FRAME/index.htm	FILE E 238705

cUL Recognized		http://database.ul.com/cgi-bin/XYV/template/LISEXT/1FRAME/index.htm	FILE E 238705

Измерительный преобразователь тока - MCR-SLP-1-5-UI-0 - 2814359

Сертификаты

EAC		EAC-Zulassung

cULus Recognized		http://database.ul.com/cgi-bin/XYV/template/LISEXT/1FRAME/index.htm

Phoenix Contact 2017 © - all rights reserved
http://www.phoenixcontact.com