Реле безопасности - PSR-SPP- 24DC/ESD/4X1/30 - 2981813

Обратите внимание на то, что приведенные здесь данные взяты из online-каталога. Полная информация и данные содержатся в документации пользователя. Действуют Общие условия использования для информации, загруженной из интернета. (http://phoenixcontact.ru/download)



Предохранительное реле для контроля аварийного останова и управления защитной дверцей до SIL 3 или категории 4, PL e согласно EN ISO 13849, автоматическая или ручная активация, 2 замыкающих контакта с задержкой отключения от 0,1 ... 30 s, вставные пружинная клемма

Характеристики товаров

- Макс. 3 контакта без задержки срабатывания и 2 - с задержкой
- Ручной контроль и автоматическая активация
- До кат. 3/4 и PL d/ e согласно ISO 13849-1, SILCL 3 согласно МЭК 62061, SIL 3 согласно МЭК 61508
- Для контроля аварийного останова и положения защитных дверей, а также анализа сигналов от световых барьеров
- Этикетки для защиты от изменения настроек времени (PSR-ESD-300) или электронная защита доступа (PSR-ESD-30)
- Одно- и двухканальное управление
- Нерегулируемое время задержки в диапазоне от 0,1 с ... 30 с

Коммерческие данные

Упаковочная единица	1 STK
GTIN	4 046356 117265
GTIN	4046356117265
Вес/шт. (без упаковки)	201,300 g

Технические данные

Указание

Ограничение износа	ЭМС: продукт класса A, см. декларацию производителя в разделе загрузок

Размеры

Ширина	22,5 мм
Высота	112 мм
Глубина	114,5 мм

Окружающие условия

Реле безопасности - PSR-SPP- 24DC/ESD/4X1/30 - 2981813

Технические данные

Окружающие условия

Температура окружающей среды (при эксплуатации)	-20 °C ... 45 °C
Температура окружающей среды (хранение/транспорт)	-40 °C ... 70 °C
Макс. допустимая отн. влажность воздуха (при эксплуатации)	75 % (В среднем, 85 % кратковременно, без выпадения конденсата)
Макс. допустимая влажность воздуха (хранение/транспортировка)	75 % (В среднем, 85 % кратковременно, без выпадения конденсата)
Ударопрочность	15г
Вибрация (при эксплуатации)	10 Гц ...150 Гц, 2г
Рабочая высота	≤ 2000 м (через NN)

Входные данные

Входное номинальное напряжение U_N	24 В DC
Диапазон входных напряжений относительно U_N	0,85 ... 1,1
Входной ток при U_N, стандартный	75 мА DC
Напряжение входной, пусковой и обратной цепи	около 24 В DC
Время срабатывания, типовое	150 мс (контролируемый / ручной или автоматический пуск)
Время возврата, типовое	20 мс (Контакты без задержки срабатывания)
	100 мс (контакты с задержкой срабатывания)
Диапазон значений времени возврата, типовой	0,1 с ... 30 с
Время возврата в состояние готовности	330 мс (Перезапуск)
	1 с (Пусковой момент)
Индикатор состояния	Светодиод K1/K2 и K3(t)/K4(t), зеленый
Макс. допустимое сопротивление кабельной системы	50 Ω (Входная цепь и цепь сброса при U_N)

Выходные данные

Исполнение контакта	4 замыкающиеся цепи
Материал контакта	$AgSnO_2$
Минимальное напряжение переключения	15 В AC/DC
Максимальное напряжение переключения	250 В AC/DC
Макс. ток продолжительной нагрузки	6 А (Замыкатель)
Минимальный пусковой ток	25 мА
Максимальный пусковой ток	6 А
Среднеквадрат. значение суммарного тока	120 A^2 (см. Изменение хар-к)
Мощность отключения (активная нагрузка), максимальная	144 Вт (24 В постоянного тока, τ = 0 мс)
	288 Вт (48 В постоянного тока, τ = 0 мс)
	90 Вт (110 В постоянного тока, τ = 0 мс)
	88 Вт (220 В постоянного тока, τ = 0 мс)
	1500 ВА (250 В AC, τ = 0 мс)
Мощность отключения (индуктивная нагрузка), максимальная	42 Вт (24 В DC, τ = 40 мс)
	33 Вт (48 В DC, τ = 40 мс)
	25 Вт (110 В DC, τ = 40 мс)
	23 Вт (220 В DC, τ = 40 мс)
Коммутационная способность минимальная	0,4 Вт

Реле безопасности - PSR-SPP- 24DC/ESD/4X1/30 - 2981813

Технические данные

Выходные данные

Выходные предохранители	10 A gL/gG NEOZED (Замыкатель)

Общие сведения

Тип реле	Электромеханическое реле с контактами с принудительной коммутацией согласно EN 50205
Долговечность механическая	прибл. 10^7 коммутационных циклов
Нормальный режим работы	100 % ED
Вес нетто	201,3 г
Тип монтажа	Установка на монтажной рейке
Монтажное положение	на выбор
Степень защиты	IP54
	IP20
Мин. степень защиты на месте установки	IP54
Управление	одно- и двухканальный

Характеристики клемм

Тип подключения	Пружинный зажим
вставной	да
Сечение жесткого проводника мин.	0,2 мм²
Сечение жесткого проводника макс.	1,5 мм²
Сечение гибкого проводника мин.	0,2 мм²
Сечение гибкого проводника макс.	1,5 мм²
Сечение провода AWG мин.	24
Сечение провода AWG макс.	16
Длина снятия изоляции	8 мм

Параметры техники безопасности

Категория останова	0
	1
Уровни совокупной безопасности (SIL)	3
Наименование	EN ISO 13849
Уровень эффективности (PL)	e
Категория	4
Ограничение претензий касательно класса безопасности (SIL CL)	3

Стандарты и предписания

Ударопрочность	15г
Наименование	Воздушный путь и путь утечки между цепями
Стандарты / нормативные документы	DIN EN 60947-1
Расчетное напряжение изоляции	250 В
Расчетное импульсное напряжение / изоляция	4 кВ / базовая изоляция
Степень загрязнения	2
Категория перенапряжения	II

Реле безопасности - PSR-SPP- 24DC/ESD/4X1/30 - 2981813

Технические данные

Стандарты и предписания

Вибрация (при эксплуатации)	10 Гц ...150 Гц, 2г

Environmental Product Compliance

China RoHS	Период времени для применения по назначению: не ограничен = EFUP-e
	Не содержит опасных веществ, выходящих за пределы пороговых значений

Чертежи

Электрическая схема

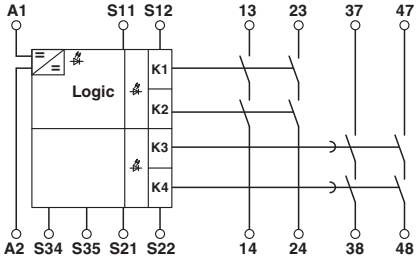

Электрическая схема

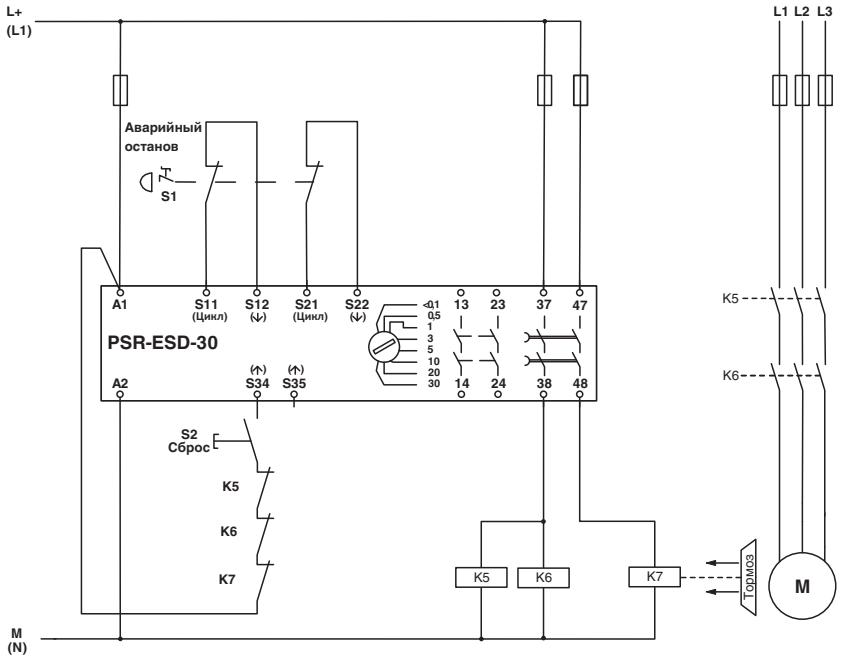

Двухканальная схема контроля аварийного отключения

Реле безопасности - PSR-SPP- 24DC/ESD/4X1/30 - 2981813

Электрическая схема

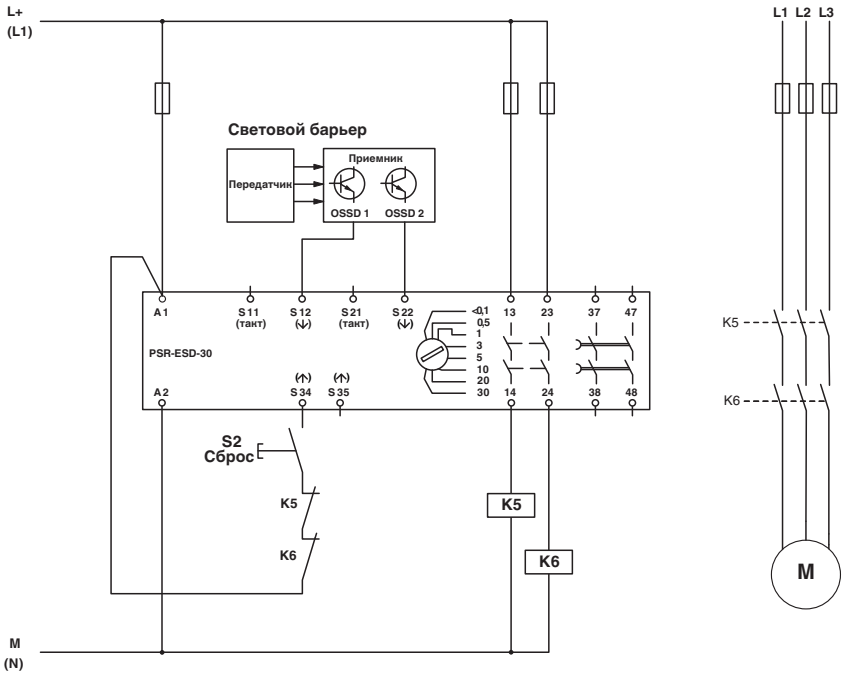

Контроль световых барьеров

Электрическая схема

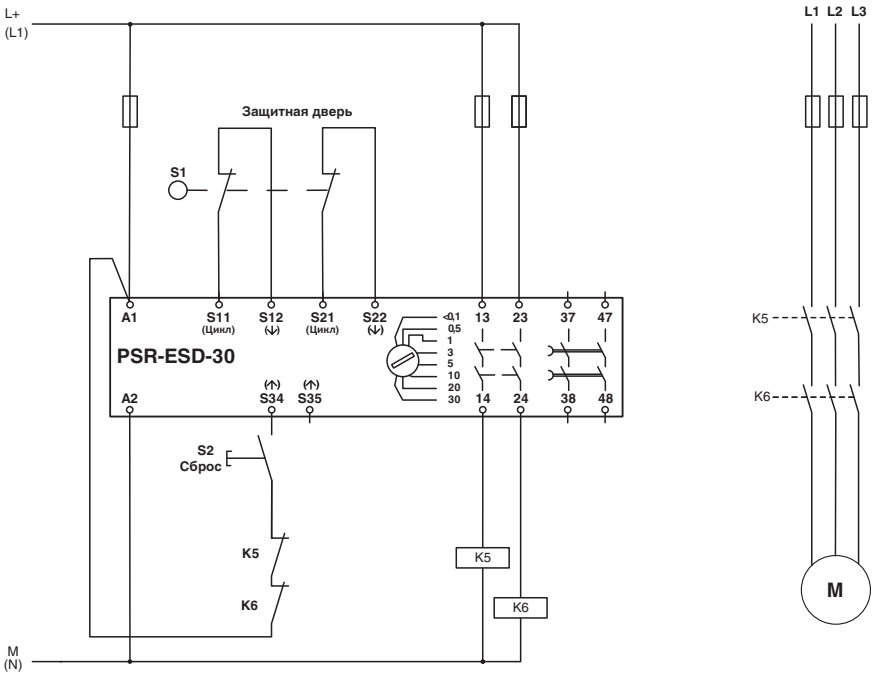

Двухканальная схема контроля защитной дверцы

Реле безопасности - PSR-SPP- 24DC/ESD/4X1/30 - 2981813

Классификация

eCl@ss

eCl@ss 4.0	27371102
eCl@ss 4.1	27371102
eCl@ss 5.0	27371901
eCl@ss 5.1	27371901
eCl@ss 6.0	27371819
eCl@ss 7.0	27371819
eCl@ss 8.0	27371819
eCl@ss 9.0	27371819

ETIM

ETIM 2.0	EC001449
ETIM 3.0	EC001449
ETIM 4.0	EC001449
ETIM 5.0	EC001449
ETIM 6.0	EC001449

UNSPSC

UNSPSC 6.01	30211901
UNSPSC 7.0901	39121501
UNSPSC 11	39121501
UNSPSC 12.01	39121501
UNSPSC 13.2	39121501

Сертификаты

Сертификаты

Сертификаты

UL Listed / cUL Listed / Functional Safety / EAC / EAC / cULus Listed

Сертификация для взрывоопасных зон

Подробности сертификации

UL Listed		http://database.ul.com/cgi-bin/XYV/template/LISEXT/1FRAME/index.htm	FILE E 140324

Реле безопасности - PSR-SPP- 24DC/ESD/4X1/30 - 2981813

Сертификаты

cUL Listed		http://database.ul.com/cgi-bin/XYV/template/LISEXT/1FRAME/index.htm	FILE E 140324
Functional Safety			01/205/0656.01/15
EAC			EAC-Zulassung
EAC			7500651.22.01.00244
cULus Listed			

Phoenix Contact 2017 © - all rights reserved
http://www.phoenixcontact.com