Шинный штекер D-SUB - SUBCON 25/F-SH - 2761619

Обратите внимание на то, что приведенные здесь данные взяты из online-каталога. Полная информация и данные содержатся в документации пользователя. Действуют Общие условия использования для информации, загруженной из интернета. (http://phoenixcontact.ru/download)



Разъем D-SUB, 25-полюсный, гнездо, кабельный ввод под углом 35°, универсальный тип для всех систем, расположение выводов: 1,2,3,...,24,25 на винтовой клемме

Характеристики товаров

- Простота монтажа с помощью винтов с накатанной головкой
- Сборка в полевых условиях
- Высокая стойкость к воздействию ЭМ-излучений
- Гибкий выбор кабельного ввода
- Универсальность применения

RoHS

Коммерческие данные

Упаковочная единица	1 STK
GTIN	4 017918 107987
GTIN	4017918107987
Вес/шт. (без упаковки)	96,600 g

Технические данные

Размеры

Макс. диаметр кабеля	10 мм
Мин. диаметр кабеля	4 мм
Ширина	16 мм
Высота	55 мм
Длина	79 мм

Окружающие условия

Температура окружающей среды (при эксплуатации)	-20 °C ... 75 °C
Температура окружающей среды (хранение/транспорт)	-25 °C ... 80 °C
Высота	5000 м (Ограничение см. в заявлении производителя)

Общие сведения

Шинный штекер D-SUB - SUBCON 25/F-SH - 2761619

Технические данные

Общие сведения

Номинальное напряжение U_N	50 В
Номинальный ток I_N	100 мА
Сигнал	Modbus
	RS-232
	RS-422
	RS-485
Циклы установки	> 200
Крепежные винты SUBCON	4-40 UNC
Момент затяжки	0,4 Нм
Материал корпуса	ABS, с металлическим покрытием
Расположение выводов	все соединения по схеме 1:1 и винтовые клеммы
MTTF	6706 лет (Стандарт SN 29500, температура 25 °C, рабочий цикл 21 % (5 дней в неделю, 8 часов в день))
	1817 лет (Стандарт SN 29500, температура 40 °C, рабочий цикл 34,25 % (5 дней в неделю, 12 часов в день))
	155 лет (Стандарт SN 29500, температура 40 °C, рабочий цикл 100 % (7 дней в неделю, 24 часа в день))

Характеристики клемм

Подключение	Штекерная часть разъема D-SUB
Полюсов	25
Тип подключения	Розетка D-SUB
Подключение	Клеммы для печатного монтажа
Тип подключения	Винтовые зажимы
Сечение гибкого проводника мин.	0,14 мм²
Сечение гибкого проводника макс.	1 мм²
Сечение жесткого проводника мин.	0,14 мм²
Сечение жесткого проводника макс.	1,5 мм²
Мин. сечение гибкого проводника AWG	26
Сечение гибкого проводника AWG, макс.	18
Сечение провода AWG мин.	26
Сечение провода AWG макс.	16
Длина снятия изоляции	5 мм
Момент затяжки	0,4 Нм

Стандарты и предписания

Материалы, не ухудшающие свойств при попадании на них лаков и красок	согласно централизованному стандарту VW-AUDI-Seat P-VW 3.10.7 57 65 0
Подключение согласно стандарту	CUL
ATEX	# II 3 G Ex nA IIC T4 Gc X

Environmental Product Compliance

China RoHS	Период времени для применения по назначению (EFUP): 50 лет

Шинный штекер D-SUB - SUBCON 25/F-SH - 2761619

Технические данные

Environmental Product Compliance

	Информация об опасных веществах приведена в декларации производителя во вкладке «Загрузки»

Чертежи

Схематический чертеж

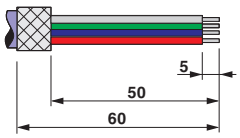

Данные по зачистке

Чертеж

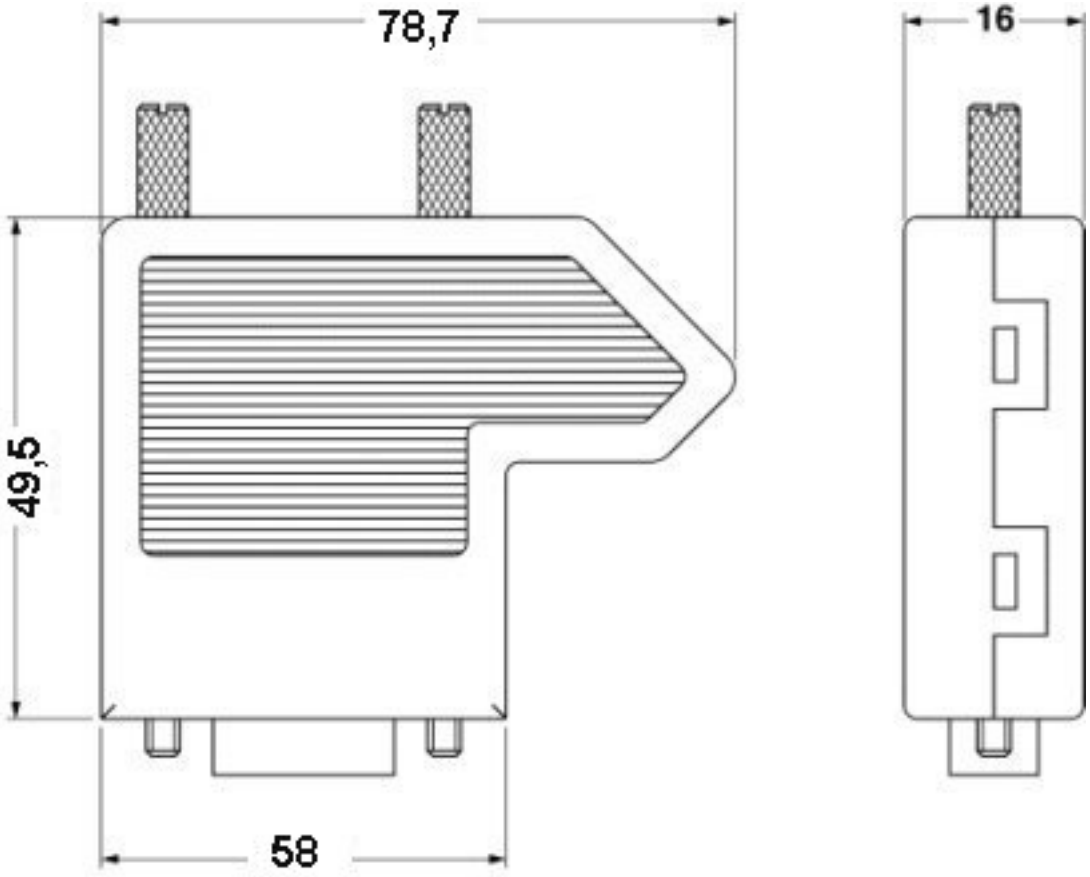

Шинный штекер D-SUB - SUBCON 25/F-SH - 2761619

Классификация

eCl@ss

eCl@ss 4.0	27140816
eCl@ss 4.1	27140816
eCl@ss 5.0	27143424
eCl@ss 5.1	27143424
eCl@ss 6.0	27143424
eCl@ss 7.0	27440209
eCl@ss 8.0	27440302
eCl@ss 9.0	27440302

ETIM

ETIM 2.0	EC001132
ETIM 3.0	EC001132
ETIM 4.0	EC001132
ETIM 5.0	EC001132
ETIM 6.0	EC001132

UNSPSC

UNSPSC 6.01	30211802
UNSPSC 7.0901	39121402
UNSPSC 11	39121402
UNSPSC 12.01	39121402
UNSPSC 13.2	39121522

Сертификаты

Сертификаты

Сертификаты

UL Recognized / cUL Recognized / CSA / EAC / cULus Recognized

Сертификация для взрывоопасных зон

Подробности сертификации

UL Recognized		http://database.ul.com/cgi-bin/XYV/template/LISEXT/1FRAME/index.htm	FILE E 238705

Шинный штекер D-SUB - SUBCON 25/F-SH - 2761619

Сертификаты

cUL Recognized		http://database.ul.com/cgi-bin/XYV/template/LISEXT/1FRAME/index.htm	FILE E 238705
CSA		http://www.csagroup.org/services/testing-and-certification/certified-product-listing/	2437602
EAC			EAC-Zulassung
cULus Recognized		http://database.ul.com/cgi-bin/XYV/template/LISEXT/1FRAME/index.htm	

Принадлежности

Принадлежности

Отвертка

Отвертка - SZF 0-0,4X2,5 - 1204504



Инструмент для затягивания/отжима клемм ST, возможно использование в качестве шлицевой отвертки, размер: 0,4 x 2,5 x 75 мм, 2-компонентная ручка, защита от скатывания

Монтажные материалы

Винты - SUBCON-SHORT-SCREW - 2799694



Дополнительный крепежный винт, без накатанной гайки для монтажа в стесненных условиях, шлицевой, длина: 40 мм, резьба UNC 4-40. Комплект поставки: 1 пакет с 20 винтами

Винты - SUBCON-RAENDEL-SCREW-3MM - 2310387



Опциональный винт крепления, с накатанной гайкой для монтажа вручную или при помощи отвертки, шлиц, длина: 56 мм, метрическая резьба M3

Шинный штекер D-SUB - SUBCON 25/F-SH - 2761619

Принадлежности

Колпачок для защиты от излома - CPH 4-12 - 3212028



Колпачок для защиты от излома, для кабелей диаметром 4 мм ... 12 мм, Диаметр: 12 мм, Цвет: черный

Штекер для передачи данных

Шинный штекер D-SUB - SUBCON 25/M-SH - 2761622



Разъем D-SUB, 25-полюсный, штыревой, кабельный ввод под углом 35°, универсальный тип для всех систем, расположение выводов: 1,2,3,...,24,25 на винтовой клемме

Phoenix Contact 2017 © - all rights reserved
http://www.phoenixcontact.com