Разрядник для защиты от импульсных перенапряжений, тип 2 - VAL-CP-3S-350 - 2859521

Обратите внимание на то, что приведенные здесь данные взяты из online-каталога. Полная информация и данные содержатся в документации пользователя. Действуют Общие условия использования для информации, загруженной из интернета. (http://phoenixcontact.ru/download)



Вставной разрядник для защиты от перенапряжений 3-фазных сетей электропитания с проводниками N и PE (5-проводные системы: L1, L2, L3, N, PE), с контактом удаленного оповещения.

Характеристики товаров

- Возможность проверки штекера с помощью CHECKMASTER
- С сухим контактом для дистанционной передачи сигналов или без него
- Высокое длительное напряжение 350 В AC для сетей 230/400 В AC с сильными колебаниями напряжения
- Визуальный механический индикатор состояния отдельных разрядников
- Вставной комбинированный разрядник для защиты от импульсных перенапряжений, тип 2
- Механические ключи для всех гнезд
- Модульные блоки разрядников очень узкой конструкции
- Использование варисторов с малыми токами утечки
- Расцепитель на каждом штекере

Коммерческие данные

Упаковочная единица	1 STK
GTIN	4 017918 977610
GTIN	4017918977610
Вес/шт. (без упаковки)	381,150 g

Технические данные

Размеры

Высота	98 мм
Ширина	49,2 мм
Единица шага	2,7 TE

Окружающие условия

Разрядник для защиты от импульсных перенапряжений, тип 2 - VAL-CP-3S-350 - 2859521

Технические данные

Окружающие условия

Степень защиты	IP20
Температура окружающей среды (при эксплуатации)	-40 °C ... 80 °C
Температура окружающей среды (хранение/транспорт)	-40 °C ... 80 °C
Высота	≤ 2000 м (amsl (выше уровня моря))
Допустимая отн. влажность воздуха (при эксплуатации)	5 % ... 95 %
Удары (при эксплуатации)	30г (half sinus / 11 ms / 3x ±X, ±Y, ±Z)
Вибрация (при эксплуатации)	5г (10 ... 500 Гц / 2,5 ч / X, Y, Z)

Общие сведения

Класс испытания согл. МЭК	II
	T2
Тип EN	T2
Система энергоснабжения IEC	TN-S
	TT
Защитная цепь	L-N
	L-PE
	N-PE
Тип монтажа	Монтажная рейка: 35 мм
Цвет	серый/синий
	черный
Материал корпуса	PBT-FR
Степень загрязнения	2
Класс воспламеняемости согласно UL 94	V-0
Исполнение	Модуль для установки на монтажную рейку, состоящий из двух частей, закрепляется на защелках
Полюсов	4
Сообщение, неисправность устройства для защиты от импульсных перенапряжений	световая, контакт для дистанционной передачи сигнала

Защитная цепь

Номинальное напряжение U_N	240/415 В AC (TN-S)
	240/415 В AC (TT)
Номинальная частота f_N	50 Гц (60 Гц)
Макс. напряжение при длительной нагрузке U_C (L-N)	350 В AC
Макс. напряжение при длительной нагрузке U_C (L- PE)	350 В AC
Макс. напряжение при длительной нагрузке U_C (N-PE)	264 В AC
Номинальный ток I_L	40 А (Вилочный кабельный наконечник Biconnect M4, 6 мм²)
	63 А (Кабельный наконечник TWIN 2 x 10 мм²)
Ток защитного проводника I_{PE}	≤ 1 мкА
Номинальный импульсный разрядный ток I_n (8/20) мкс (L-N)	20 кА
Номинальный импульсный разрядный ток I_n (8/20) мкс (N-PE)	20 кА

Разрядник для защиты от импульсных перенапряжений, тип 2 - VAL-CP-3S-350 - 2859521

Технические данные

Защитная цепь

Максимальный импульсный ток утечки I_{max} (8/20) мкс (L-N)	40 кА
Максимальный импульсный ток утечки I_{max} (8/20) мкс (N-PE)	40 кА
Способность к гашению сопровождающего тока I_{fi} (N-PE)	100 A (264 В AC)
Стойкость к короткому замыканию I_{SCCR}	25 кА
Уровень защиты U_p (L-N)	≤ 1,5 кВ
Уровень защиты U_P (L-PE)	≤ 1,9 кВ
Уровень защиты U_p (N-PE)	≤ 1,5 кВ
Остаточное напряжение U_{res} (L-N)	≤ 1,5 кВ (при I_n)
	≤ 1,3 кВ (При 10 кА)
	≤ 1,2 кВ (при 5 кА)
	≤ 1,1 кВ (при 4 кА)
	≤ 1 кВ (при 2 кА)
Остаточное напряжение U_{res} (N-PE)	≤ 0,5 кВ (при I_n)
	≤ 0,5 кВ (При 10 кА)
	≤ 0,5 кВ (при 5 кА)
	≤ 0,5 кВ (при 4 кА)
	≤ 0,5 кВ (при 2 кА)
Характеристика TOV при U_T (L-N)	415 В AC (5 с / режим устойчивости)
	440 В AC (120 мин / режим безопасного сбоя)
Характеристика TOV при U_T (N-PE)	1200 В AC (200 мс / режим устойчивости)
Время срабатывания t_A (L-N)	≤ 25 нс
Время срабатывания t_A (N-PE)	≤ 100 нс
Макс. номинал входного предохранителя при подключении ответвлений	315 A (gG)
Макс. номинал входного предохранителя при V-образном проходном подключении	40 A (gG / Вилочный кабельный наконечник Biconnect M4, 6 мм²)
	63 A (gG / кабельный наконечник TWIN 2 x 10 мм²)

Индикатор / Дистанционная сигнализация

Функция переключения	Переключающий контакт
Рабочее напряжение	5 В AC ... 250 В AC
	125 В DC (200 мА DC)
Рабочий ток	5 мА AC ... 1 A AC
	1 A DC (30 В DC)
Тип подключения	вставные винтовые клеммы
Резьба винтов	M2
Момент затяжки	0,25 Нм
Длина снятия изоляции	7 мм
Сечение гибкого провода	0,14 мм² ... 1,5 мм²
Сечение жесткого провода	0,14 мм² ... 1,5 мм²

Разрядник для защиты от импульсных перенапряжений, тип 2 - VAL-CP-3S-350 - 2859521

Технические данные

Индикатор / Дистанционная сигнализация

Сечение проводника AWG	28 ... 16

Параметры соединения

Тип подключения	Винтовые зажимы
Резьба винтов	M5
Момент затяжки	4,5 Нм
Длина снятия изоляции	16 мм
Сечение гибкого провода	2,5 мм² ... 16 мм²
Сечение жесткого провода	2,5 мм² ... 25 мм²
Сечение проводника AWG	12 ... 4

Спецификации UL

Тип SPD	4CA
Максимальное напряжение длительной нагрузки MCOV (L-L)	700 В AC
Максимальное напряжение длительной нагрузки MCOV (L-N)	350 В AC
Максимальное напряжение длительной нагрузки MCOV (L-G)	350 В AC
Максимальное напряжение длительной нагрузки MCOV (N-G)	264 В AC
Номинальное напряжение	240/415 В AC
Защитная цепь	L-L
	L-N
	L-G
	N-G
Система распределения энергии	3Y
Номинальная частота	50/60 Гц
Измеренное предельное напряжение MLV (L-L)	3280 В
Измеренное предельное напряжение MLV (L-N)	2000 В
Измеренное предельное напряжение MLV (L-G)	2080 В
Измеренное предельное напряжение MLV (N-G)	950 В
Номинальный импульсный разрядный ток I_n (L-L)	20 кА
Номинальный импульсный разрядный ток I_n (L-N)	20 кА
Номинальный импульсный разрядный ток I_n (L-G)	20 кА
Номинальный импульсный разрядный ток I_n (N-G)	20 кА

Environmental Product Compliance

China RoHS	Период времени для применения по назначению (EFUP): 50 лет
	Информация об опасных веществах приведена в декларации производителя во вкладке «Загрузки»

Чертежи

Разрядник для защиты от импульсных перенапряжений, тип 2 - VAL-CP-3S-350 - 2859521

Чертеж

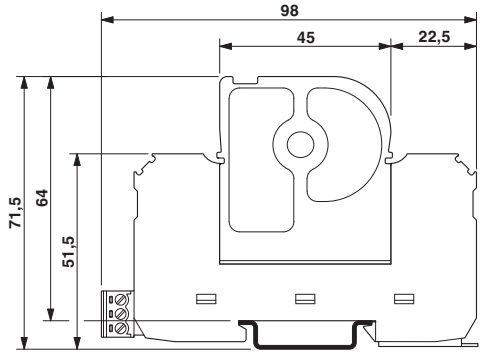

Электрическая схема

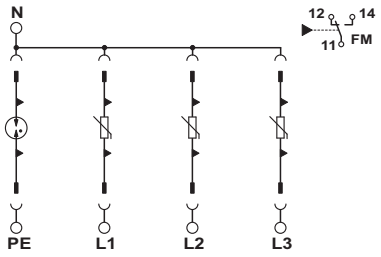

Схема применения

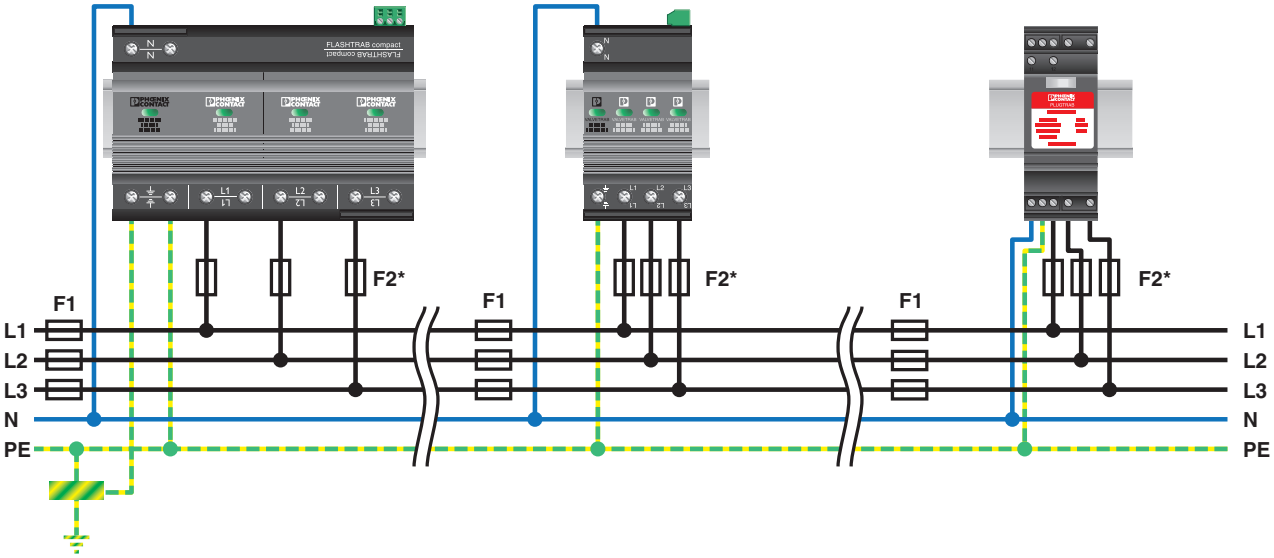

Разрядник для защиты от импульсных перенапряжений, тип 2 - VAL-CP-3S-350 - 2859521

Схема применения

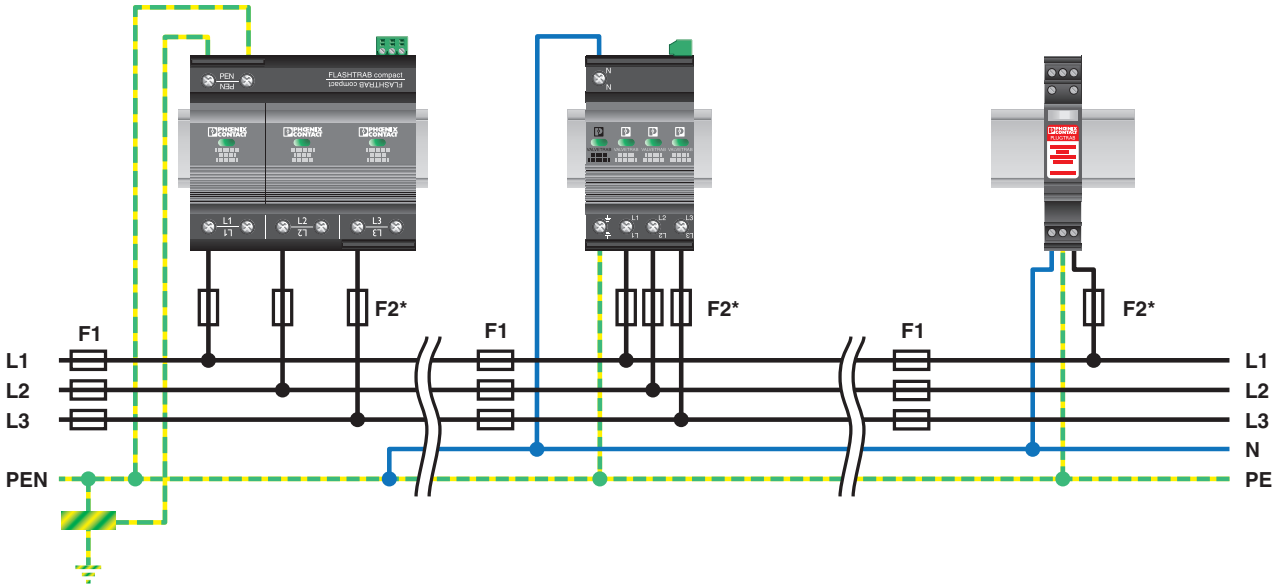

Классификация

eCl@ss

eCl@ss 4.0	27140201
eCl@ss 4.1	27130801
eCl@ss 5.0	27130801
eCl@ss 5.1	27130801
eCl@ss 6.0	27130805
eCl@ss 7.0	27130805
eCl@ss 8.0	27130805
eCl@ss 9.0	27130805

ETIM

ETIM 2.0	EC000941
ETIM 3.0	EC000941
ETIM 4.0	EC000941
ETIM 5.0	EC000941
ETIM 6.0	EC000941

Разрядник для защиты от импульсных перенапряжений, тип 2 - VAL-CP-3S-350 - 2859521

Классификация

UNSPSC

UNSPSC 6.01	30212010
UNSPSC 7.0901	39121610
UNSPSC 11	39121610
UNSPSC 12.01	39121610
UNSPSC 13.2	39121620

Сертификаты

Сертификаты

Сертификаты

UL Recognized / KEMA-KEUR / cUL Recognized / GL / IECEE CB Scheme / CCA / EAC / EAC / cULus Recognized

Сертификация для взрывоопасных зон

Подробности сертификации

UL Recognized	http://database.ul.com/cgi-bin/XYV/template/LISEXT/1FRAME/index.htm	FILE E 330181
KEMA-KEUR	http://www.dekra-certification.com	2161502.01
cUL Recognized	http://database.ul.com/cgi-bin/XYV/template/LISEXT/1FRAME/index.htm	FILE E 330181
GL	http://www.gl-group.com/newbuilding/approvals/index.html	94387-10 HH
IECEE CB Scheme	http://www.iecee.org/	NL-29957
CCA		NTR-NL 7221

Разрядник для защиты от импульсных перенапряжений, тип 2 - VAL-CP-3S-350 - 2859521

Сертификаты

EAC		EAC-Zulassung
EAC		7500651.22.01.00243
cULus Recognized		http://database.ul.com/cgi-bin/XYV/template/LISEXT/1FRAME/index.htm

Принадлежности

Принадлежности

Перемычка

Монтажная перемычка - MPB SET VAL-CP-3S - 2880684



Комплект перемычек для кабельной разводки, состоит из трех гибких перемычек длиной 15 см с черной изоляцией и одной перемычки длиной 27 см с синей изоляцией.

Маркировка устройств

Планка Zack - ZBN 18:UNBEDRUCKT - 2809128



Планка Zack, Полоса, белый, без маркировки, маркируется с помощью: Плоттер, Тип монтажа: Крепление в высоких пазах для табличек, для клемм шириной: 18 мм, Размер маркировочного поля: 18 x 5 мм

Проходная клемма

Проходные клеммы - DK-BIC-35 - 2749880



Проходные клеммы для систем VAL и FLT

Разрядник для защиты от импульсных перенапряжений, тип 2 - VAL-CP-3S-350 - 2859521

Принадлежности

Маркер для нанесения маркировки

Маркер - B-STIFT - 1051993



Маркер для маркировки полос Zack, поставляемых без надписей, для нанесения устойчивых к истиранию и водостойких надписей, толщина линии 0,5 мм

Маркировка для устройств, с надписями

Маркировка для клеммных модулей - ZBN 18,LGS:ERDE - 2749589



Маркировка для клеммных модулей, Полоса, белый, с маркировкой, горизонтально: Символ заземления, Тип монтажа: Крепление в высоких пазах для табличек, для клемм шириной: 18 мм, Размер маркировочного поля: 18 x 5 мм

Маркировка для клеммных модулей - ZBN 18,LGS:L1-N,ERDE - 2749576



Маркировка для клеммных модулей, Полоса, белый, с маркировкой, горизонтально: L1, L2, L3, N, GND, Тип монтажа: Крепление в высоких пазах для табличек, для клемм шириной: 18 мм, Размер маркировочного поля: 18 x 5 мм

Запчасти

Штекерный модуль для защиты от перенапряжений, тип 2 - VAL-CP-350-ST - 2859602



Запасной штекерный модуля разрядника для защиты от перенапряжений VAL-CP с мощным варистором с малыми токами утечки.

Штекерный модуль для защиты от перенапряжений, тип 2 - VAL-CP-N/PE-350-ST - 2859699



Запасной штекер разрядника для защиты от перенапряжений VAL-CP с искровым промежутком N-PE.

Phoenix Contact 2017 © - all rights reserved
http://www.phoenixcontact.com