Технические характеристики продукта
Характеристики

VW3A31812
Комплект для крепления кабеля

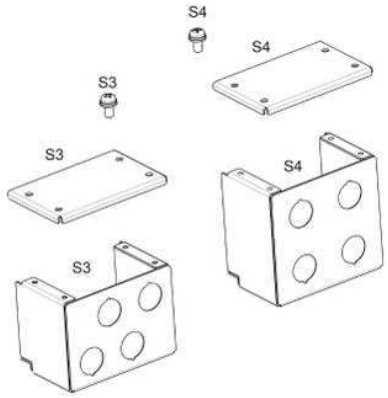

Основные характеристики

Семейство продуктов	Altivar
Аксессуар / категория "отдельная деталь"	Соединительные принадлежности
Аксессуар / тип отдельной детали	Kit for UL type 1 conformity
Совместимость продуктов	ATV312H055M2 ATV312H037M2 ATV312H018M2 ATV312H075M2
Аксессуар / назначение отдельной детали	Ensg UL ty 1 cnfr to ATV31 drv

Дополнительные характеристики

Совместимость серий изделий	Altivar 312 Altivar 312 Solar
Состав комплекта	Механическое устройство
Место монтажа	Нижняя часть привода
Масса продукта	0.4 кг

Условия эксплуатации

Стандарты	UL тип 1

Гарантия на оборудование

Период	The warranty on the equipment is 18 months from the date of entry into service, as evidenced by a relevant document, but not more than 24 months from the date of delivery

Информация, представленная в данном разделе, содержит общее описание и / или технические характеристики продуктов.
Этот документ не предназначен и не может использоваться для определения пригодности или надежности этих продуктов в конкретных случаях их применения пользователями.
Любой пользователь обязан выполнить своевременный и полный анализ рисков, дать оценку и протестировать продукт в конкретном соответствующем применении.
Ни Schneider Electric, ни любой из ее филиалов или дочерних компаний не несет ответственности за неправильное использование информации, содержащейся в настоящем разделе.