Технические характеристики продукта
Характеристики

VW3A9301
Компл замены ATV71 для ATV58 U09.U18M2

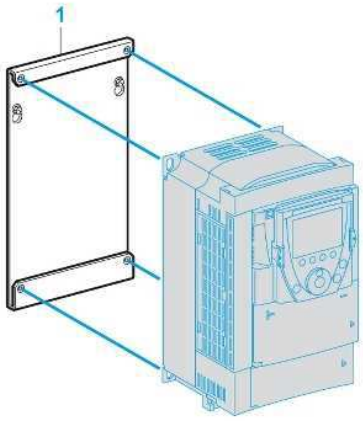

Основные характеристики

Аксессуар / категория "отдельная деталь"	Аксессуары для адаптации
Аксессуар / тип отдельной детали	Адаптер
Совместимость продуктов	ATV71H075M3 ATV71HU15M3
Аксессуар / назначение отдельной детали	Привод с регулируемой частотой вращения
Совместимость серий изделий	Altivar 71
Применение изделия	Замена ATV58HU09M2 на ATV71H075M3 Замена ATV58HU18M2 на ATV71HU15M3

Гарантия на оборудование

Период	The warranty on the equipment is 18 months from the date of entry into service, as evidenced by a relevant document, but not more than 24 months from the date of delivery

Информация, представленная в данном разделе, содержит общее описание и / или технические характеристики продуктов.
Этот документ не предназначен и не может использоваться для определения пригодности или надежности этих продуктов в конкретных случаях их применения пользователями.
Любой пользователь обязан выполнить своевременный и полный анализ рисков, дать оценку и протестировать продукт в конкретном соответствующем применении.
Ни Schneider Electric, ни любой из ее филиалов или дочерних компаний не несет ответственности за неправильное использование информации, содержащейся в настоящем разделе.