Технические характеристики продукта

Спецификации



Сирена 230В, 2 тона

XVS10MMW

Будет снято с производства: 31 Декабрь 2023

Приближается дата окончания обслуживания: 31 Декабрь 2032

Код **EAN : 3389119045360**

Запланировано прекращение производства, доступен для заказа

Основные характеристики

Серия	Harmony XVS
Тип продукта	Сирена
Краткое название устройства	XVS
Цвет	Белый
Тип сигнализации	2-тональная сирена
Номинальное напряжение питания **[Us]**	230 В переменный ток
Уровень шума	106 дБ (непрерывный или прерывистый звук) в 1 м

Дополнительные характеристики

Материал	PC: Корпус
Вес нетто	1 kg
Маркировка	CE
[Up] номинальное импульсное выдерживаемое на	4 кВ
Потребляемый ток	40 мА в 230 В
Емкость зажимного соединения	<= 1 x 1,5 мм²
Электрическое соединение	Кабель: 6,5…8,5 mm
Ширина	114 mm
Высота	114 mm
Глубина	153,2 mm

Условия эксплуатации

Стандарты	EN/МЭК 60947-1 EN/IEC 60947-5-1
Защитное исполнение	TC
Температура окружающей среды при хранении	-35…70 °C
Рабочая температура окружающей среды	-30…50 °C

Отказ от ответственности: Данный документ не отменяет необходимости определения пригодности этих продуктов для конкретных задач и их надежности в этих областях применения и не может служить для такого определения.

Класс защиты от поражения электр. током	Класс II в соответствии с EN/IEC 61140
Степень защиты **IP**	IP53

Тип упаковки

Unit Type of Package 1	PCE
Number of Units in Package 1	1
Package 1 Height	14 cm
Package 1 Width	14 cm
Package 1 Length	19,5 cm
Package 1 Weight	1,226 kg
Unit Type of Package 2	S04
Number of Units in Package 2	8
Package 2 Height	30 cm
Package 2 Width	40 cm
Package 2 Length	60 cm
Package 2 Weight	11,24 kg
Unit Type of Package 3	P06
Number of Units in Package 3	32
Package 3 Height	77 cm
Package 3 Width	80 cm
Package 3 Length	60 cm
Package 3 Weight	53,96 kg

Экологичность предложения

Директива **EC RoHS**	Соответствует по умолчанию (продукт вне сферы действия EC RoHS) Декларация EC RoHS
Не содержит ртути	Да
Информация об исключениях по регламенту **RoHS**	Да
Регламент **RoHS** Китая	Декларация RoHS Китая
Экологическая отчетнсть	Экологический профиль продукта
Профиль кругооборота	Информация о конце срока службы

Гарантия на оборудование

Гарантия	Срок гарантии на данное оборудование составляет 18 месяцев со дня ввода его в эксплуатацию, что подтверждается соответствующим документом, но не более 24 месяцев с даты поставки

Технические характеристики продукта

XVS10MMW

Dimensions Drawings

Siren

Dimensions

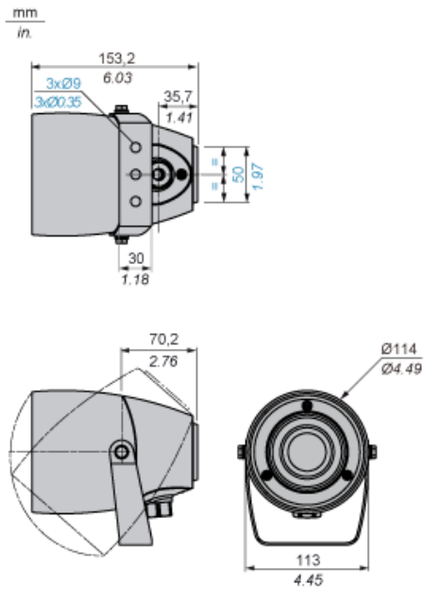

Рекомендуемая замена