Технический паспорт изделия



WTB4-3P2161

W4-3

ФОТОЭЛЕКТРИЧЕСКИЕ ДАТЧИКИ В МИНИАТЮРНОМ КОРПУСЕ

SICK
Sensor Intelligence.



Изображения могут отличаться от оригинала

Информация для заказа

Тип	Артикул
WTB4-3P2161	1028099

Другие варианты исполнения устройства и аксессуары ➜ www.sick.com/W4-3

Подробные технические данные

Характеристики

Принцип датчика/ обнаружения	Датчик с отражением от объекта, Подавление заднего фона
Размеры (Ш x В x Г)	16 mm x 39,5 mm x 12 mm
Форма корпуса (выход света)	Прямоугольный
Дистанция работы, макс.	4 mm ... 150 mm [1]
Расстояние срабатывания	15 mm ... 150 mm [1]
Вид излучения	Видимый красный свет
ИСТОЧНИК ИЗЛУЧЕНИЯ	Светодиод PinPoint [2]
Размеры светового пятна (расстояние)	Ø 7 mm (50 mm)
Длина волны	650 nm
Настройка	Потенциометр, 5 оборотов
Специальные случаи применения	Обнаружение объектов маленького размера

[1] Белый объект — объект с коэффициентом диффузного отражения 90 % (на основе стандарта белого, DIN 5033).
[2] Средний срок службы: 100 000 ч при T_U = +25 °C.

Может быть изменено производителем без предварительного уведомления

Механика/электроника

Напряжение питания	10 V DC ... 30 V DC [1]
Остаточная пульсация	< 5 V_{ss} [2]
Потребление тока	20 mA [3]
Переключающий выход	PNP
Тип переключения	СВЕТЛО
Выходной ток $I_{макс.}$	≤ 100 mA
Оценка	< 0,5 ms [4]
Частота переключения	1.000 Hz [5]
Вид подключения	Разъем M8, 3-конт.
Схемы защиты	A [6] C [7] D [8]
Класс защиты	III
Вес	30 g
Материал корпуса	Пластик, ABS
Материал, оптика	Пластик, PMMA
Тип защиты	IP67 IP66
Диапазон температур при работе	–40 °C ... +60 °C
Диапазон температур при хранении	–40 °C ... +75 °C
№ файла UL	NRKH.E181493 & NRKH7.E181493

[1] Предельные значения.
[2] Не допускается превышение или занижение допуска U_V.
[3] Без нагрузки.
[4] Продолжительность сигнала при омической нагрузке.
[5] При соотношении светло/темно 1:1.
[6] A = подключения U_V с защитой от переполюсовки.
[7] C = подавление импульсных помех.
[8] D = выходы с защитой от короткого замыкания.

Параметры техники безопасности

$MTTF_D$	1.187 лет
DC_{avg}	0%

Классификации

ECl@ss 5.0	27270904
ECl@ss 5.1.4	27270904
ECl@ss 6.0	27270904
ECl@ss 6.2	27270904
ECl@ss 7.0	27270904
ECl@ss 8.0	27270904
ECl@ss 8.1	27270904
ECl@ss 9.0	27270904
ECl@ss 10.0	27270904

ECl@ss 11.0	27270904
ETIM 5.0	EC002719
ETIM 6.0	EC002719
ETIM 7.0	EC002719
UNSPSC 16.0901	39121528

Схема соединений

Cd-045

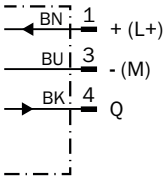

Характеристика

WTB4-3

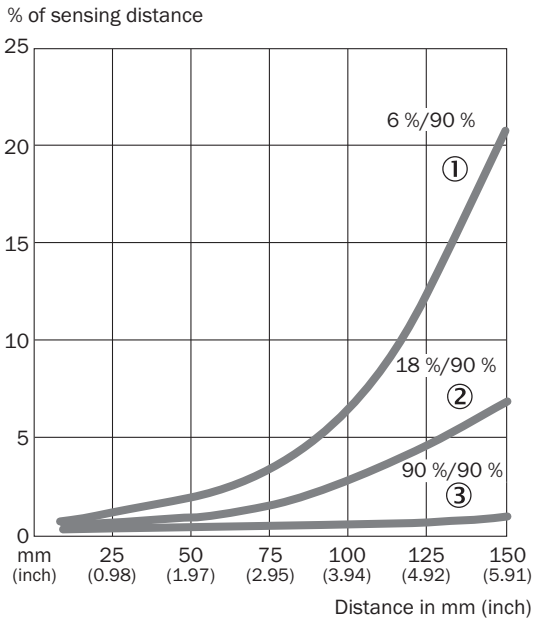

① Расстояние срабатывания на черном, коэф. диффузного отражения 6 %
② Расстояние срабатывания на сером, коэф. диффузного отражения 18 %
③ Расстояние срабатывания на белом, коэф. диффузного отражения 90 %

Может быть изменено производителем без предварительного уведомления

Диаграмма расстояний срабатывания

WTB4-3

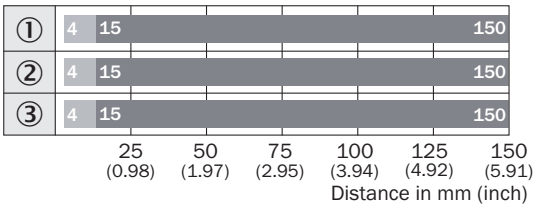

① Расстояние срабатывания на черном, коэф. диффузного отражения 6 %
② Расстояние срабатывания на сером, коэф. диффузного отражения 18 %
③ Расстояние срабатывания на белом, коэф. диффузного отражения 90 %

Габаритный чертеж (Размеры, мм)

WTx4-3, потенциометр

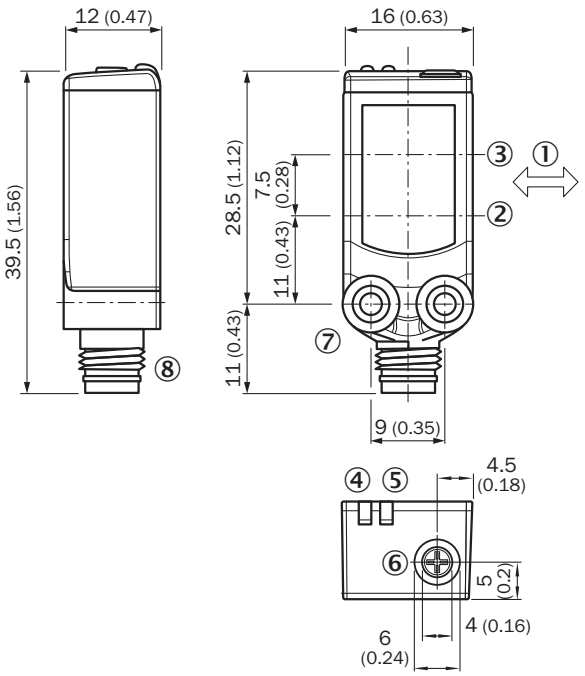

① Предпочтительное направление распознаваемого объекта
② Оптическая ось, передатчик
③ Оптическая ось, приемник
④ СД-индикатор желтый: состояние приема света
⑤ СД-индикатор зеленый: напряжение питания включено
⑥ Потенциометр
⑦ Крепежная резьба M3
⑧ Соединение

Рекомендуемые аксессуары

Другие варианты исполнения устройства и аксессуары ➜ www.sick.com/W4-3

	Краткое описание	Тип	Артикул
Разъемы и кабели			
	Головка A: Разъем, M8, 3-контактный, прямой Головка B: - Кабель: без экрана	STE-0803-G	6037322
	Головка A: разъём "мама", M8, 3-контактный, прямой, A-кодированный Головка B: свободный конец провода Кабель: Кабель датчик/пускатель, PVC, без экрана, 5 m	YF8U13-050VA1XLEAX	2095884

Может быть изменено производителем без предварительного уведомления

ОБЗОР КОМПАНИИ SICK

Компания SICK – ведущий производитель интеллектуальных датчиков и комплексных решений для промышленного применения. Уникальный спектр продукции и услуг формирует идеальную основу для надежного и эффективного управления процессами, защиты людей от несчастных случаев и предотвращения нанесения вреда окружающей среде.

Мы обладаем солидным опытом в самых разных отраслях и знаем все о ваших технологических процессах и требованиях. Поэтому, благодаря интеллектуальным датчикам, мы в состоянии предоставить именно то, что нужно нашим клиентам. В центрах прикладного применения в Европе, Азии и Северной Америке системные решения тестируются и оптимизируются под нужды заказчика. Все это делает нас надежным поставщиком и партнером по разработке.

Всеобъемлющий перечень услуг придает завершенность нашему ассортименту: SICK LifeTime Services оказывает поддержку на протяжении всего жизненного цикла оборудования и гарантирует безопасность и производительность.

Вот что для нас значит термин «Sensor Intelligence».

РЯДОМ С ВАМИ В ЛЮБОЙ ТОЧКЕ МИРА:

Контактные лица и представительства → www.sick.com