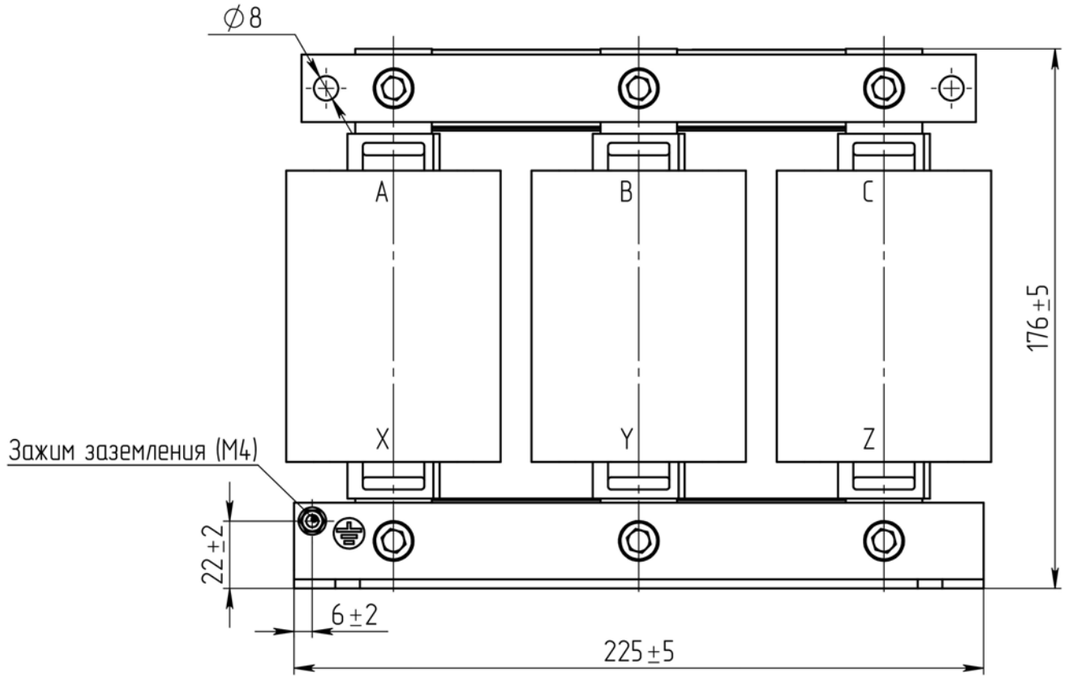

Г

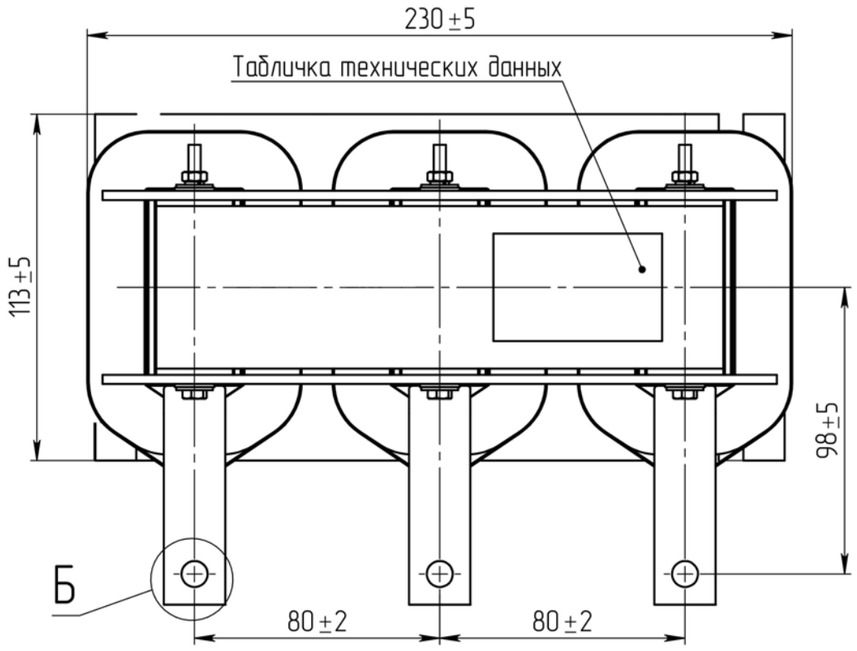

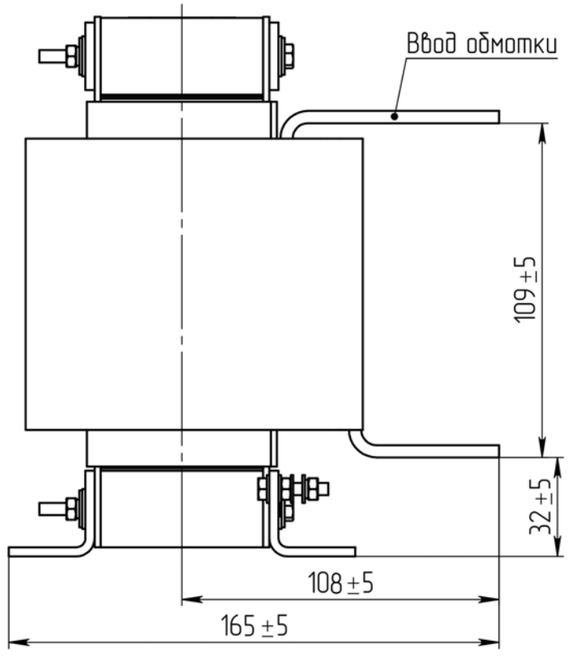

Г (1 : 2.5)

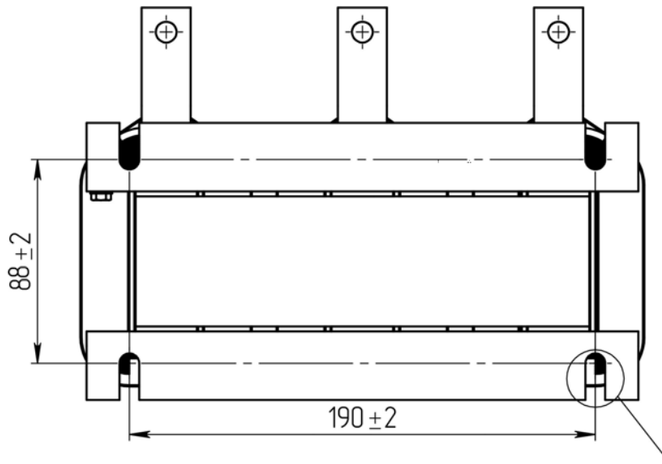

Б (1 : 1)

Зажимы контактные

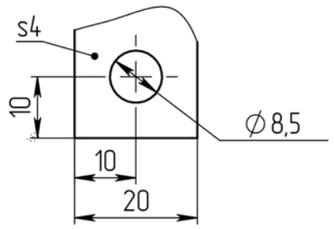

Д (2.5 : 1)

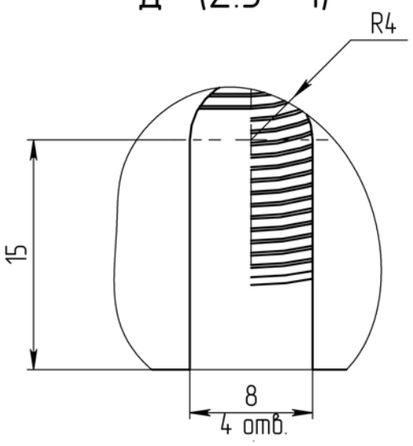

Изм	Лист	№ докум.	Подп.	Дата
Разраб.				
Пров.				
Т.контр.				
Н.контр.				
Утв.				

Дроссель
PD-INL-0,33-90
Габаритный чертеж

Литер	Масса	Масштаб
	11,5	1:2
Лист	Листов 1	

PROM POWER

Формат А3

Перв. примен.

Справ.№

Подп. и дата

Инв. № дубл

Взам. инв №

Подп. и дата

Инв № подл