SIEMENS

Лист тех. данных 3NA3824-6

LV HRC FUSE LINK GL/GG WITH NON-INSULATED GRIP LUGS WITH FRONT INDICATOR SIZE 00, 80A, AC 690V/DC 250V



Рисунок аналогичен

версия		
Фирменное название продукта		SENTRON
Наименование продукта		Плавкая вставка силового низковольтного предохранителя
Исполнение цветового индикатора		Лобовой индикатор рабочего состояния
Исполнение коммутационного контакта		нержавеющий, посеребренный
Исполнение плавкой вставки предохранителя		Предохранительная вставка NH
Общие технические данные		
Габаритные размеры системы безопасности / согласно DIN EN 60269-1		NH00
Эксплуатационный класс вставки предохранителя		gG
Силовой выключатель / основной тип		3NA3
Вид монтажа		Токоведущие язычки
Напряжение питания		
• при переменном токе / расчетное значение	V	690
• при постоянном токе	V	250
класс защиты		
Степень защиты IP		IP20, с подключенными проводами

Возможны изменения.
© Copyright Siemens AG

Коммутационная способность		
коммутационная способность по току		
• при постоянном токе / согласно IEC 60947-2 / расчетное значение	kA	25
• согласно IEC 60947-2 / расчетное значение	kA	120

рассеивание		
Мощность потерь		
• при расчетном токе / при переменном токе / при теплом эксплуатационном состоянии / на полюс	W	6,94

электричество		
Расчетный ток In / IEC, DIN/VDE / при 40 Cel	A	76
Ток / при переменном токе / расчетное значение	A	80

Механическая конструкция		
Монтажное положение		произвольно, предпочтительно вертикально
вес-нетто	g	189

условия окружающей среды		
Температура окружающей среды		
• минимально	°C	-5
• максимальное	°C	40
• во время хранения / примечание		Влажность воздуха 90% при 20°C
экологическая категория		от -20 до +50 при относительной влажности 95%

Сертификаты		
Условное обозначение		
• согласно DIN EN 61346-2		F
• согласно DIN EN 81346-2		F

General Product Approval			Declaration of Conformity	Test Certificates	
CCC	VDE	EAC	EG-Konf.	Typprüfbescheinigung/Werkszeugnis	spezielle Prüfbescheinigungen

Test Certificates	Shipping Approval	other	
sonstig	GL	Umweltbestätigung	sonstig

Возможны изменения.
© Copyright Siemens AG

Дополнительная информация

Information- and Downloadcenter (Catalogs, Brochures,…)
http://www.siemens.com/lowvoltage/catalogs

Industry Mall (Online ordering system)
https://eb.automation.siemens.com/mall/en/WW/Catalog/Product/3NA38246

Service&Support (Manuals, Certificates, Characteristics, FAQs,...)
http://support.automation.siemens.com/WW/view/en/3NA38246/all

Image database (product images, 2D dimension drawings, 3D models, device circuit diagrams, ...)
http://www.automation.siemens.com/bilddb/cax_en.aspx?mlfb=3NA38246

CAx-Online-Generator
http://www.siemens.com/cax

Tender specifications
http://ausschreibungstexte.siemens.com/tiplv

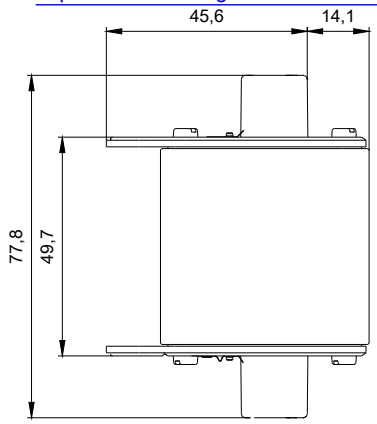

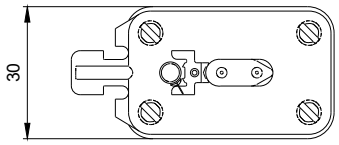

последнее изменение: 30.07.2015

Возможны изменения.
© Copyright Siemens AG