SIEMENS

Лист тех. данных 3NE1020-2

SITOR FUSE-LINK UTILIZ. CATEGORY GR, DIN 43620 80A , AC 690 V ,(SIZE 00)



Рисунок аналогичен

версия		
Фирменное название продукта		SENTRON
Исполнение цветового индикатора		Лобовой индикатор рабочего состояния
Исполнение плавкой вставки предохранителя		SITOR, исполнение NH
Общие технические данные		
Габаритные размеры системы безопасности / согласно DIN EN 60269-1		NH00
Эксплуатационный класс вставки предохранителя		gR
Силовой выключатель / основной тип		3NE
Коэффициент переменной нагрузки (WL)		1
Напряжение питания / при постоянном токе	V	250
Коммутационная способность		
коммутационная способность по току		
• согласно IEC 60947-2 / расчетное значение	kA	100
рассеивание		
Мощность потерь [Вт]		

Возможны изменения.
© Copyright Siemens AG

• при расчетном токе / при переменном токе / при теплом эксплуатационном состоянии / на полюс	W	10,5
• максимальное	W	10,5

электричество

Расчетный ток In / IEC, DIN/VDE / при 40 Cel	A	80
Ток / при переменном токе / расчетное значение	A	80

Механическая конструкция

Монтажное положение		произвольно, предпочтительно вертикально

условия окружающей среды

Температура окружающей среды		
• минимально	°C	-20
• максимальное	°C	50
экологическая категория		от -20 до +50 при относительной влажности 95%

Сертификаты

Условное обозначение		
• согласно DIN EN 61346-2		F
• согласно DIN EN 81346-2		F

General Product Approval	Declaration of Conformity	other
CCC UL EAC EG-Konf.		sonstig

Дополнительная информация

Information- and Downloadcenter (Catalogs, Brochures,…)
http://www.siemens.com/lowvoltage/catalogs

Industry Mall (Online ordering system)
https://eb.automation.siemens.com/mall/en/WW/Catalog/Product/3NE10202

Service&Support (Manuals, Certificates, Characteristics, FAQs,...)
http://support.automation.siemens.com/WW/view/en/3NE10202/all

Image database (product images, 2D dimension drawings, 3D models, device circuit diagrams, ...)
http://www.automation.siemens.com/bilddb/cax_en.aspx?mlfb=3NE10202

CAx-Online-Generator
http://www.siemens.com/cax

Tender specifications
http://ausschreibungstexte.siemens.com/tiplv

Возможны изменения.
© Copyright Siemens AG

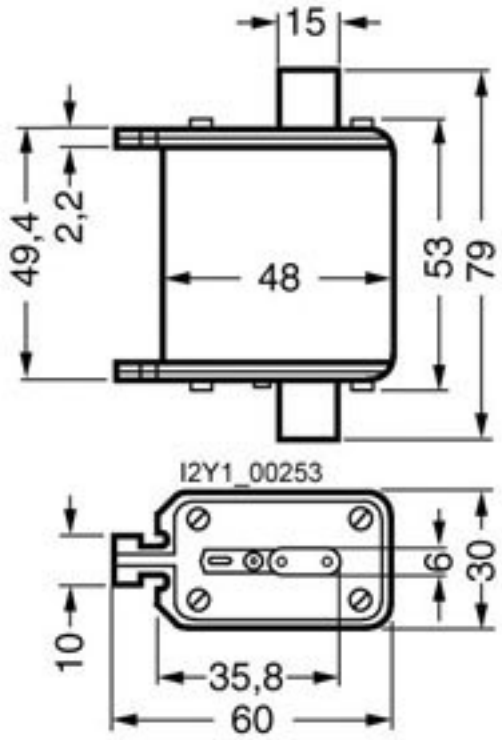

последнее изменение: 22.03.2016

Возможны изменения.
© Copyright Siemens AG