SIEMENS

Лист тех. данных 3NE1334-2



Рисунок аналогичен

вставка предохранителя SITOR, вкл. ножевые контакты, NH2, In: 500 A, gR, Un AC: 690 В, Un DC: 440 В, фронт. индикат.

версия	
торговая марка изделия	SENTRON
наименование изделия	SITOR плавкая вставка
исполнение индикатора рабочего состояния	Лобовой индикатор рабочего состояния
исполнение плавкой вставки предохранителя	SITOR, исполнение NH
Общие технические данные	
типоразмер системы безопасности согласно DIN EN 60269-1	NH2
эксплуатационный класс вставки предохранителя	gR
коэффициент переменной нагрузки (WL)	1
тип напряжения рабочего напряжения	AC/DC
рабочее напряжение при переменном токе согласно UL расчетное значение	690 V
напряжение питания	
напряжение питания	
● при переменном токе	690 V
● при постоянном токе	440 V
Коммутационная способность	
коммутационная способность по току	
● согласно МЭК 60947-2 расчетное значение	100 kA
рассеивание	
мощность потерь [Вт]	64 W
мощность потерь [Вт]	
● при расчетном значении тока при переменном токе в теплом рабочем состоянии на каждый полюс	64 W
● макс.	64 W
Механическая конструкция	
монтажное положение	произвольно, предпочтительно вертикально
Масса нетто ME	808 g
условия окружающей среды	
окружающая температура при эксплуатации	
● мин.	-20 °C
● макс.	50 °C
экологическая категория	от -20 до +50 при относительной влажности 95%
Разрешения Сертификаты	

Environment	General Product Approval

© Copyright Siemens

Environmental Con-firmations	Environmental Con-firmations				

General Product Approval			Test Certificates	other	
Confirmation			Special Test Certific-ate	Miscellaneous	

other
Confirmation

Дополнительная информация

Информация об упаковке
Информация об упаковке
Information for data generation and storage
https://support.industry.siemens.com/cs/ww/en/view/109995012
Information- and Downloadcenter (Catalogs, Brochures,…)
https://www.siemens.com/lowvoltage/catalogs
Industry Mall (Online ordering system)
https://mall.industry.siemens.com/mall/ru/ru/Catalog/product?mlfb=3NE1334-2
Service&Support (Manuals, Certificates, Characteristics, FAQs,...)
https://support.industry.siemens.com/cs/ww/ru/ps/3NE1334-2
Image database (product images, 2D dimension drawings, 3D models, device circuit diagrams, ...)
https://www.automation.siemens.com/bilddb/cax_en.aspx?mlfb=3NE1334-2
CAx-Online-Generator
https://www.siemens.com/cax
Tender specifications
https://www.siemens.com/specifications
Характеристические кривые
https://curves.simaris.siemens.com/curves/<mmp_prod_noCOMP="HAUPT"></mmp_prod__no>

© Copyright Siemens

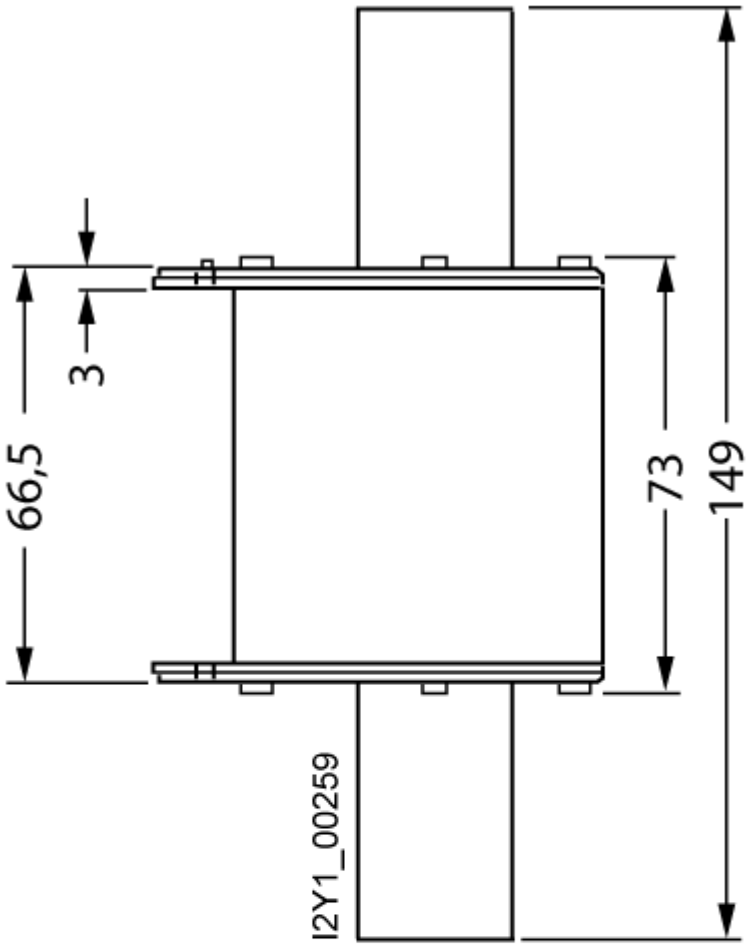

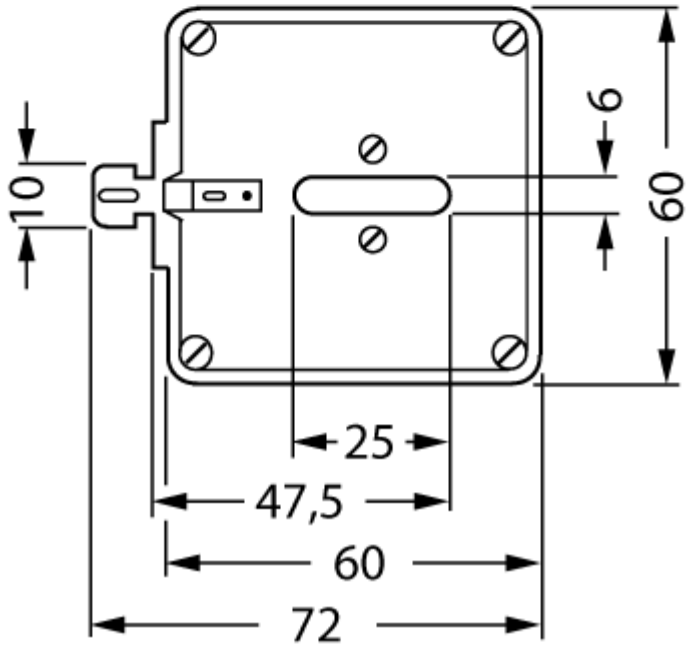

последнее изменение: 11.04.2025

. © Copyright Siemens

© Copyright Siemens