SIEMENS

Лист тех. данных 3NE3338-8



Рисунок аналогичен

вставка предохранителя SITOR, вкл. ножевые контакты с прорезью, NH2, In: 800 A, aR, Un AC: 800 В, фронт. индикат.

версия	
торговая марка изделия	SENTRON
наименование изделия	SITOR плавкая вставка
исполнение изделия	С ножевыми контактами с отверстиями
исполнение индикатора рабочего состояния	Лобовой индикатор рабочего состояния
исполнение плавкой вставки предохранителя	SITOR, исполнение NH
Общие технические данные	
типоразмер системы безопасности согласно DIN EN 60269-1	NH2
эксплуатационный класс вставки предохранителя	aR
коэффициент переменной нагрузки (WL)	0,95
тип напряжения рабочего напряжения	Переменный ток
рабочее напряжение при переменном токе согласно UL расчетное значение	800 V
напряжение питания	
напряжение питания	
● при переменном токе	800 V
Коммутационная способность	
коммутационная способность по току	
● согласно МЭК 60947-2 расчетное значение	100 kA
рассеивание	
мощность потерь [Вт]	130 W
мощность потерь [Вт]	
● при расчетном значении тока при переменном токе в теплом рабочем состоянии на каждый полюс	130 W
● макс.	130 W
Механическая конструкция	
монтажное положение	произвольно, предпочтительно вертикально
Масса нетто ME	793,5 g
условия окружающей среды	
окружающая температура при эксплуатации	
● мин.	-20 °C
● макс.	50 °C
экологическая категория	от -20 до +50 при относительной влажности 95%
Разрешения Сертификаты	

Environment	General Product Approval

© Copyright Siemens

Environmental Con-firmations

Environmental Con-firmations

General Product Approval			Test Certificates	other	
Confirmation			Special Test Certific-ate	Miscellaneous	Confirmation

other
产品合格 QC PASS

Дополнительная информация

Информация об упаковке
Информация об упаковке
Information for data generation and storage
https://support.industry.siemens.com/cs/ww/en/view/109995012
Information- and Downloadcenter (Catalogs, Brochures,…)
https://www.siemens.com/lowvoltage/catalogs
Industry Mall (Online ordering system)
https://mall.industry.siemens.com/mall/ru/ru/Catalog/product?mlfb=3NE3338-8
Service&Support (Manuals, Certificates, Characteristics, FAQs,...)
https://support.industry.siemens.com/cs/ww/ru/ps/3NE3338-8
Image database (product images, 2D dimension drawings, 3D models, device circuit diagrams, ...)
https://www.automation.siemens.com/bilddb/cax_en.aspx?mlfb=3NE3338-8
CAx-Online-Generator
https://www.siemens.com/cax
Tender specifications
https://www.siemens.com/specifications
Характеристические кривые
https://curves.simaris.siemens.com/curves/<mmp_prod_noCOMP="HAUPT"></mmp_prod__no>

© Copyright Siemens

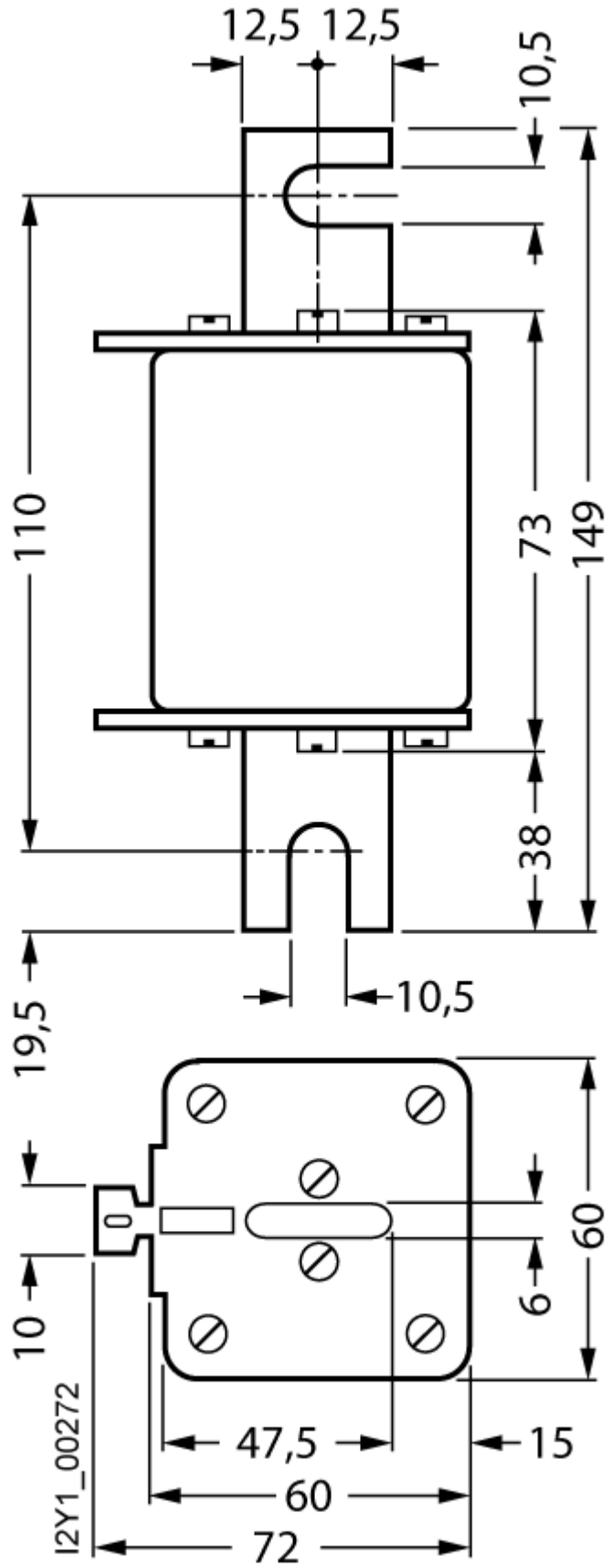

последнее изменение: 11.04.2025

. © Copyright Siemens

.
© Copyright Siemens