SIEMENS

Лист тех. данных 3NE4333-6B

SITOR FUSE-LINK 450A, AC 800V, FOR 6QG12



Рисунок аналогичен

версия		
Фирменное название продукта		SENTRON
Исполнение цветового индикатора		прочее
Исполнение плавкой вставки предохранителя		Предохранители для специального применения
Общие технические данные		
Габаритные размеры системы безопасности / согласно DIN EN 60269-1		прочее
Эксплуатационный класс вставки предохранителя		aR
Силовой выключатель / основной тип		3NE
Коэффициент переменной нагрузки (WL)		0,85
Напряжение питания / при постоянном токе	V	440
Коммутационная способность		
коммутационная способность по току		
• согласно IEC 60947-2 / расчетное значение	kA	100
рассеивание		
Мощность потерь [Вт]		

Возможны изменения.
© Copyright Siemens AG

• при расчетном токе / при переменном токе / при теплом эксплуатационном состоянии / на полюс	W	140
• максимальное	W	140

электричество

Расчетный ток In / IEC, DIN/VDE / при 40 Cel	A	450
Ток / при переменном токе / расчетное значение	A	450

Механическая конструкция

Монтажное положение		произвольно, предпочтительно вертикально

условия окружающей среды

Температура окружающей среды		
• минимально	°C	-20
• максимальное	°C	50
экологическая категория		от -20 до +50 при относительной влажности 95%

Сертификаты

Условное обозначение		
• согласно DIN EN 61346-2		F
• согласно DIN EN 81346-2		F

General Product Approval	Declaration of Conformity	other
EAC	CE EG-Konf.	sonstig

Дополнительная информация

Information- and Downloadcenter (Catalogs, Brochures,…)
http://www.siemens.com/lowvoltage/catalogs

Industry Mall (Online ordering system)
https://eb.automation.siemens.com/mall/en/WW/Catalog/Product/3NE43336B

Service&Support (Manuals, Certificates, Characteristics, FAQs,...)
http://support.automation.siemens.com/WW/view/en/3NE43336B/all

Image database (product images, 2D dimension drawings, 3D models, device circuit diagrams, ...)
http://www.automation.siemens.com/bilddb/cax_en.aspx?mlfb=3NE43336B

CAx-Online-Generator
http://www.siemens.com/cax

Tender specifications
http://ausschreibungstexte.siemens.com/tiplv

Возможны изменения.
© Copyright Siemens AG

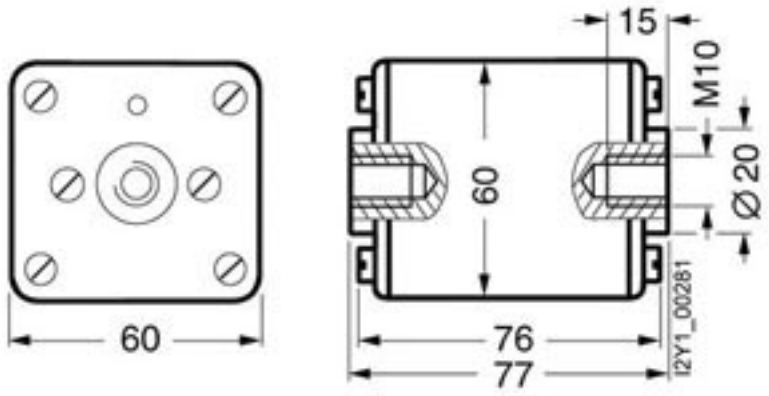

последнее изменение: 22.03.2016

Возможны изменения.
© Copyright Siemens AG