SIEMENS

Лист тех. данных 3NE8018-1

SITOR FUSE LINKS 63A, AC 690V (DIN 43620, SIZE 00)



Рисунок аналогичен

версия		
Фирменное название продукта		SENTRON
Исполнение цветового индикатора		Лобовой индикатор рабочего состояния
Исполнение плавкой вставки предохранителя		SITOR, исполнение NH
Общие технические данные		
Габаритные размеры системы безопасности / согласно DIN EN 60269-1		NH00
Эксплуатационный класс вставки предохранителя		gR
Силовой выключатель / основной тип		3NE
Коэффициент переменной нагрузки (WL)		0,95
Напряжение питания / при постоянном токе	V	440
Коммутационная способность		
коммутационная способность по току		
• согласно IEC 60947-2 / расчетное значение	kA	100
рассеивание		
Мощность потерь [Вт]		

Возможны изменения.
© Copyright Siemens AG

• при расчетном токе / при переменном токе / при теплом эксплуатационном состоянии / на полюс	W	16
• максимальное	W	16

электричество

Расчетный ток In / IEC, DIN/VDE / при 40 Cel	A	63
Ток / при переменном токе / расчетное значение	A	63

Механическая конструкция

Монтажное положение		произвольно, предпочтительно вертикально

условия окружающей среды

Температура окружающей среды		
• минимально	°C	-20
• максимальное	°C	50
экологическая категория		от -20 до +50 при относительной влажности 95%

Сертификаты

Условное обозначение		
• согласно DIN EN 61346-2		F
• согласно DIN EN 81346-2		F

General Product Approval	Declaration of Conformity	other
CCC UL EAC EG-Konf.		sonstig

Дополнительная информация

Information- and Downloadcenter (Catalogs, Brochures,…)
http://www.siemens.com/lowvoltage/catalogs

Industry Mall (Online ordering system)
https://eb.automation.siemens.com/mall/en/WW/Catalog/Product/3NE80181

Service&Support (Manuals, Certificates, Characteristics, FAQs,...)
http://support.automation.siemens.com/WW/view/en/3NE80181/all

Image database (product images, 2D dimension drawings, 3D models, device circuit diagrams, ...)
http://www.automation.siemens.com/bilddb/cax_en.aspx?mlfb=3NE80181

CAx-Online-Generator
http://www.siemens.com/cax

Tender specifications
http://ausschreibungstexte.siemens.com/tiplv

Возможны изменения.
© Copyright Siemens AG

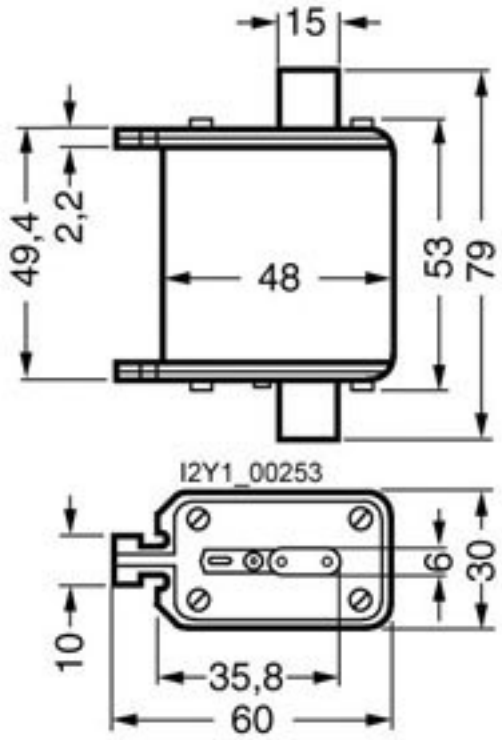

последнее изменение: 22.03.2016

Возможны изменения.
© Copyright Siemens AG