SIEMENS

Лист тех. данных 3NW7533-0HG

MODULAR CYLINDRICAL FUSE BASE 3-POLE, WIDTH 1 DIV. FOR CYLINDRICAL FUSE LINKS 10.3 X 38.1 CLASS CC MOUNTING DEPTH 70 MM



Рисунок аналогичен

версия		
Фирменное название продукта		SENTRON
Общие технические данные		
Число полюсов		3
Механическая конструкция		
Высота	mm	85
Ширина	mm	54
Глубина	mm	65
вес-нетто	g	158
Сертификаты		
Условное обозначение		
• согласно DIN EN 61346-2		F
• согласно DIN EN 81346-2		F

Возможны изменения.
© Copyright Siemens AG

General Product Approval

CSA UL

Дополнительная информация

Information- and Downloadcenter (Catalogs, Brochures,…)
http://www.siemens.com/lowvoltage/catalogs

Industry Mall (Online ordering system)
https://eb.automation.siemens.com/mall/en/WW/Catalog/Product/3NW75330HG

Service&Support (Manuals, Certificates, Characteristics, FAQs,...)
http://support.automation.siemens.com/WW/view/en/3NW75330HG/all

Image database (product images, 2D dimension drawings, 3D models, device circuit diagrams, ...)
http://www.automation.siemens.com/bilddb/cax_en.aspx?mlfb=3NW75330HG

CAx-Online-Generator
http://www.siemens.com/cax

Tender specifications
http://ausschreibungstexte.siemens.com/tiplv

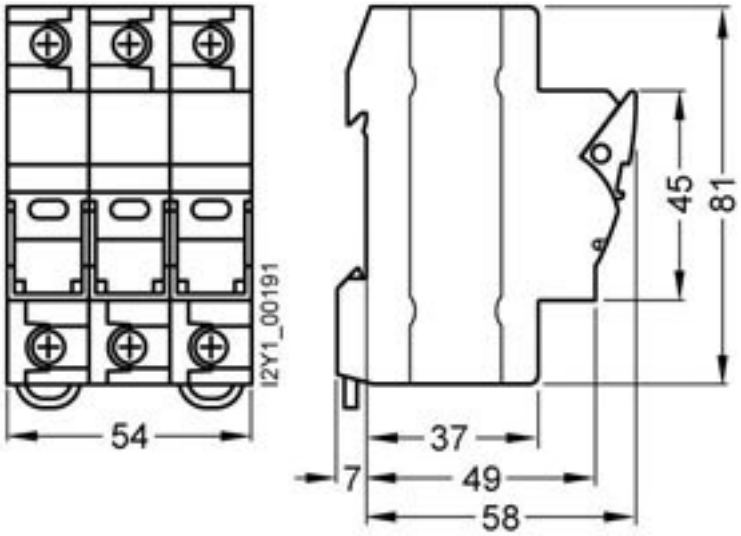

Возможны изменения.
© Copyright Siemens AG

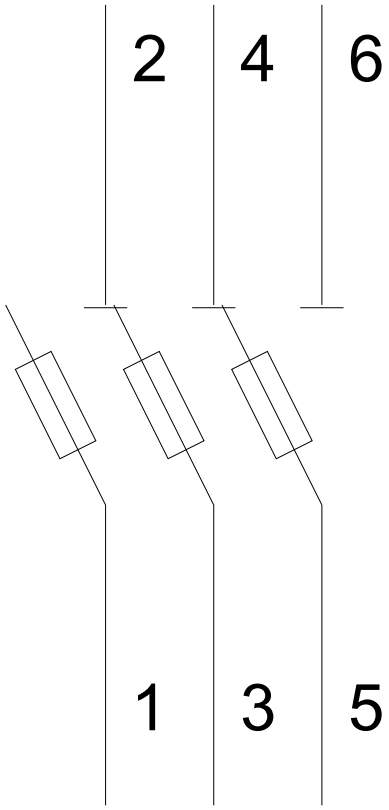

последнее изменение: 22.03.2016

Возможны изменения.
© Copyright Siemens AG