SIEMENS

Лист тех. данных 3RA1110-1AA15-1AP0

LOAD FEEDER FUSELESS DIRECT STARTING,AC 400V,SIZES00 1.1...1.6 A, AC 230 V, 50 HZ, 1NO(CONTACTOR), SCREW CONNECT. FOR MOUNTING ONTO STANDARD MOUNTING RAILS, TYPE OF COORDIN. 1, IQ = 50 KA



Рисунок аналогичен

Фирменное название продукта	SIRIUS
Наименование продукта	фидер без предохранителей
Исполнение продукта	Устройство прямого пуска
Заводской номер изделия	
• входящего в комплект поставки контактора	3RT1015-1AP01
• входящего в объём поставки силового выключателя	3RV1011-1AA10
• входящего в комплект поставки соединительного модуля	3RA1911-1AA00

Общие технические данные:	
габаритные размеры фидера	S00
Напряжение изоляции	
• расчетное значение	690 V
Степень загрязнения	3
Прочность по отношению к импульсному напряжению расчетное значение	6 kV
Степень защиты IP	
• с лицевой стороны	IP20
Стойкость к шоку	9,8g

Возможны изменения.
© Copyright Siemens AG

Механический срок службы (коммутационные циклы)	
• контактора типовое	30 000 000
Тип координации	2
Условное обозначение	
• согласно DIN 40719 с дополнением согласно IEC 204-2 согласно IEC 750	Q
• согласно DIN EN 61346-2	Q
• согласно DIN EN 81346-2	Q

Условия окружающей среды:	
Высота установки при высоте над уровнем моря максимальное	2 000 m
Температура окружающей среды	
• во время эксплуатации	-20 ... +70 °C
• во время хранения	-55 ... +80 °C

Цепь главного тока:	
Число полюсов для главной электрической цепи	3
Исполнение коммутационного контакта	электромеханический
регулируемый параметр срабатывания, ток зависящего от тока расцепителя перегрузки	1,1 ... 1,6 A
Исполнение защиты двигателя	биметалл
рабочее напряжение	
• при AC-3 расчетное значение максимальное	400 V
Рабочий ток	
• при AC-3	
— при 400 В расчетное значение	1,5 A
Эксплуатационная мощность	
• при AC-3	
— при 400 В расчетное значение	0,55 kW
Частота включений на холостом ходу	15 1/s

Цепь тока управления/ управление:	
Вид напряжения управляющего напряжения питания	Переменный ток
Управляющее напряжение питания 1 при переменном токе	
• при 50 Гц расчетное значение	230 V
• расчетное значение	50 Hz

Вспомогательный контур:	
Расширение продукта Вспомогательный выключатель	да
Количество замыкающих контактов	
• для вспомогательных контактов	1

© Copyright Siemens AG

Функция защиты/ контроля:	
Номинальная предельная наибольшая отключающая способность при коротком замыкании (Icu)	
• при 400 В расчетное значение	50 kA

защита от коротких замыканий	
Функция продукта	
• Защита от короткого замыкания	да
Исполнение защиты при коротком замыкании	силовой выключатель

Монтаж/ крепление/ размеры:	
Монтажное положение	при вертикальной монтажной поверхности +/-90° поворотный, при вертикальной монтажной поверхности +/- 22.5° откидываемый вперед и назад
Вид крепления	защелкивающееся крепление на монтажной шине 35 мм
Высота	159 mm
Ширина	45 mm
Глубина	75 mm
соблюдаемое расстояние	
• при рядном монтаже	
— сбоку	0 mm
• до заземленных частей	
— спереди	10 mm
— сзади	0 mm
— сверху	20 mm
— сбоку	9 mm
• до находящихся под напряжением частей	
— спереди	10 mm
— сзади	9 mm
— снизу	0 mm
— сбоку	20 mm

Подсоединения/ клеммы:	
Исполнение электрического подключения	
• для главной электрической цепи	винтовой зажим
Вид подключаемых поперечных сечений проводов	
• для главных контактов	
— однопроводный	0,5 ... 4 мм², 2x (0,75 ... 2,5 мм²)
— многопроводный	0,5 ... 4 мм², 2x (0,75 ... 2,5 мм²)
— тонкопроволочный с обработкой концов жил	0,5 ... 2,5 мм², 2x (0,5 ... 2,5 мм²)
• при проводах AWG для главных контактов	2x (18 ... 14)

© Copyright Siemens AG

Поперечное сечение подключаемого провода для главных контактов	
• одножильного или многожильного	0,5 ... 4 mm²
• тонкопроволочный с обработкой концов жил	0,5 ... 2,5 mm²
Номер AWG в качестве закодированного поперечного сечения подключаемого провода	
• для главных контактов	18 ... 14

Связь/ протокол:

Функция продукта Коммуникация через шину	нет
Протокол	
• осуществляется поддержка PROFIBUS DP-протокол	нет
• осуществляется поддержка протокол PROFINET	нет
Протокол осуществляется поддержка	
• протокол AS-Interface	нет

Входы/ Выходы:

количество цифровых входов	0

Сертификаты/допуски к эксплуатации

General Product Approval		For use in hazardous locations		Declaration of Conformity	Shipping Approval
UL		ATEX	IECEx	EG-Konf.	

Shipping Approval					other
DNV	GL	LRS	RINA	RMRS	Umweltbestätigung

other

Bestätigungen

Дополнительная информация

Information- and Downloadcenter (каталоги, брошюры,...)
http://www.siemens.com/industrial-controls/catalogs

Возможны изменения.
© Copyright Siemens AG

Industry Mall (Каталог и система обработки заказов)
https://mall.industry.siemens.com/mall/ru/ru/Catalog/product?mlfb=3RA11101AA151AP0

Онлайн-генератор Cax
http://support.automation.siemens.com/WW/CAXorder/default.aspx?lang=en&mlfb=3RA11101AA151AP0

Service&Support (руководства, инструкции по экслпуатации, сертификаты, указания, FAQ,...)
https://support.industry.siemens.com/cs/ww/en/ps/3RA11101AA151AP0

Банк изображений (фотографии продуктов, двухмерные размерные чертежи, трехмерные модели, схемы приборов, макросы EPLAN, ...)
http://www.automation.siemens.com/bilddb/cax_de.aspx?mlfb=3RA11101AA151AP0&lang=en

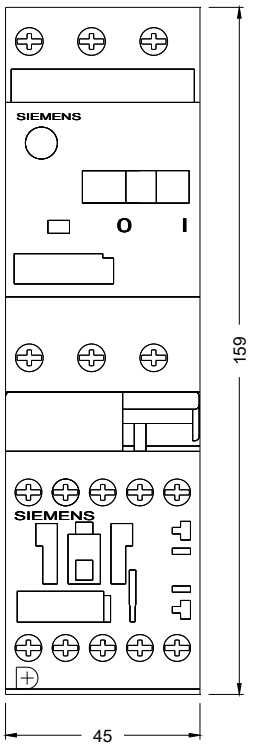

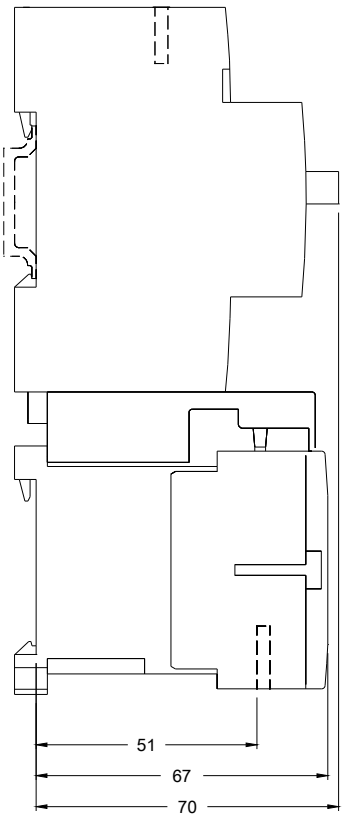

Возможны изменения.
© Copyright Siemens AG

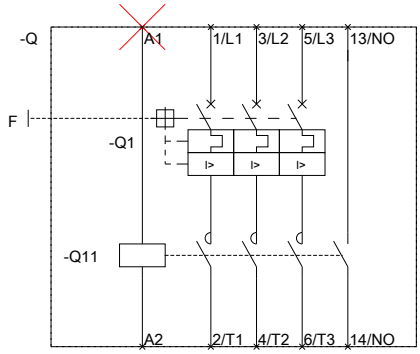

последнее изменение: 21.03.2016

Возможны изменения.
© Copyright Siemens AG