SIEMENS

Лист тех. данных 3RA1125-4AA17-1BB4

LOAD FEEDER FUSE LINE DIRECT START, 400 V AC, SIZE S0 11...16A, 24 V DC, WITH PREDECTION 3RT10171BB41, BUILT-ON AUX. SWITCH, FOR LS 3RV19011E



Рисунок аналогичен

Фирменное название продукта	SIRIUS
Наименование продукта	фидер без предохранителей
Исполнение продукта	Устройство прямого пуска
Заводской номер изделия	
• входящего в комплект поставки контактора	3RT1017-1BB41
• входящего в объём поставки силового выключателя	3RV1021-4AA15
• входящего в комплект поставки соединительного модуля	3RA1921-1BA00

Общие технические данные:	
габаритные размеры фидера	S0
Напряжение изоляции	
• расчетное значение	690 V
Степень загрязнения	3
Прочность по отношению к импульсному напряжению расчетное значение	6 kV
Степень защиты IP	
• с лицевой стороны	IP20
Стойкость к шоку	12,5g

Возможны изменения.
© Copyright Siemens AG

Механический срок службы (коммутационные циклы)	
• контактора типовое	10 000 000
Тип координации	1
Условное обозначение	
• согласно DIN 40719 с дополнением согласно IEC 204-2 согласно IEC 750	Q
• согласно DIN EN 61346-2	Q
• согласно DIN EN 81346-2	Q

Условия окружающей среды:

Высота установки при высоте над уровнем моря максимальное	2 000 m
Температура окружающей среды	
• во время эксплуатации	-20 ... +70 °C
• во время хранения	-55 ... +80 °C

Цепь главного тока:

Число полюсов для главной электрической цепи	3
Исполнение коммутационного контакта	электромеханический
регулируемый параметр срабатывания, ток зависящего от тока расцепителя перегрузки	11 ... 16 A
Исполнение защиты двигателя	биметалл
рабочее напряжение	
• при AC-3 расчетное значение максимальное	400 V
Рабочий ток	
• при AC-3	
— при 400 В расчетное значение	15,5 A
Эксплуатационная мощность	
• при AC-3	
— при 400 В расчетное значение	7,5 kW
Частота включений на холостом ходу	15 1/s

Цепь тока управления/ управление:

Вид напряжения управляющего напряжения питания	Постоянный ток
Управляющее напряжение питания 1	
• при постоянном токе расчетное значение	24 V

Вспомогательный контур:

Расширение продукта Вспомогательный выключатель	да
Количество размыкающих контактов	
• для вспомогательных контактов	1
Количество замыкающих контактов	
• для вспомогательных контактов	1

© Copyright Siemens AG

Количество переключающих контактов	
• для вспомогательных контактов	0

Функция защиты/ контроля:

Номинальная предельная наибольшая отключающая способность при коротком замыкании (Icu)	
• при 400 В расчетное значение	50 kA

защита от коротких замыканий

Функция продукта	
• Защита от короткого замыкания	да
Исполнение защиты при коротком замыкании	силовой выключатель

Монтаж/ крепление/ размеры:

Монтажное положение	при вертикальной монтажной поверхности +/-90° поворотный, при вертикальной монтажной поверхности +/- 22.5° откидываемый вперед и назад
Вид крепления	крепление с защелкой
Высота	183 mm
Ширина	45 mm
Глубина	101 mm
соблюдаемое расстояние	
• при рядном монтаже	
— сбоку	0 mm
• до заземленных частей	
— спереди	10 mm
— сзади	0 mm
— сверху	30 mm
— сбоку	9 mm
• до находящихся под напряжением частей	
— спереди	10 mm
— сзади	9 mm
— снизу	0 mm
— сбоку	30 mm

Подсоединения/ клеммы:

Исполнение электрического подключения	
• для главной электрической цепи	винтовой зажим

Связь/ протокол:

Функция продукта Коммуникация через шину	нет
Протокол	
• осуществляется поддержка PROFIBUS DP-протокол	нет

© Copyright Siemens AG

• осуществляется поддержка протокол PROFINET	нет
Протокол осуществляется поддержка	
• протокол AS-Interface	нет

Входы/ Выходы:

количество цифровых входов	0

Сертификаты/допуски к эксплуатации

General Product Approval	For use in hazardous locations	Declaration of Conformity	Shipping Approval
UL, EAC	ATEX, IECEx	EG-Konf.	BUREAU VERITAS

Shipping Approval	other
DNV, GL, LRS, RINA, RMRS	Umweltbestätigung

other

Bestätigungen

Дополнительная информация

Information- and Downloadcenter (каталоги, брошюры,...)
http://www.siemens.com/industrial-controls/catalogs

Industry Mall (Каталог и система обработки заказов)
https://mall.industry.siemens.com/mall/ru/ru/Catalog/product?mlfb=3RA11254AA171BB4

Онлайн-генератор Cax
http://support.automation.siemens.com/WW/CAXorder/default.aspx?lang=en&mlfb=3RA11254AA171BB4

Service&Support (руководства, инструкции по эксплуатации, сертификаты, указания, FAQ,...)
https://support.industry.siemens.com/cs/ww/en/ps/3RA11254AA171BB4

Банк изображений (фотографии продуктов, двухмерные размерные чертежи, трехмерные модели, схемы приборов, макросы EPLAN, …)
http://www.automation.siemens.com/bilddb/cax_de.aspx?mlfb=3RA11254AA171BB4&lang=en

© Copyright Siemens AG

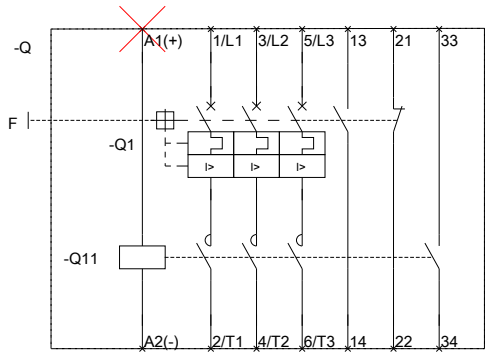

последнее изменение: 31.03.2016

© Copyright Siemens AG