PROMENERGO АВТОМАТИКА
zakaz@proenergo.ru
+7 (495) 565-31-34

SIEMENS

Лист тех. данных 3RA2120-4DA27-0BB4



Фидерная сборка без предохранителей, прямое включение 400 В AC, типоразмер S0, 18–25 A 24 В DC винтовой зажим, для монтажа на DIN-рейку (также соответствует типу координации 1), тип координации 2, Iq = 150 кА 1 НО + 1 НЗ (контактор)

торговая марка изделия	SIRIUS
наименование изделия	Пускатель прямого пуска
исполнение изделия	для DIN-рейки или винтового крепления
наименование типа изделия	3RA21
заводской номер изделия	
● контактора, входящего в комплект поставки	3RT2027-1BB40
● автоматического выключателя, входящего в комплект поставки	3RV2021-4DA10
● соединительного модуля, входящего в комплект поставки	3RA2921-1BA00
Общие технические данные	
типоразмер автоматического выключателя	S0
типоразмер фидерной сборки	S0
напряжение развязки при степени загрязнения 3 при переменном токе расчетное значение	690 V
выдерживаемое импульсное напряжение расчетное значение	6 kV
степень защиты NEMA	прочие
ударопрочность согласно МЭК 60068-2-27	6g / 11 мс
механический срок службы (коммутационных циклов) контактора типичный	10 000 000
тип классификации	2
тип взрывозащиты согласно производственной директиве ATEX 2014/34/EU	Ex II (2) GD
сертификат соответствия согласно производственной директиве ATEX 2014/34/EU	DMT 02 ATEX F 001
Директива RoHS (дата)	10/01/2009
Условия окружающей среды	
окружающая температура	
● при эксплуатации	-20 ... +60 °C
● при хранении	-50 ... +80 °C
● при транспортировке	-50 ... +80 °C
температурная компенсация	-20 ... +60 °C
относительная атмосферная влажность при эксплуатации	10 ... 95 %
Цепь главного тока	
число полюсов для главной цепи	3
исполнение коммутационного контакта	электромеханический
регулируемый порог срабатывания по току токозависимого расцепителя перегрузки	18 ... 25 A
рабочее напряжение	
● расчетное значение	690 V
● при AC-3 расчетное значение макс.	690 V

© Copyright Siemens

● при AC-3e расчетное значение макс.	690 V
рабочая частота расчетное значение	50 ... 60 Hz
рабочий ток	
● при AC-3 при 400 В расчетное значение	22 A
● при AC-3e при 400 В расчетное значение	22 A
рабочая мощность	
● при AC-3	
— при 400 В расчетное значение	11 000 W
● при AC-3e	
— при 400 В расчетное значение	11 000 kW
Цепь тока управления/ управление	
тип напряжения оперативного напряжения питания	Постоянный ток
оперативное напряжение питания при постоянном токе	
● расчетное значение	24 V
● расчетное значение	24 ... 24 V
мощность удержания электромагнитной катушки при постоянном токе	5,9 W
Вспомогательный контур	
дополнение изделия вспомогательный выключатель	Да
Функция защиты/ контроля	
класс срабатывания	CLASS 10
исполнение расцепителя тока перегрузки	термич. (биметалл)
защита от коротких замыканий	
функция изделия защита от коротких замыканий	Да
исполнение расцепителя тока короткого замыкания	магнитный
условный ток короткого замыкания (Iq)	
● при 400 В согласно МЭК 60947-4-1 расчетное значение	150 000 A
Монтаж/ крепление/ размеры	
монтажное положение	вертикальной
вид креплений	винтовое и защёлкивающееся крепление на стандартной монтажной шине 35 мм
высота	193 mm
ширина	45 mm
глубина	107 mm
необходимое расстояние	
● до заземленных компонентов	
— вперед	20 mm
— назад	0 mm
— вверх	50 mm
— вбок	20 mm
— вниз	10 mm
● до компонентов, находящихся под напряжением	
— вперед	20 mm
— назад	0 mm
— вверх	50 mm
— вниз	10 mm
— вбок	20 mm
Подсоединения/ клеммы	
исполнение разъема питания	
● для главной цепи	винтовой зажим
● для цепи вспомогательного и оперативного тока	винтовой зажим
вид подключаемых сечений проводов для главных контактов	
● многопроводной	1 ... 10 mm², 2x (2,5 ... 6 mm²)
поперечное сечение подключаемого провода для главных контактов тонкожильный с заделкой концов кабеля	1 ... 6 mm²
Безопасность	
значение B10 при высокой приоритетности запроса согласно SN 31920	1 000 000

© Copyright Siemens

доля опасных отказов	
● при высокой приоритетности запроса согласно SN 31920	73 %
защита от прикосновения с лицевой стороны согласно МЭК 60529	с защитой от вертикального прикосновения пальцем спереди

Связь/ протокол

протокол поддерживается	
● протокол PROFINET IO	Нет
● протокол PROFIsafe	Нет
протокол поддерживается протокол интерфейса AS	Нет

Сертификаты/ допуски к эксплуатации

General Product Approval			For use in hazard-ous locations	Declaration of Conformity	
Confirmation	UL	EAC	ATEX	UKCA	CE EG-Konf.

Test Certificates		Marine / Shipping			
Special Test Certific-ate	Type Test Certific-ates/Test Report	ABS	BUREAU VERITAS	LRS	PRS

Marine / Shipping			other	Railway	Dangerous Good
RINA	RMRS	DNV·GL	Confirmation	Vibration and Shock	Transport Informa-tion

Дополнительная информация

Информация об упаковке
Информация об упаковке
Information- and Downloadcenter (каталоги, брошюры,...)
https://www.siemens.com/ic10
Industry Mall (Каталог и система обработки заказов)
https://mall.industry.siemens.com/mall/ru/ru/Catalog/product?mlfb=3RA2120-4DA27-0BB4
Онлайн-генератор Cax
http://support.automation.siemens.com/WW/CAXorder/default.aspx?lang=en&mlfb=3RA2120-4DA27-0BB4
Service&Support (руководства, инструкции по эксплуатации, сертификаты, указания, FAQ,...)
https://support.industry.siemens.com/cs/ww/en/ps/3RA2120-4DA27-0BB4
Банк изображений (фотографии продуктов, двухмерные размерные чертежи, трехмерные модели, схемы приборов, макросы EPLAN, …)
http://www.automation.siemens.com/bilddb/cax_de.aspx?mlfb=3RA2120-4DA27-0BB4&lang=en
Характеристика: зависимая характеристика защиты, I^2t, ток обрыва
https://support.industry.siemens.com/cs/ww/en/ps/3RA2120-4DA27-0BB4/char
Другие характеристики (например: срок службы электропроводки, частота включений)
http://www.automation.siemens.com/bilddb/index.aspx?view=Search&mlfb=3RA2120-4DA27-0BB4&objecttype=14&gridview=view1

© Copyright Siemens

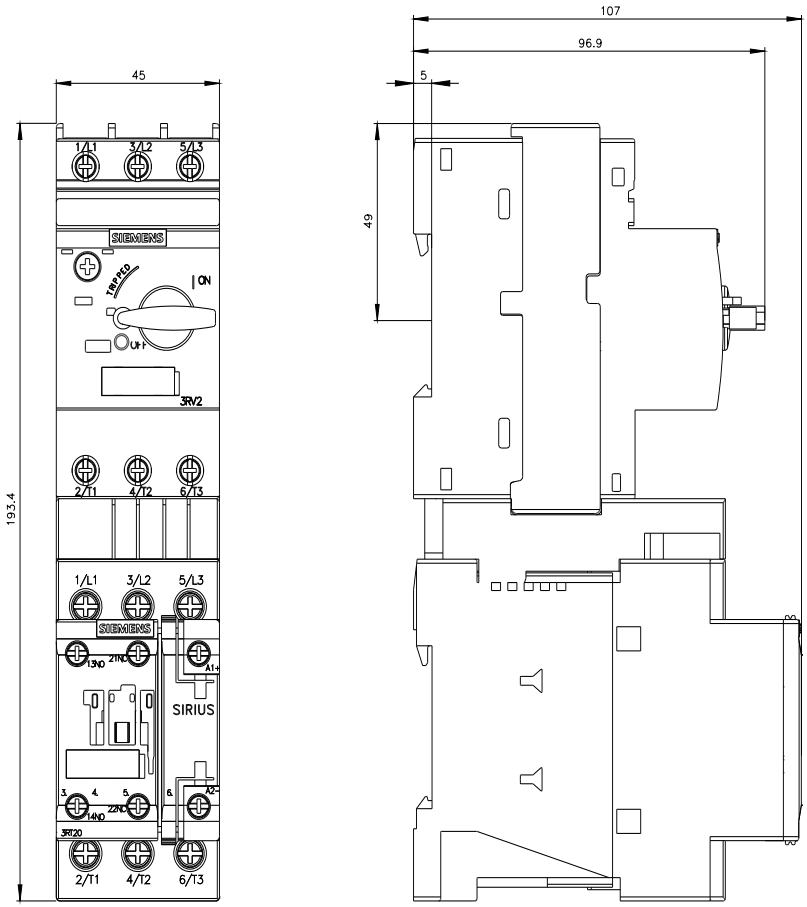

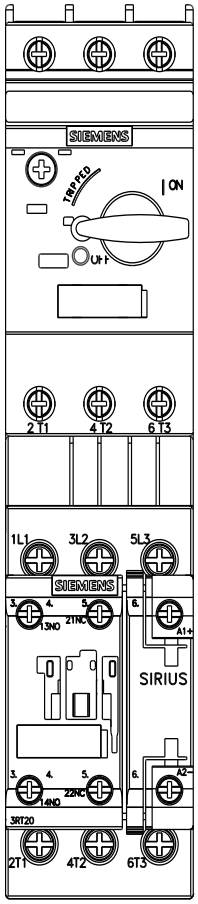

© Copyright Siemens

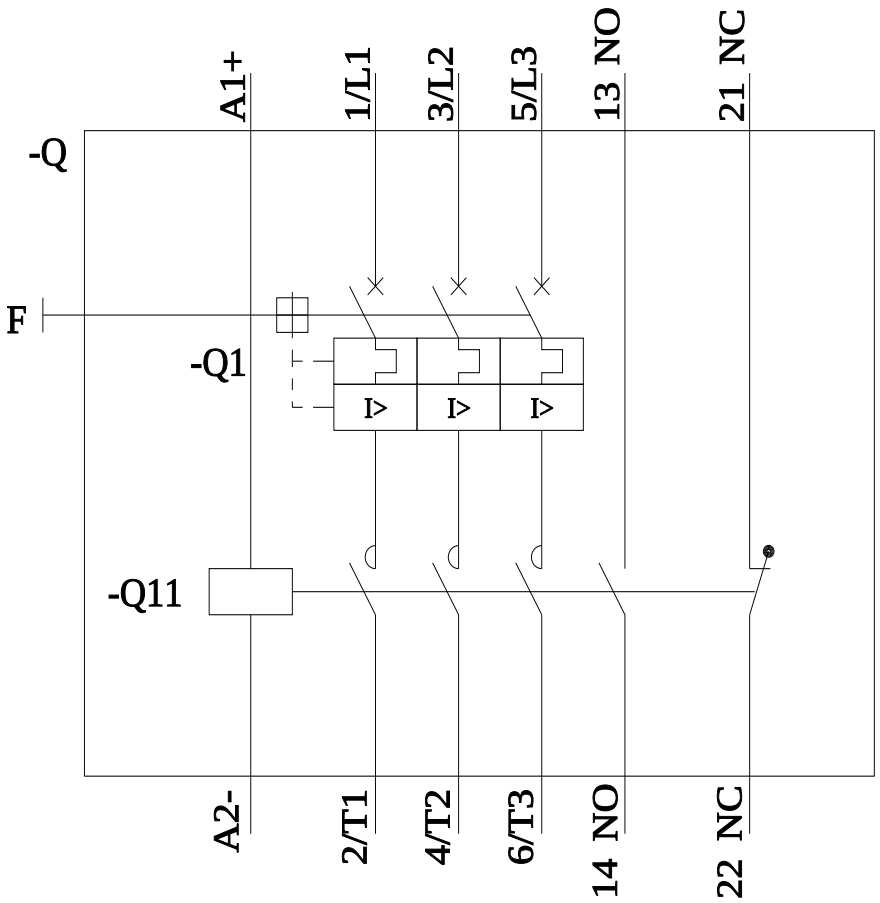

последнее изменение: 28.01.2023

© Copyright Siemens