SIEMENS

Лист тех. данных 3RA2220-4EB27-0AP0



LOAD FEEDER FUSELESS REVERSING DUTY, AC 400V, SZ. S0, 27...32A, AC 230V SCREW CONNECTION FOR RAIL MOUNTING, W. MOUNTING RAIL ADAPTER TYPE OF COORD. 2,IQ = 150KA (ALSO ACHIEVES TYPE OF COORD.1) 1NO+1NC (CONTACTOR)

Фирменное название продукта	SIRIUS
Наименование продукта	фидеры без предохранителей 3RA2
Исполнение продукта	поворотное пусковое устройство
Заводской номер изделия	
• входящего в комплект поставки контактора	3RT2027-1AP00
• входящего в объём поставки силового выключателя	3RV2021-4EA10
• входящего в объём поставки монтажного комплекта RH	3RA2923-1BB1
• входящего в комплект поставки соединительного модуля	3RA2921-1AA00
• прилагаемого адаптера монтажной шины	3RA2922-1AA00

Общие технические данные:	
Габаритные размеры автоматического выключателя	S0
габаритные размеры фидера	S0
Напряжение изоляции	
• при степени загрязнения 3 расчетное значение	690 V

Возможны изменения.
© Copyright Siemens AG

Прочность по отношению к импульсному напряжению расчетное значение	6 kV
Степень защиты IP	
• с лицевой стороны	IP20
Стойкость к шоку	
• согласно IEC 60068-2-27	6g / 11 мс
Тип координации	2
Защита от прикосновения во избежание электрического удара	с защитой пальцев рук

Условия окружающей среды:	
Температура окружающей среды	
• во время эксплуатации	-20 ... +60 °C
• во время хранения	-50 ... +80 °C
• во время транспортировки	-50 ... +80 °C
Температурная компенсация	-20 ... +60 °C
Относительная влажность воздуха во время эксплуатации	10 %

Цепь главного тока:	
Число полюсов для главной электрической цепи	3
регулируемый параметр срабатывания, ток зависящего от тока расцепителя перегрузки	27 ... 32 A
рабочее напряжение	
• расчетное значение	690 V
• при AC-3 расчетное значение максимальное	690 V
Рабочая частота расчетное значение	50 ... 60 Hz
Рабочий ток	
• при AC-3	
— при 400 В расчетное значение	29 A
Эксплуатационная мощность	
• при AC-3	
— при 400 В расчетное значение	15 000 W

Цепь тока управления/ управление:	
Управляющее напряжение питания при переменном токе	
• при 50 Гц расчетное значение	230 V
Кажущаяся мощность на удержание электромагнитной катушки при переменном токе	9,8 V·A

Вспомогательный контур:	
Расширение продукта Вспомогательный выключатель	да

Функция защиты/ контроля:	
Класс срабатывания	Class 10

© Copyright Siemens AG

выполнение размыкателя при перегрузке	термич. (биметалл)
Номинальная нагрузка UL/CSA:	
Ток полной нагрузки (FLA) для 3-фазного электродвигателя	
• при 480 В расчетное значение	14 A
отдаваемая механическая мощность [л.с]	
• для 3-фазного электродвигателя	
— при 220/230 В расчетное значение	10 hp
— при 460/480 В расчетное значение	20 hp
— при 575/600 В расчетное значение	25 hp
защита от коротких замыканий	
Функция продукта	
• Защита от короткого замыкания	да
выполнение размыкателя короткого напряжения	магнитный
Условный ток короткого замыкания (Iq)	
• при 400 В согласно IEC 60947-4-1 расчетное значение	153 000 A
Монтаж/ крепление/ размеры:	
Монтажное положение	вертикальной
Вид крепления	на переходнике для винтового и защелкивающегося крепления на монтажной шине 35 мм
Высота	265 mm
Ширина	90 mm
Глубина	120,3 mm
соблюдаемое расстояние	
• до заземленных частей	
— спереди	32 mm
— сзади	0 mm
— сверху	50 mm
— сбоку	10 mm
— снизу	10 mm
• до находящихся под напряжением частей	
— спереди	32 mm
— сзади	0 mm
— сверху	50 mm
— снизу	10 mm
— сбоку	10 mm
Подсоединения/ клеммы:	
Исполнение электрического подключения	
• для главной электрической цепи	винтовой зажим
Безопасность:	

© Copyright Siemens AG

Значение B10	
• при высоком уровне согласно SN 31920	1 000 000
Доля опасных отказов	
• при высоком уровне согласно SN 31920	73 %

Сертификаты/допуски к эксплуатации

General Product Approval			For use in hazardous locations		Declaration of Conformity
CSA	UL	EAC	ATEX	IECEx	EG-Konf.

Test Certificates			Shipping Approval		
Typprüfbescheinigung/Werkszeugnis	Werksbescheinigungen	spezielle Prüfbescheinigungen	ABS	BUREAU VERITAS	DNV

Shipping Approval			other		Railway
GL	PRS	RINA	Umweltbestätigung	Bestätigungen	Schwingen/Schocken

Дополнительная информация

Information- and Downloadcenter (каталоги, брошюры,...)
http://www.siemens.com/industrial-controls/catalogs

Industry Mall (Каталог и система обработки заказов)
https://mall.industry.siemens.com/mall/ru/ru/Catalog/product?mlfb=3RA22204EB270AP0

Онлайн-генератор Cax
http://support.automation.siemens.com/WW/CAXorder/default.aspx?lang=en&mlfb=3RA22204EB270AP0

Service&Support (руководства, инструкции по эксплуатации, сертификаты, указания, FAQ,...)
https://support.industry.siemens.com/cs/ww/en/ps/3RA22204EB270AP0

Банк изображений (фотографии продуктов, двухмерные размерные чертежи, трехмерные модели, схемы приборов, макросы EPLAN, …)
http://www.automation.siemens.com/bilddb/cax_de.aspx?mlfb=3RA22204EB270AP0&lang=en

© Copyright Siemens AG

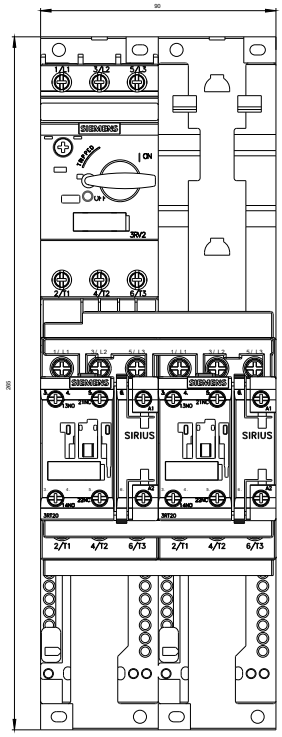

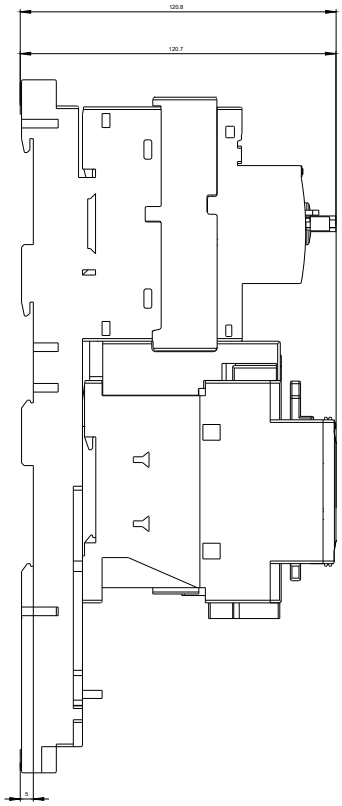

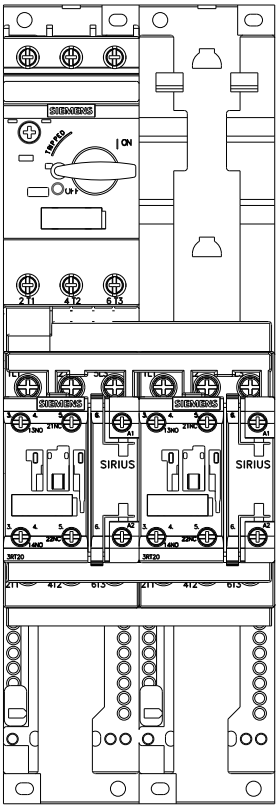

Возможны изменения.
© Copyright Siemens AG

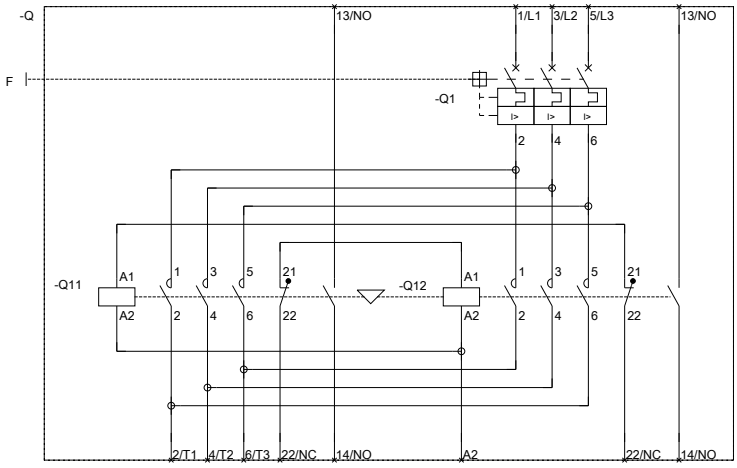

последнее изменение: 21.03.2016

© Copyright Siemens AG