SIEMENS
PROMENERGO АВТОМАТИКА
zakaz@proenergo.ru
+7 (495) 565-31-34

## Лист тех. данных 3RA2220-4EB27-0AP0



фидерная сборка без предохранителей, Реверсивный режим 400 В AC, Типоразмер S0 27,0–32,0 A 230 В перем. тока винтовой зажим для монтажа на DIN-рейку с адаптером монтажной шины (также соответствует типу координации 1) Тип координации 2, Iq = 150 кА 1 НО + 1 НЗ (контактор)

| | |
|---|---|
| **торговая марка изделия** | SIRIUS |
| **наименование изделия** | Реверсивный пускатель |
| **исполнение изделия** | для DIN-рейки или винтового крепления |
| **наименование типа изделия** | 3RA22 |
| **заводской номер изделия** | |
| ● контактора, входящего в комплект поставки | 3RT2027-1AP00 |
| ● автоматического выключателя, входящего в комплект поставки | 3RV2021-4EA10 |
| ● монтажного комплекта RH, входящего в комплект поставки | 3RA2923-1BB1 |
| ● соединительного модуля, входящего в комплект поставки | 3RA2921-1AA00 |
| **Общие технические данные** | |
| **типоразмер автоматического выключателя** | S0 |
| **типоразмер фидерной сборки** | S0 |
| напряжение развязки при степени загрязнения 3 при переменном токе расчетное значение | 690 V |
| **выдерживаемое импульсное напряжение расчетное значение** | 6 kV |
| **степень защиты NEMA** | прочие |
| **ударопрочность согласно МЭК 60068-2-27** | 6g / 11 мс |
| механический срок службы (коммутационных циклов) контактора типичный | 10 000 000 |
| **тип классификации** | 2 |
| **тип взрывозащиты согласно производственной директиве ATEX 2014/34/EU** | Ex II (2) GD |
| сертификат соответствия согласно производственной директиве ATEX 2014/34/EU | DMT 02 ATEX F 001 |
| **Директива RoHS (дата)** | 10/01/2009 |
| **Условия окружающей среды** | |
| **окружающая температура** | |
| ● при эксплуатации | -20 ... +60 °C |
| ● при хранении | -50 ... +80 °C |
| ● при транспортировке | -50 ... +80 °C |
| **температурная компенсация** | -20 ... +60 °C |
| относительная атмосферная влажность при эксплуатации | 10 ... 95 % |
| **Цепь главного тока** | |
| **число полюсов для главной цепи** | 3 |
| **исполнение коммутационного контакта** | электромеханический |
| **регулируемый порог срабатывания по току токозависимого расцепителя перегрузки** | 27 ... 32 A |
| **рабочее напряжение** | |


© Copyright Siemens

| | |
|---|---|
| ● расчетное значение | 690 V |
| ● при AC-3 расчетное значение макс. | 690 V |
| ● при AC-3e расчетное значение макс. | 690 V |
| **рабочая частота расчетное значение** | 50 ... 60 Hz |
| **рабочий ток** | |
| ● при AC-3 при 400 В расчетное значение | 29 A |
| ● при AC-3e при 400 В расчетное значение | 29 A |
| **рабочая мощность** | |
| ● при AC-3 | |
| — при 400 В расчетное значение | 15 000 W |
| ● при AC-3e | |
| — при 400 В расчетное значение | 15 000 kW |
| **Цепь тока управления/ управление** | |
| **тип напряжения оперативного напряжения питания** | Переменный ток |
| **оперативное напряжение питания при переменном токе** | |
| ● при 50 Гц расчетное значение | 230 V |
| ● при 50 Гц расчетное значение | 230 ... 230 V |
| **полная мощность удержания электромагнитной катушки при переменном токе** | 9,8 VA |
| **Вспомогательный контур** | |
| **дополнение изделия вспомогательный выключатель** | Да |
| **Функция защиты/ контроля** | |
| **класс срабатывания** | CLASS 10 |
| **исполнение расцепителя тока перегрузки** | термич. (биметалл) |
| **Номинальная нагрузка UL/CSA** | |
| **ток полной нагрузки (FLA) для 3-фазного электродвигателя** | |
| ● при 480 В расчетное значение | 14 A |
| **отдаваемая механическая мощность \[л. с.]** | |
| ● для 3-фазного электродвигателя | |
| — при 220/230 В расчетное значение | 10 hp |
| — при 460/480 В расчетное значение | 20 hp |
| — при 575/600 В расчетное значение | 25 hp |
| **защита от коротких замыканий** | |
| **функция изделия защита от коротких замыканий** | Да |
| **исполнение расцепителя тока короткого замыкания** | магнитный |
| **условный ток короткого замыкания (Iq)** | |
| ● при 400 В согласно МЭК 60947-4-1 расчетное значение | 150 000 A |
| **Монтаж/ крепление/ размеры** | |
| **монтажное положение** | вертикальной |
| **вид креплений** | на переходнике для винтового и защелкивающегося крепления на монтажной шине 35 мм |
| **высота** | 265 mm |
| **ширина** | 90 mm |
| **глубина** | 120 mm |
| **необходимое расстояние** | |
| ● до заземленных компонентов | |
| — вперед | 32 mm |
| — назад | 0 mm |
| — вверх | 50 mm |
| — вбок | 10 mm |
| — вниз | 10 mm |
| ● до компонентов, находящихся под напряжением | |
| — вперед | 32 mm |
| — назад | 0 mm |
| — вверх | 50 mm |
| — вниз | 10 mm |
| — вбок | 10 mm |
| **Подсоединения/ клеммы** | |


© Copyright Siemens

| | |
|---|---|
| **исполнение разъема питания** | |
| ● для главной цепи | винтовой зажим |
| ● для цепи вспомогательного и оперативного тока | винтовой зажим |

## Безопасность

| | |
|---|---|
| значение B10 при высокой приоритетности запроса согласно SN 31920 | 1 000 000 |
| **доля опасных отказов** | |
| ● при высокой приоритетности запроса согласно SN 31920 | 73 % |
| **защита от прикосновения с лицевой стороны согласно МЭК 60529** | с защитой от вертикального прикосновения пальцем спереди |

## Связь/ протокол

| | |
|---|---|
| **протокол поддерживается** | |
| ● протокол PROFINET IO | Нет |
| ● протокол PROFIsafe | Нет |
| протокол поддерживается протокол интерфейса AS | Нет |

## Сертификаты/ допуски к эксплуатации

| General Product Approval | For use in hazard-ous locations | Declaration of Conformity |
|---|---|---|
| Confirmation | | |

| Test Certificates | | Marine / Shipping |
|---|---|---|
| Special Test Certific-ate | Type Test Certific-ates/Test Report | |

| Marine / Shipping | other | Railway |
|---|---|---|
| | Confirmation | Vibration and Shock |

## Дополнительная информация

**Информация об упаковке**
Информация об упаковке
**Information- and Downloadcenter (каталоги, брошюры,...)**
https://www.siemens.com/ic10
**Industry Mall (Каталог и система обработки заказов)**
https://mall.industry.siemens.com/mall/ru/ru/Catalog/product?mlfb=3RA2220-4EB27-0AP0
**Онлайн-генератор Cax**
http://support.automation.siemens.com/WW/CAXorder/default.aspx?lang=en&mlfb=3RA2220-4EB27-0AP0
**Service&Support (руководства, инструкции по экслпуатации, сертификаты, указания, FAQ,...)**
https://support.industry.siemens.com/cs/ww/en/ps/3RA2220-4EB27-0AP0
**Банк изображений (фотографии продуктов, двухмерные размерные чертежи, трехмерные модели, схемы приборов, макросы EPLAN, …)**
http://www.automation.siemens.com/bilddb/cax_de.aspx?mlfb=3RA2220-4EB27-0AP0&lang=en
**Характеристика: зависимая характеристика защиты, $I^2t$, ток обрыва**
https://support.industry.siemens.com/cs/ww/en/ps/3RA2220-4EB27-0AP0/char
**Другие характеристики (например: срок службы электропроводки, частота включений)**
http://www.automation.siemens.com/bilddb/index.aspx?view=Search&mlfb=3RA2220-4EB27-0AP0&objecttype=14&gridview=view1


© Copyright Siemens

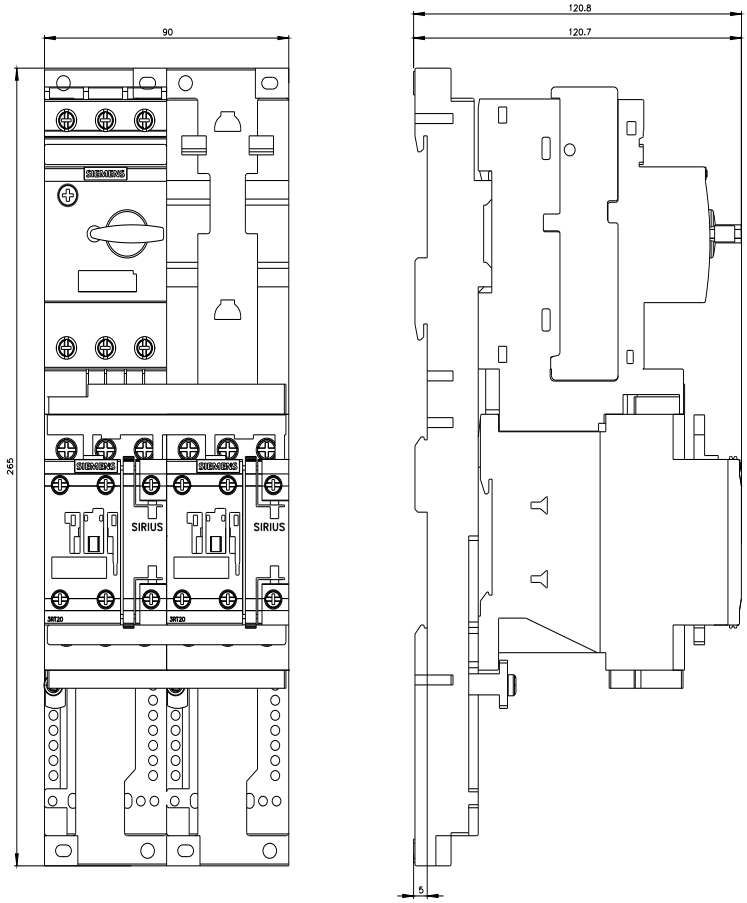


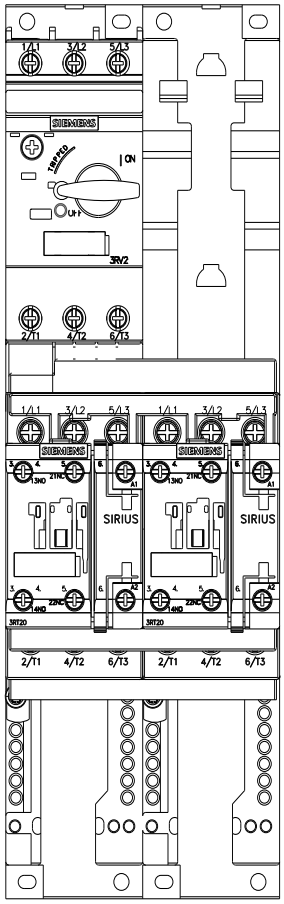



© Copyright Siemens

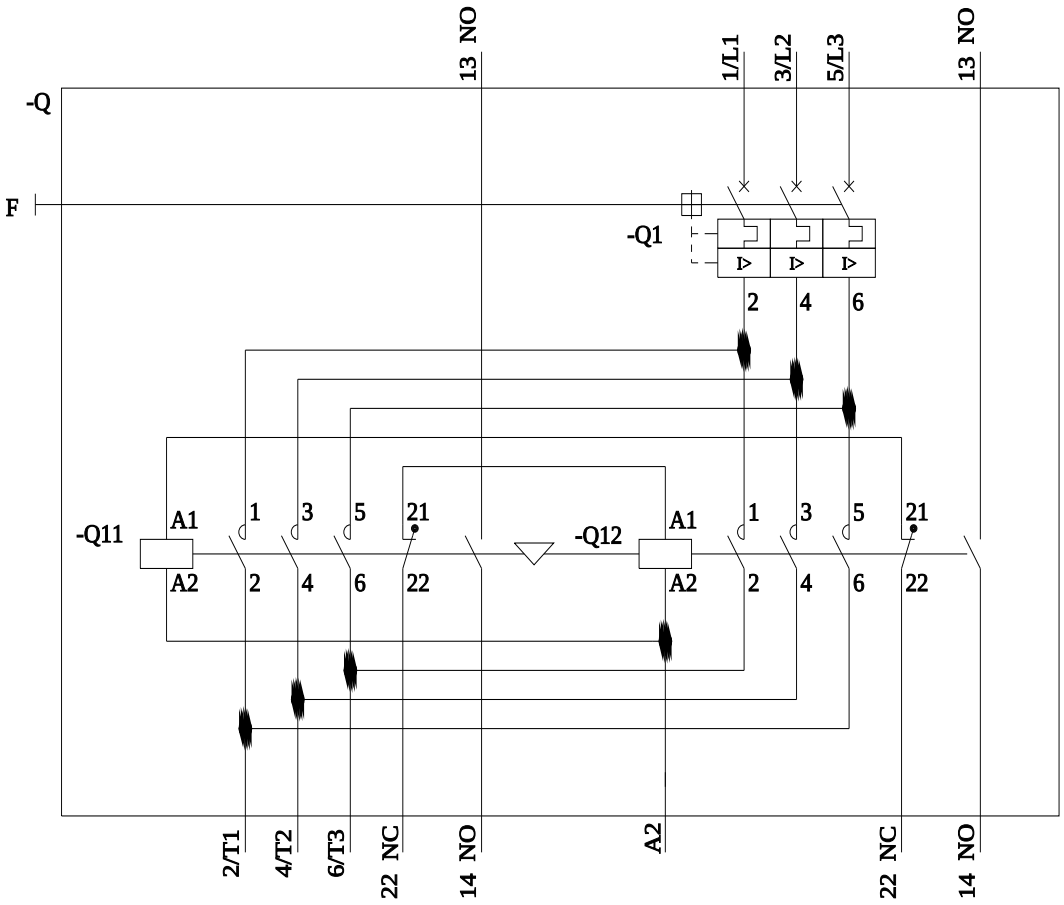


**последнее изменение:** 28.01.2023


© Copyright Siemens