PROMENERGO АВТОМАТИКА
zakaz@proenergo.ru
+7 (495) 565-31-34

SIEMENS

## Лист тех. данных 3RA6120-2BB33



SIRIUS Компактный пускатель Прямой пускатель 690 В 24 В AC/DC 50–60 Гц 0,32–1,25 А IP20 Подключение основной цепи тока: втычное, без клемм Подключение вспомогательной цепи: пружинная клемма

| | |
|---|---|
| **торговая марка изделия** | SIRIUS |
| **наименование изделия** | Компактный пускатель |
| **исполнение изделия** | Устройство прямого пуска |
| **наименование типа изделия** | 3RA61 |
| **Общие технические данные** | |
| функция изделия интерфейс оперативного тока для параллельного соединения | Да |
| дополнение изделия вспомогательный выключатель | Да |
| **мощность потерь \[Вт] при расчетном значении тока** | |
| ● при переменном токе в теплом рабочем состоянии | 0,1 W |
| ● при переменном токе в теплом рабочем состоянии на каждый полюс | 0,03 W |
| ● без тока нагрузки типичный | 2,9 W |
| **напряжение развязки расчетное значение** | 690 V |
| **степень загрязнения** | 3 |
| **выдерживаемое импульсное напряжение расчетное значение** | 6 000 V |
| **макс. допустимое напряжение для безопасного разъединения** | |
| ● между главной и вспомогательной цепью | 400 V |
| ● между двумя вспомогательными цепями | 250 V |
| ● между цепями оперативного и вспомогательного тока | 300 V |
| **степень защиты NEMA** | прочие |
| **ударопрочность** | a=60 м/сек2 (6г) с 10 мсек на каждые 3 удара во всех осях |
| **вибропрочность** | f= 4 ... 5,8 Гц, d= 15 мм; f= 5,8 ... 500 Гц, a= 20 м/с²; 10 циклов |
| **механический срок службы (коммутационных циклов)** | |
| ● главных контактов типичный | 10 000 000 |
| ● вспомогательных контактов типичный | 10 000 000 |
| ● сигнальных контактов типичный | 10 000 000 |
| **коммутационная износостойкость вспомогательных контактов** | |
| ● при DC-13 при 6 А при 24 В типичный | 30 000 |
| ● при AC-15 при 6 А при 230 В типичный | 200 000 |
| **тип классификации** | устойчивый режим работы согласно IEC 60947-6-2 |
| **справочный идентификатор согласно МЭК 81346-2:2009** | Q |
| **Директива RoHS (дата)** | 05/01/2012 |
| **Условия окружающей среды** | |
| высота над уровнем моря при высоте над уровнем моря макс. | 2 000 m |


© Copyright Siemens

| | |
|---|---|
| **окружающая температура** | |
| ● при эксплуатации | -20 ... +60 °C |
| ● при хранении | -55 ... +80 °C |
| ● при транспортировке | -55 ... +80 °C |
| относительная атмосферная влажность при эксплуатации | 10 ... 90 % |
| **Цепь главного тока** | |
| **число полюсов для главной цепи** | 3 |
| **регулируемый порог срабатывания по току токозависимого расцепителя перегрузки** | 0,32 ... 1,25 A |
| **формула предельной включающей способности** | 38,4 x Ie |
| **формула предельной отключающей способности** | 32 x Ie |
| **отдаваемая механическая мощность для 4-полюсного трехфазного двигателя** | |
| ● при 400 В расчетное значение | 0,37 kW |
| ● при 500 В расчетное значение | 0,55 kW |
| ● при 690 В расчетное значение | 0,75 kW |
| рабочее напряжение при AC-3 расчетное значение макс. | 690 V |
| **рабочий ток** | |
| ● при переменном токе при 400 В расчетное значение | 1,25 A |
| ● при AC-3 при 400 В расчетное значение | 1,25 A |
| ● при AC-43 | |
| — при 400 В расчетное значение | 1,1 A |
| — при 500 В расчетное значение | 1,2 A |
| — при 690 В расчетное значение | 1,1 A |
| **рабочая мощность** | |
| ● при AC-3 при 400 В расчетное значение | 0,37 kW |
| ● при AC-43 | |
| — при 400 В расчетное значение | 370 W |
| — при 500 В расчетное значение | 550 W |
| — при 690 В расчетное значение | 750 W |
| **частота включений на холостом ходу** | 3 600 1/h |
| **частота коммутации** | |
| ● при AC-41 согласно МЭК 60947-6-2 макс. | 750 1/h |
| ● при AC-43 согласно МЭК 60947-6-2 макс. | 250 1/h |
| **Цепь тока управления/ управление** | |
| **тип напряжения** | AC/DC |
| **оперативное напряжение питания 1 при переменном токе** | |
| ● при 50 Гц расчетное значение | 24 V |
| ● при 50 Гц | 24 ... 24 V |
| ● при 60 Гц расчетное значение | 24 V |
| ● при 60 Гц | 24 V |
| **частота оперативного напряжения питания** | |
| ● **1 расчетное значение** | 50 Hz |
| ● **2 расчетное значение** | 60 Hz |
| **оперативное напряжение питания 1** | |
| ● при постоянном токе расчетное значение | 24 V |
| ● при постоянном токе | 24 ... 24 V |
| **мощность удержания** | |
| ● при переменном токе макс. | 2,8 W |
| ● при постоянном токе макс. | 2,9 W |
| **Вспомогательный контур** | |
| **число размыкающих контактов для вспомогательных контактов** | 1 |
| **число замыкающих контактов для вспомогательных контактов** | 1 |
| число замыкающих контактов расцепителя тока короткого замыкания мгновенного действия для сигнального контакта | 1 |
| число переключающих контактов токозависимого расцепителя перегрузки для сигнального контакта | 1 |
| **рабочий ток вспомогательных контактов при AC-12** | 10 A |


© Copyright Siemens

| | |
|---|---|
| **макс.** | |
| рабочий ток вспомогательных контактов при DC-13 при 250 В | 0,27 A |
| **Функция защиты/ контроля** | |
| **класс срабатывания** | CLASS 10 и 20 регулируется |
| **ном. рабочая отключающая способность при коротком замыкании (Ics)** | |
| ● при 400 В | 53 kA |
| ● при 500 В расчетное значение | 3 kA |
| ● при 690 В расчетное значение | 3 kA |
| **Номинальная нагрузка UL/CSA** | |
| **ток полной нагрузки (FLA) для 3-фазного электродвигателя** | |
| ● при 480 В расчетное значение | 1,25 A |
| ● при 600 В расчетное значение | 1,25 A |
| отдаваемая механическая мощность \[л. с.] для 3-фазного электродвигателя | |
| ● при 460/480 В расчетное значение | 0,5 hp |
| ● при 575/600 В расчетное значение | 0,5 hp |
| **нагрузочная способность контакта вспомогательных контактов согласно UL** | Контакты 21-22, 13-14, 43-44 Q600 / A600, контакты 77-78 R300 / B300, контакты 95-96-98 R300 / D300 |
| **защита от коротких замыканий** | |
| **функция изделия защита от коротких замыканий** | Да |
| **исполнение защиты от коротких замыканий** | электромагнитный |
| **исполнение плавкой вставки предохранителя** | |
| ● для защиты вспомогательного выключателя от короткого замыкания требуется | предохранитель gL/gG: 10 A |
| ● для защиты сигнального выключателя расцепителя тока короткого замыкания от коротких замыканий требуется | 6A gL/gG/400V |
| ● для защиты сигнального выключателя расцепителя тока перегрузки от коротких замыканий требуется | 4A gL/gG/400V |
| **Монтаж/ крепление/ размеры** | |
| **монтажное положение** | любой |
| ● рекомендуемый | вертикальный, на горизонтальной монтажной шине |
| **вид креплений** | Винтовое и защёлкивающееся крепление |
| **высота** | 191 mm |
| **ширина** | 45 mm |
| **глубина** | 165 mm |
| **Подсоединения/ клеммы** | |
| **компонент изделия съемная клемма для главной цепи** | Да |
| **компонент изделия съемная клемма для цепи вспомогательного и оперативного тока** | Да |
| **исполнение разъема питания** | |
| ● для главной цепи | вставной, без клемм |
| ● для цепи вспомогательного и оперативного тока | пружинный зажим |
| вид подключаемых сечений проводов для главных контактов | |
| ● однопроводной | 2x (1,5 ... 6 мм²), 1x 10 мм² |
| ● тонкожильный с заделкой концов кабеля | 2x (1,5 ... 6 мм²) |
| ● тонкожильный без заделки концов кабеля | 2x (1,5 ... 6 мм²) |
| **вид подключаемых сечений проводов** | |
| ● для вспомогательных контактов | |
| — однопроводной | 2x (0,25 ... 1,5 мм²) |
| — тонкожильный с заделкой концов кабеля | 2x (0,25 ... 1,5 мм²) |
| — тонкожильный без заделки концов кабеля | 2x (0,25 ... 1,5 мм²) |
| ● для проводов американского калибра (AWG) для вспомогательных контактов | 2x (24 ... 16) |
| **Безопасность** | |
| значение B10 при высокой приоритетности запроса согласно SN 31920 | 3 000 000 |
| **доля опасных отказов** | |
| ● при низкой приоритетности запроса согласно SN | 40 % |


© Copyright Siemens

| | |
|---|---|
| 31920 | |
| ● при высокой приоритетности запроса согласно SN 31920 | 50 % |
| частота отказов \[FIT] при низкой приоритетности запроса согласно SN 31920 | 100 FIT |
| значение T1 для интервала между контрольными испытаниями или сроком службы согласно МЭК 61508 | 20 a |
| **степень защиты IP с лицевой стороны согласно МЭК 60529** | IP20 |
| **защита от прикосновения с лицевой стороны согласно МЭК 60529** | с защитой от прикосновения пальцем |
| **Связь/ протокол** | |
| **функция изделия связь по шине** | Нет |
| **протокол поддерживается** | |
| ● протокол интерфейса AS | Нет |
| ● протокол IO-Link | Нет |
| функция изделия интерфейс оперативного тока с IO-Link | Нет |
| **Электромагнитная совместимость** | |
| **наведение кондуктивных помех** | |
| ● вследствие импульса согласно МЭК 61000-4-4 | главные контакты 4 кВ, вспомогательные контакты 2 кВ |
| ● вследствие перенапряжения при замыкании на землю согласно МЭК 61000-4-5 | главные контакты 4 кВ, вспомогательные контакты 2 кВ |
| ● вследствие линейного перенапряжения согласно МЭК 61000-4-5 | главные контакты 2 кВ, вспомогательные контакты 1 кВ |
| ● вследствие высокочастотного облучения согласно МЭК 61000-4-6 | 0,15-80 МНц при 10 В |
| **наведение полевых помех согласно МЭК 61000-4-3** | 10 В/m |
| **электростатический разряд согласно МЭК 61000-4-2** | 8 кВ |
| **излучение высокочастотных кондуктивных помех согласно CISPR11** | 150 кГц ... 30 МГц Класс A |
| **излучение высокочастотных полевых помех согласно CISPR11** | 30 ... 1000 МГц Класс A |
| **Напряжение питания** | |
| **напряжение питания требуется вспомогательное напряжение** | Нет |
| **Индикация** | |
| **число светодиодов** | 2 |

**Сертификаты/ допуски к эксплуатации**

| General Product Approval | | | | | EMC |
|---|---|---|---|---|---|
| CSA | CCC | Confirmation | UL | EAC | RCM |

| Functional Safety/Safety of Machinery | Declaration of Conformity | | Test Certificates | Marine / Shipping | |
|---|---|---|---|---|---|
| VDE | UKCA | EG-Konf. | Type Test Certific-ates/Test Report | ABS | DNV |

| Marine / Shipping | | | | other | Dangerous Good |
|---|---|---|---|---|---|
| LRS | PRS | RINA | RMRS | Confirmation | Transport Informa-tion |


© Copyright Siemens

## Дополнительная информация

**Информация об упаковке**
Информация об упаковке
**Information- and Downloadcenter (каталоги, брошюры,...)**
https://www.siemens.com/ic10
**Industry Mall (Каталог и система обработки заказов)**
https://mall.industry.siemens.com/mall/ru/ru/Catalog/product?mlfb=3RA6120-2BB33
**Онлайн-генератор Cax**
http://support.automation.siemens.com/WW/CAXorder/default.aspx?lang=en&mlfb=3RA6120-2BB33
**Service&Support (руководства, инструкции по эксплуатации, сертификаты, указания, FAQ,...)**
https://support.industry.siemens.com/cs/ww/en/ps/3RA6120-2BB33
**Банк изображений (фотографии продуктов, двухмерные размерные чертежи, трехмерные модели, схемы приборов, макросы EPLAN, …)**
http://www.automation.siemens.com/bilddb/cax_de.aspx?mlfb=3RA6120-2BB33&lang=en
**Характеристика: зависимая характеристика защиты, I²t, ток обрыва**
https://support.industry.siemens.com/cs/ww/en/ps/3RA6120-2BB33/char
**Другие характеристики (например: срок службы электропроводки, частота включений)**
http://www.automation.siemens.com/bilddb/index.aspx?view=Search&mlfb=3RA6120-2BB33&objecttype=14&gridview=view1

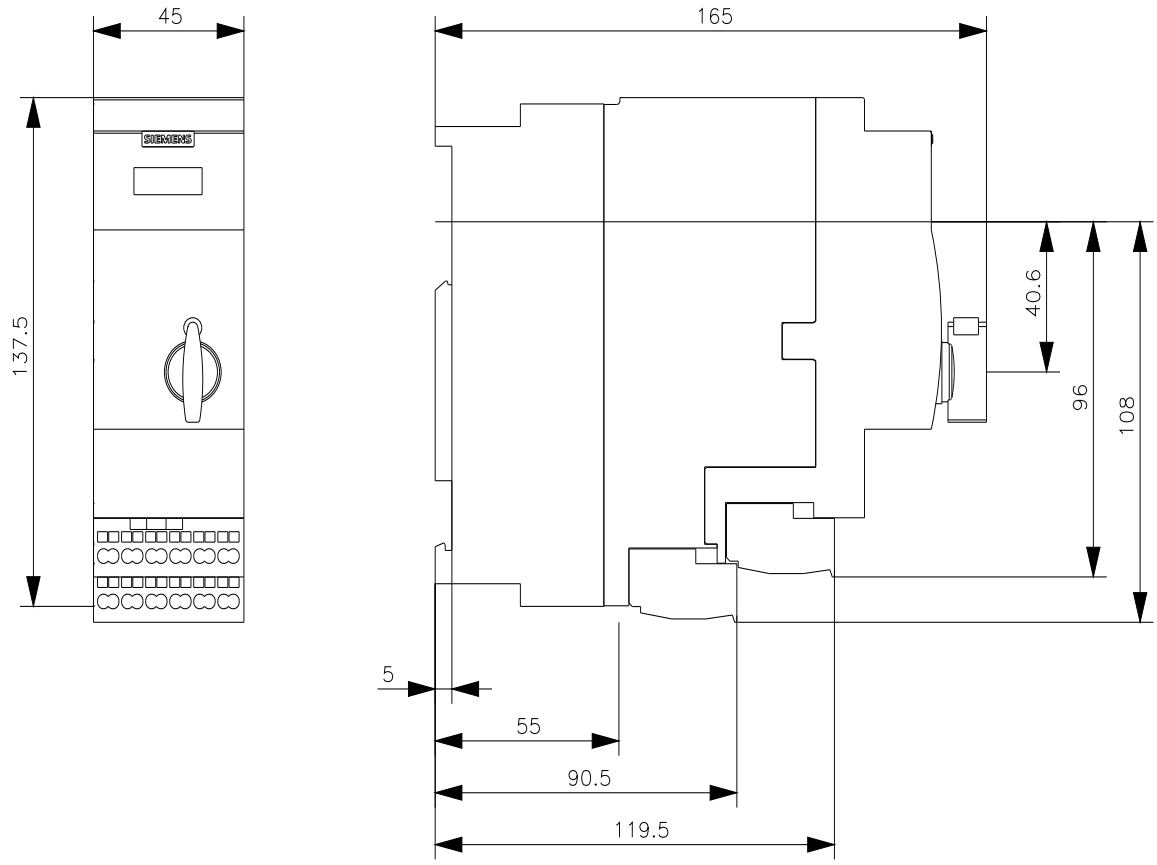



© Copyright Siemens

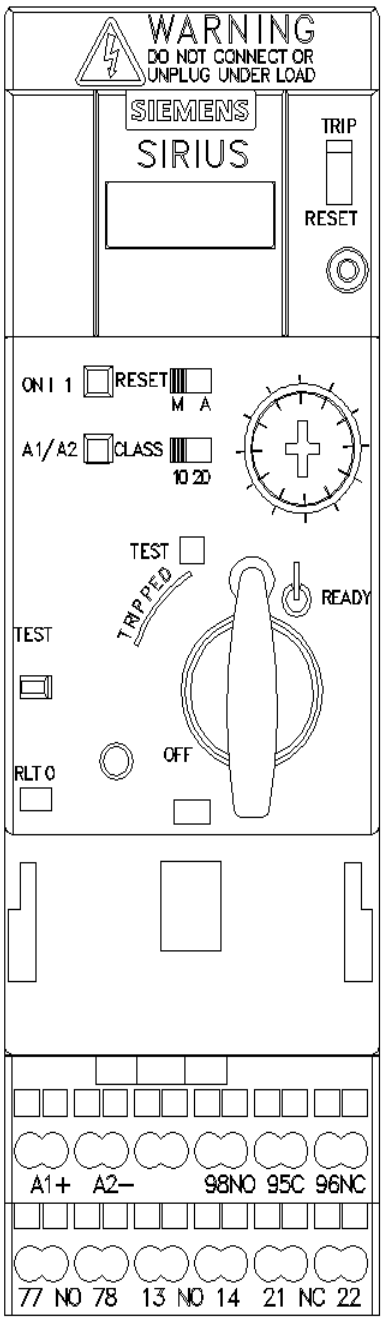



© Copyright Siemens

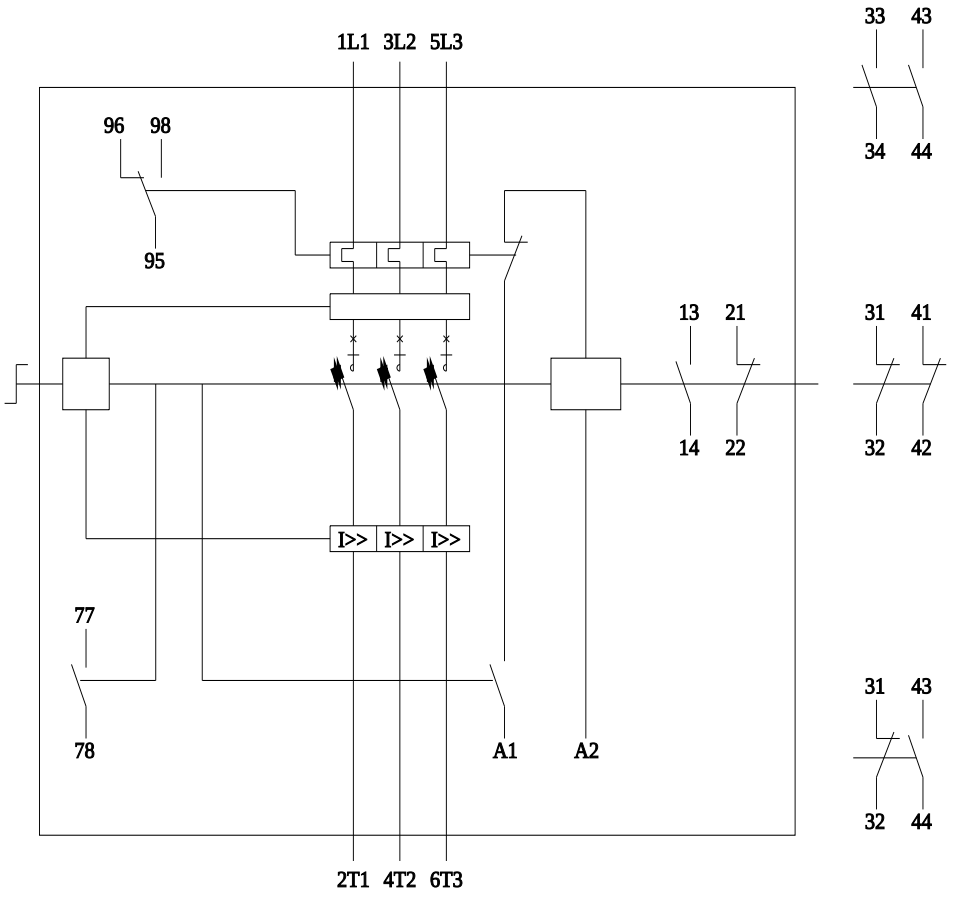


**последнее изменение:** 12.10.2021


© Copyright Siemens