PROMENERGO АВТОМАТИКА
zakaz@proenergo.ru
+7 (495) 565-31-34

SIEMENS

Лист тех. данных 3RA6500-1DB42



SIRIUS Компактный пускатель Реверсивный пускатель для IO-Link 690 В 24 В DC 3–12 А IP20 Подключение основной цепи тока: винтовой зажим Подключение цепи управления: винтовой зажим

торговая марка изделия	SIRIUS
наименование изделия	Компактный пускатель для IO-Link
исполнение изделия	поворотное пусковое устройство
наименование типа изделия	3RA65
Общие технические данные	
функция изделия интерфейс оперативного тока для параллельного соединения	Нет
дополнение изделия вспомогательный выключатель	Да
мощность потерь \[Вт] при расчетном значении тока	
● при переменном токе в теплом рабочем состоянии	1,8 W
● при переменном токе в теплом рабочем состоянии на каждый полюс	0,6 W
● без тока нагрузки типичный	2,9 W
напряжение развязки расчетное значение	690 V
степень загрязнения	3
выдерживаемое импульсное напряжение расчетное значение	6 000 V
степень защиты NEMA	прочие
ударопрочность	a=60 м/сек2 (6г) с 10 мсек на каждые 3 удара во всех осях
вибропрочность	f= 4 ... 5,8 Гц, d= 15 мм; f= 5,8 ... 500 Гц, a= 20 м/с²; 10 циклов
механический срок службы (коммутационных циклов)	
● главных контактов типичный	10 000 000
● вспомогательных контактов типичный	10 000 000
● сигнальных контактов типичный	10 000 000
коммутационная износостойкость вспомогательных контактов	
● при DC-13 при 6 А при 24 В типичный	30 000
● при AC-15 при 6 А при 230 В типичный	200 000
тип классификации	устойчивый режим работы согласно IEC 60947-6-2
справочный идентификатор согласно МЭК 81346-2:2009	Q
Директива RoHS (дата)	05/01/2012
Условия окружающей среды	
высота над уровнем моря при высоте над уровнем моря макс.	2 000 m
окружающая температура	
● при эксплуатации	-20 ... +60 °C
● при хранении	-55 ... +80 °C
● при транспортировке	-55 ... +80 °C
относительная атмосферная влажность при эксплуатации	10 ... 90 %

© Copyright Siemens

Цепь главного тока	
число полюсов для главной цепи	3
регулируемый порог срабатывания по току токозависимого расцепителя перегрузки	3 ... 12 A
формула предельной включающей способности	12 x Ie
формула предельной отключающей способности	10 x Ie
отдаваемая механическая мощность для 4-полюсного трехфазного двигателя	
● при 400 В расчетное значение	5,5 kW
● при 500 В расчетное значение	5,5 kW
● при 690 В расчетное значение	7,5 kW
рабочее напряжение при AC-3 расчетное значение макс.	690 V
рабочий ток	
● при переменном токе при 400 В расчетное значение	12 A
● при AC-3 при 400 В расчетное значение	12 A
● при AC-43	
— при 400 В расчетное значение	11,5 A
— при 500 В расчетное значение	12,4 A
— при 690 В расчетное значение	8,9 A
рабочая мощность	
● при AC-3 при 400 В расчетное значение	5,5 kW
● при AC-43	
— при 400 В расчетное значение	5 500 W
— при 500 В расчетное значение	5 500 W
— при 690 В расчетное значение	7 500 W
частота включений на холостом ходу	3 600 1/h
частота коммутации	
● при AC-41 согласно МЭК 60947-6-2 макс.	750 1/h
● при AC-43 согласно МЭК 60947-6-2 макс.	250 1/h
Цепь тока управления/ управление	
тип напряжения	пост. ток
оперативное напряжение питания 1	
● при постоянном токе расчетное значение	24 V
● при постоянном токе	24 ... 24 V
мощность удержания	
● при постоянном токе макс.	2,9 W
Вспомогательный контур	
число размыкающих контактов для вспомогательных контактов	0
число замыкающих контактов для вспомогательных контактов	0
число замыкающих контактов расцепителя тока короткого замыкания мгновенного действия для сигнального контакта	0
число переключающих контактов токозависимого расцепителя перегрузки для сигнального контакта	0
рабочий ток вспомогательных контактов при AC-12 макс.	10 A
рабочий ток вспомогательных контактов при DC-13 при 250 В	0,27 A
Функция защиты/ контроля	
класс срабатывания	CLASS 10 и 20 регулируется
ном. рабочая отключающая способность при коротком замыкании (Ics)	
● при 400 В	53 kA
● при 500 В расчетное значение	3 kA
● при 690 В расчетное значение	3 kA
Номинальная нагрузка UL/CSA	
ток полной нагрузки (FLA) для 3-фазного электродвигателя	
● при 480 В расчетное значение	12 A
● при 600 В расчетное значение	12 A
отдаваемая механическая мощность \[л. с.] для 3-	

© Copyright Siemens

фазного электродвигателя	
● при 200/208 В расчетное значение	3 hp
● при 220/230 В расчетное значение	3 hp
● при 460/480 В расчетное значение	7,5 hp
● при 575/600 В расчетное значение	10 hp
защита от коротких замыканий	
функция изделия защита от коротких замыканий	Да
исполнение защиты от коротких замыканий	электромагнитный
исполнение плавкой вставки предохранителя	
● для защиты вспомогательного выключателя от короткого замыкания требуется	предохранитель gL/gG: 10 A
Монтаж/ крепление/ размеры	
монтажное положение	любой
● рекомендуемый	вертикальный, на горизонтальной монтажной шине
вид креплений	Винтовое и защёлкивающееся крепление
высота	170 mm
ширина	90 mm
глубина	165 mm
Подсоединения/ клеммы	
компонент изделия съемная клемма для главной цепи	Да
компонент изделия съемная клемма для цепи вспомогательного и оперативного тока	Да
исполнение разъема питания	
● для главной цепи	винтовой зажим
● для цепи вспомогательного и оперативного тока	винтовой зажим
вид подключаемых сечений проводов для главных контактов	
● однопроводной	2x (1,5 ... 6 мм²), 1x 10 мм²
● тонкожильный с заделкой концов кабеля	2x (1,5 ... 6 мм²)
вид подключаемых сечений проводов	
● для вспомогательных контактов	
— однопроводной	0,5 ... 4 мм², 2x (0,5 ... 2,5 мм²)
— тонкожильный с заделкой концов кабеля	0,5 ... 2,5 мм², 2x (0,5 ... 1,5 мм²)
● для проводов американского калибра (AWG) для вспомогательных контактов	2x (20 ... 14)
Безопасность	
значение B10 при высокой приоритетности запроса согласно SN 31920	1 500 000
доля опасных отказов	
● при высокой приоритетности запроса согласно SN 31920	50 %
степень защиты IP с лицевой стороны согласно МЭК 60529	IP20
защита от прикосновения с лицевой стороны согласно МЭК 60529	с защитой от прикосновения пальцем
Связь/ протокол	
функция изделия связь по шине	Да
протокол поддерживается	
● протокол интерфейса AS	Нет
● протокол IO-Link	Да
функция изделия интерфейс оперативного тока с IO-Link	Да
скорость передачи IO-Link	COM2 (38,4 kBaud)
время сквозного цикла между ведущим устройством и устройством IO-Link мин.	2,5 ms
тип источника питания по шлюзу IO-Link Master	Нет
объем данных	
● адресной области входов при циклической передаче всего	2 byte
● адресной области выходов при циклической передаче всего	2 byte
Электромагнитная совместимость	
наведение кондуктивных помех	
● вследствие импульса согласно МЭК 61000-4-4	силовые цепи 4 кВ, цепи вспомогательного тока 2 кВ, IO-связь 2 кВ,

© Copyright Siemens

	концевые выключатели 2 кВ, кабель 2 кВ для ручного органа управления
● вследствие перенапряжения при замыкании на землю согласно МЭК 61000-4-5	силовые цепи 4 кВ, вспомогательное напряжение 0,5 кВ с предварительно включенной защитой от избыточного напряжения
● вследствие линейного перенапряжения согласно МЭК 61000-4-5	силовые цепи 2 кВ, вспомогательное напряжение 0,5 кВ с предварительно включенной защитой от избыточного напряжения
● вследствие высокочастотного облучения согласно МЭК 61000-4-6	0,15-80 МНц при 10 В
наведение полевых помех согласно МЭК 61000-4-3	80 ... 3000 МГц при 10 В/м
электростатический разряд согласно МЭК 61000-4-2	8 кВ
излучение высокочастотных кондуктивных помех согласно CISPR11	150 кГц ... 30 МГц Класс A
излучение высокочастотных полевых помех согласно CISPR11	30 ... 1000 МГц Класс A
Напряжение питания	
напряжение питания требуется вспомогательное напряжение	Да
Индикация	
число светодиодов	5
исполнение индикатора как индикация состояния устройства IO-Link	двойной светодиод зеленый/красный

Сертификаты/ допуски к эксплуатации

General Product Approval					EMC
CSA	Confirmation	CCC	UL	EAC	RCM

Functional Safety/Safety of Machinery	Declaration of Conformity		Test Certificates	Marine / Shipping	
VDE	EG-Konf.	UKCA	Type Test Certific-ates/Test Report	ABS	LRS

Marine / Shipping			other
PRS	RINA	RMRS	Confirmation

Дополнительная информация

Информация об упаковке
Информация об упаковке
Information- and Downloadcenter (каталоги, брошюры,...)
https://www.siemens.com/ic10
Industry Mall (Каталог и система обработки заказов)
https://mall.industry.siemens.com/mall/ru/ru/Catalog/product?mlfb=3RA6500-1DB42
Онлайн-генератор Cax
http://support.automation.siemens.com/WW/CAXorder/default.aspx?lang=en&mlfb=3RA6500-1DB42
Service&Support (руководства, инструкции по эксплуатации, сертификаты, указания, FAQ,...)
https://support.industry.siemens.com/cs/ww/en/ps/3RA6500-1DB42
Банк изображений (фотографии продуктов, двухмерные размерные чертежи, трехмерные модели, схемы приборов, макросы EPLAN, …)
http://www.automation.siemens.com/bilddb/cax_de.aspx?mlfb=3RA6500-1DB42&lang=en
Характеристика: зависимая характеристика защиты, I^2t, ток обрыва
https://support.industry.siemens.com/cs/ww/en/ps/3RA6500-1DB42/char
Другие характеристики (например: срок службы электропроводки, частота включений)

© Copyright Siemens

http://www.automation.siemens.com/bilddb/index.aspx?view=Search&mlfb=3RA6500-1DB42&objecttype=14&gridview=view1

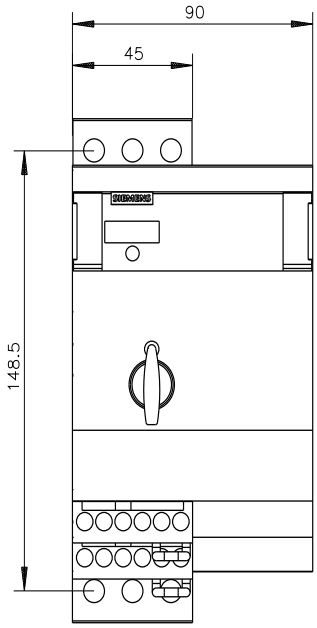

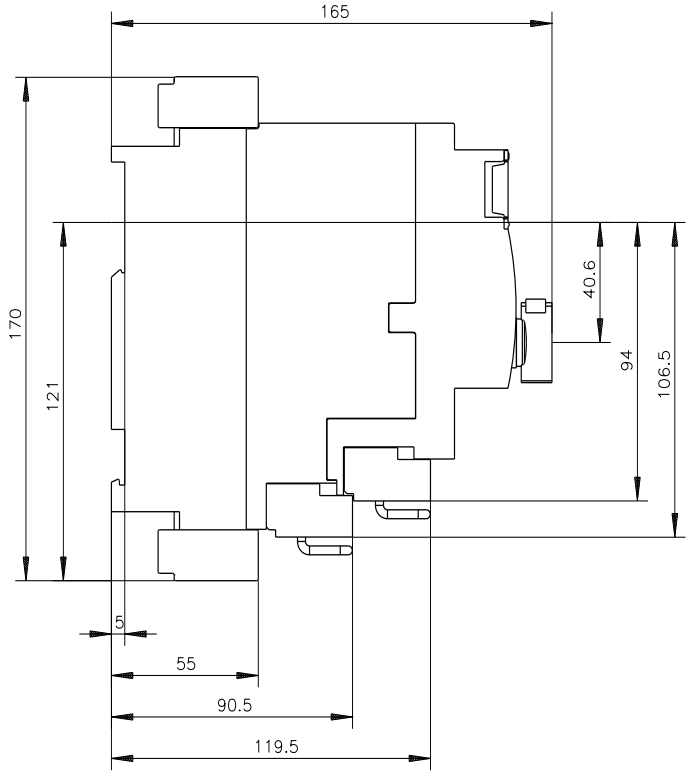

.
© Copyright Siemens

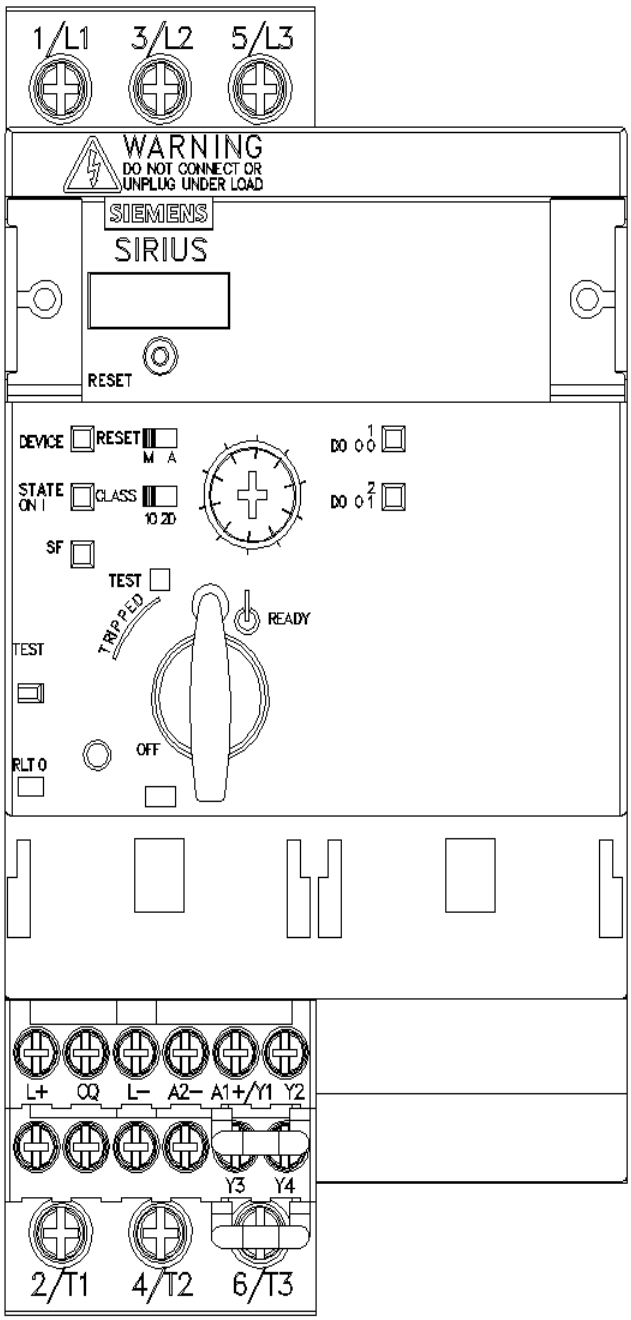

© Copyright Siemens

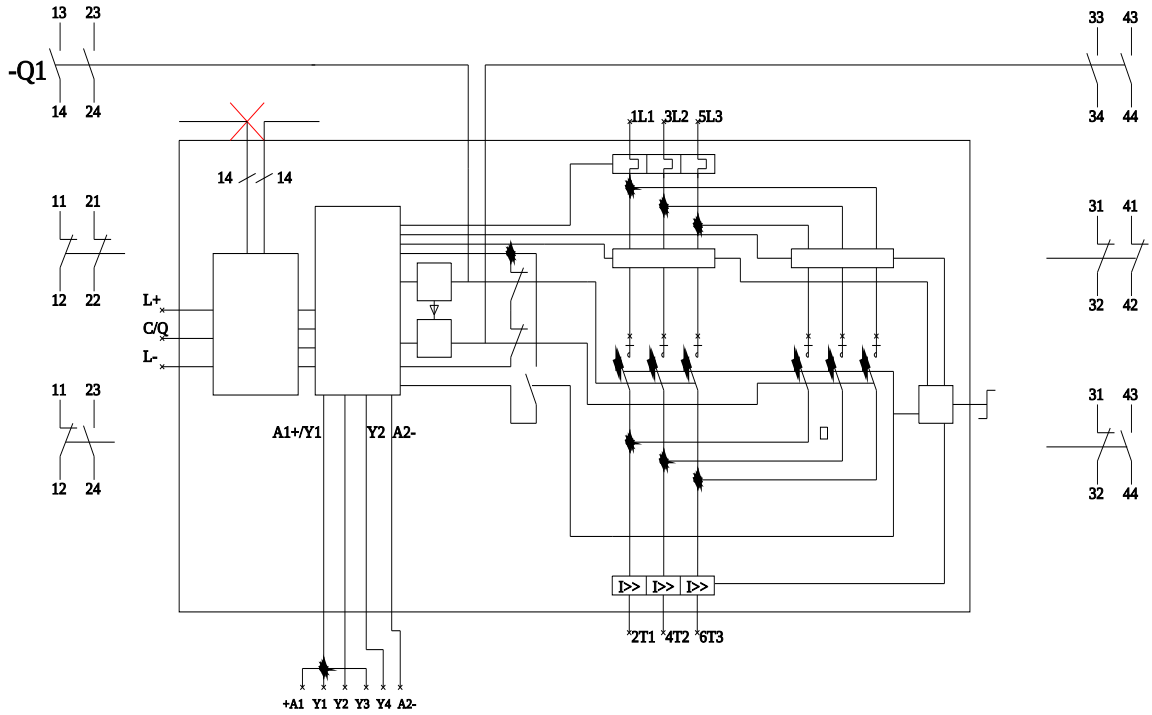

последнее изменение: 12.10.2021

© Copyright Siemens