SIEMENS

## Лист тех. данных 3RF23 20-1AA45

SEMI-COND. CONTACTOR 3RF2,1-PH. AC51 20A 40 DEGREE C 48-600 V / 4-30 V DC SCREW CONNECTION BLOCKING VOLTAGE 1200 V



| Общие технические данные: | | |
|---|---|---|
| **Фирменное название продукта** | | SIRIUS |
| **Наименование продукта** | | полупроводниковый контактор |
| **Функция продукта** | | Срабатывающий при нулевом напряжении |
| **Число полюсов для главной электрической цепи** | | 1 |
| **Степень защиты IP** | | IP20 |
| **Наименование продукта _1 заказуемых комплектующих** | | крышка клемм |
| **Заводской номер изделия _1 заказуемых комплектующих** | | 3RF2900-3PA88 |
| **Наименование продукта _3 заказуемых комплектующих** | | Конвертер |
| **Заводской номер изделия _3 заказуемых комплектующих** | | 3RF2900-0EA18 |
| **Наименование продукта _4 заказуемых комплектующих** | | Контроль нагрузки |
| **Заводской номер изделия _4 заказуемых комплектующих** | | 3RF2920-0GA16 |
| **Наименование продукта _5 заказуемых комплектующих** | | Контроль нагрузки, основной |


Возможны изменения.
© Copyright Siemens AG

| | | |
|---|---|---|
| **Заводской номер изделия _5 заказуемых комплектующих** | | 3RF2920-0FA08 |
| **Температура окружающей среды** | | |
| • во время эксплуатации | °C | -25 ... +60 |
| • во время хранения | °C | -55 ... +80 |
| **Высота установки при высоте над уровнем моря максимальное** | m | 1 000 |
| **Виброустойчивость согласно IEC 60068-2-6** | | 2г |
| **Стойкость к шоку согласно IEC 60068-2-27** | | 15г / 11 мсек |
| **Условное обозначение согласно DIN 40719 с дополнением согласно IEC 204-2 согласно IEC 750** | | K |
| **Условное обозначение согласно DIN EN 61346-2** | | Q |
| **Количество размыкающих контактов для вспомогательных контактов** | | 0 |
| **Количество замыкающих контактов для вспомогательных контактов** | | 0 |
| **Количество переключающих контактов для вспомогательных контактов** | | 0 |
| Цепь главного тока: | | |
| **Количество замыкающих контактов для главных контактов** | | 1 |
| **Количество размыкающих контактов для главных контактов** | | 0 |
| **Рабочий ток** | | |
| • при AC-1 при 400 В расчетное значение | A | 20 |
| • при AC-51 расчетное значение | A | 20 |
| **Рабочий ток минимально** | mA | 500 |
| **рабочее напряжение при переменном токе** | | |
| • при 50 Гц расчетное значение | V | 48 ... 600 |
| • при 60 Гц расчетное значение | V | 48 ... 600 |
| **Рабочий диапазон относительно рабочего напряжения при переменном токе** | | |
| • при 50 Гц | V | 40 ... 660 |
| • при 60 Гц | V | 40 ... 660 |
| **Рабочая частота расчетное значение** | Hz | 50 ... 60 |
| **Напряжение изоляции расчетное значение** | V | 600 |
| **Крутизна напряжения на тиристоре для главных контактов максимально допустимое** | V/µs | 1 000 |
| **Обратное напряжение на тиристоре для главных контактов максимально допустимое** | V | 1 200 |
| **Блокирующий ток тиристора** | mA | 10 |
| **Температура выхода из диапазона** | °C | 40 |
| **Мощность потерь [Вт] всего типовое** | W | 20 |


© Copyright Siemens AG

| | | |
|---|---|---|
| **Прочность по отношению к импульсному току расчетное значение** | A | 600 |
| **Значение I2t максимальное** | A²·s | 1 800 |
| Цепь тока управления/ управление: | | |
| **Вид напряжения управляющего напряжения питания** | | Постоянный ток |
| **Управляющее напряжение питания 1** | | |
| • при постоянном токе | | |
| — расчетное исходное значение | V | 4 |
| — расчетное конечное значение | V | 30 |
| **Управляющее напряжение питания** | | |
| • при постоянном токе Конечное значение для сигнала <0>-распознавание | V | 1 |
| **Ток в цепи управления** | | |
| • при постоянном токе расчетное значение | mA | 20 |
| Монтаж/ крепление/ размеры: | | |
| **Вид крепления** | | винтовое и защёлкивающееся крепление на стандартной монтажной шине 35 мм |
| **Вид крепления последовательный монтаж** | | да |
| **Исполнение резьбы винта для крепления оборудования** | | M4 |
| **Крутящий момент затяжки винта для крепления оборудования** | N·m | 1,5 |
| **Ширина** | mm | 22,5 |
| **Высота** | mm | 100 |
| **Глубина** | mm | 140,5 |
| Подсоединения/ клеммы: | | |
| **Исполнение электрического подключения для главной электрической цепи** | | винтовой зажим |
| **Исполнение резьбы соединительного болта для главных контактов** | | M4 |
| **Крутящий момент затяжки для главных контактов при винтовом соединении** | N·m | 2 ... 2,5 |
| **Крутящий момент затяжки (фут-дюйм) для главных контактов при винтовом соединении** | lbf·in | 18 ... 22 |
| **Вид подключаемых поперечных сечений проводов для главных контактов** | | |
| • однопроводный | | 2x (1,5 ... 2,5 мм²), 2x (2,5 ... 6 мм²) |
| • тонкопроволочный | | |
| — с обработкой концов жил | | 2x (1 ... 2,5 мм²), 2x (2,5 ... 6 мм²), 1x 10 мм² |
| **Вид подключаемых поперечных сечений проводов** | | |
| • при проводах AWG | | |


© Copyright Siemens AG

| | | |
|---|---|---|
| — для главных контактов | | 2x (14 ... 10) |
| — для вспомогательных и управляющих контактов | | 1x (AWG 20 ... 12) |
| **Вид подключаемых поперечных сечений проводов для вспомогательных и управляющих контактов** | | |
| • однопроводный | | 1x (0,5 ... 2,5 мм²), 2x (0,5 ... 1,0 мм²) |
| • тонкопроволочный | | |
| — с обработкой концов жил | | 1x (0,5 ... 2,5 мм²), 2x (0,5 ... 1,0 мм²) |
| — без заделки концов кабеля | | 1x (0,5 ... 2,5 мм²), 2x (0,5 ... 1,0 мм²) |
| **Поперечное сечение подключаемого провода** | | |
| • для главных контактов | | |
| — одножильного или многожильного | mm² | 1,5 ... 6 |
| — тонкопроволочный | | |
| — с обработкой концов жил | mm² | 1 ... 10 |
| • для вспомогательных и управляющих контактов | | |
| — однопроводный | mm² | 0,5 ... 2,5 |
| — тонкопроволочный | | |
| — с обработкой концов жил | mm² | 0,5 ... 2,5 |
| — без заделки концов кабеля | mm² | 0,5 ... 2,5 |
| **Номер AWG в качестве закодированного поперечного сечения подключаемого провода** | | |
| • для главных контактов | | 10 ... 14 |
| • для вспомогательных и управляющих контактов | | 20 ... 12 |
| **Исполнение электрического подключения для вспомогательных цепей и цепей управления** | | винтовой зажим |
| **Исполнение резьбы соединительного болта вспомогательных и управляющих контактов** | | M3 |
| **Длина оголенного провода провода** | | |
| • для главных контактов | mm | 7 |
| • для вспомогательных и управляющих контактов | mm | 7 |
| **Крутящий момент затяжки для вспомогательных и управляющих контактов при винтовом соединении** | N·m | 0,5 ... 0,6 |
| **Крутящий момент затяжки (фут-дюйм) для вспомогательных и управляющих контактов при винтовом соединении** | lbf·in | 4,5 ... 5,3 |

## Сертификаты/ допуски к эксплуатации:


Возможны изменения.
© Copyright Siemens AG

| General Product Approval | | | EMC | Declaration of Conformity | Test Certificates |
|---|---|---|---|---|---|
| CSA | UL | | C-TICK | EG-Konf. | Typprüfbescheinigung/Werkszeugnis |

| other | | Railway |
|---|---|---|
| Umweltbestätigung | Bestätigungen | Schwingen/Schocken |

## Дополнительная информация

**электронная защита от короткого замыкания, Исполнение вставки предохранителя**
https://www.automation.siemens.com/cd-static/material/info/3RF23_eng.pdf

**Information- and Downloadcenter (каталоги, брошюры,...)**
http://www.siemens.com/industrial-controls/catalogs

**Industry Mall (Каталог и система обработки заказов)**
http://www.siemens.com/industrymall

**Онлайн-генератор Cax**
http://support.automation.siemens.com/WW/CAXorder/default.aspx?lang=en&mlfb=3RF23201AA45

**Service&Support (руководства, инструкции по эксплуатации, сертификаты, указания, FAQ,...)**
https://support.industry.siemens.com/cs/ww/en/ps/3RF23201AA45

**Банк изображений (фотографии продуктов, двухмерные размерные чертежи, трехмерные модели, схемы приборов, макросы EPLAN, ...)**
http://www.automation.siemens.com/bilddb/cax_de.aspx?mlfb=3RF23201AA45&lang=en


© Copyright Siemens AG

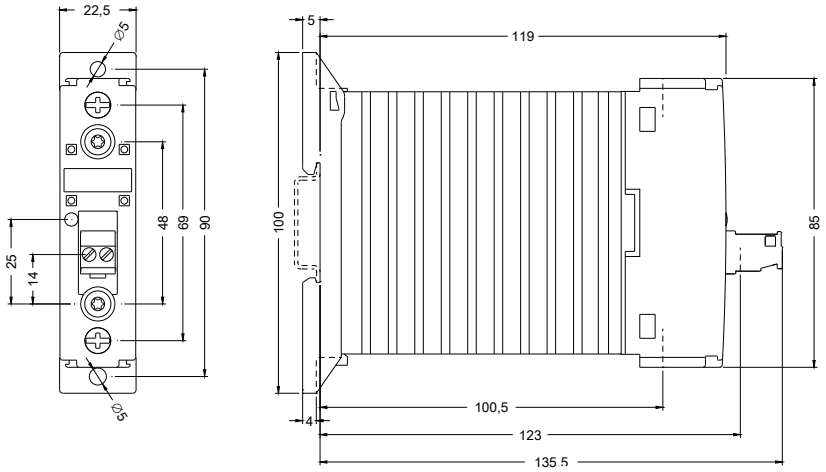


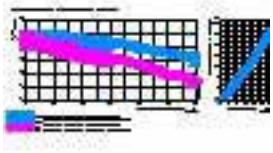

**последнее изменение:** 17.03.2016


Возможны изменения.
© Copyright Siemens AG