SIEMENS

Лист тех. данных 3RF23 20-1DA44



SEMI-COND. CONTACTOR 3RF2,1-PH. AC51 20 A 40 DEG. C 48-460 V / 4-30 V DC SHORT-CIRC. RESIST. WITH B-MCB

Общие технические данные:		
Фирменное название продукта		SIRIUS
Наименование продукта		полупроводниковый контактор
Функция продукта		Стойкий к короткому замыканию, с автоматом B
Число полюсов для главной электрической цепи		1
Степень защиты IP		IP20
Наименование продукта _1 заказуемых комплектующих		крышка клемм
Заводской номер изделия _1 заказуемых комплектующих		3RF2900-3PA88
Наименование продукта _3 заказуемых комплектующих		Конвертер
Заводской номер изделия _3 заказуемых комплектующих		3RF2900-0EA18
Наименование продукта _4 заказуемых комплектующих		Контроль нагрузки
Заводской номер изделия _4 заказуемых комплектующих		3RF2920-0GA16
Наименование продукта _5 заказуемых комплектующих		Контроль нагрузки, основной

Возможны изменения.
© Copyright Siemens AG

Заводской номер изделия _5 заказуемых комплектующих		3RF2920-0FA08
Температура окружающей среды		
• во время эксплуатации	°C	-25 ... +60
• во время хранения	°C	-55 ... +80
Высота установки при высоте над уровнем моря максимальное	m	1 000
Виброустойчивость согласно IEC 60068-2-6		2г
Стойкость к шоку согласно IEC 60068-2-27		15г / 11 мсек
Условное обозначение согласно DIN 40719 с дополнением согласно IEC 204-2 согласно IEC 750		K
Условное обозначение согласно DIN EN 61346-2		Q
Количество размыкающих контактов для вспомогательных контактов		0
Количество замыкающих контактов для вспомогательных контактов		0
Количество переключающих контактов для вспомогательных контактов		0
Цепь главного тока:		
Количество замыкающих контактов для главных контактов		1
Количество размыкающих контактов для главных контактов		0
Рабочий ток		
• при AC-1 при 400 В расчетное значение	A	20
• при AC-51 расчетное значение	A	20
Рабочий ток автоматического выключателя при переменном токе расчетное значение	A	20
Рабочий ток минимально	mA	500
рабочее напряжение при переменном токе		
• при 50 Гц расчетное значение	V	48 ... 460
• при 60 Гц расчетное значение	V	48 ... 460
Рабочий диапазон относительно рабочего напряжения при переменном токе		
• при 50 Гц	V	40 ... 506
• при 60 Гц	V	40 ... 506
Рабочая частота расчетное значение	Hz	50 ... 60
Напряжение изоляции расчетное значение	V	600
Крутизна напряжения на тиристоре для главных контактов максимально допустимое	V/µs	1 000
Обратное напряжение на тиристоре для главных контактов максимально допустимое	V	1 200
Блокирующий ток тиристора	mA	10

Возможны изменения.
© Copyright Siemens AG

Температура выхода из диапазона	°C	40
Мощность потерь [Вт] всего типовое	W	20
Прочность по отношению к импульсному току расчетное значение	A	1 150
Значение I2t максимальное	A²·s	6 600
Цепь тока управления/ управление:		
Вид напряжения управляющего напряжения питания		Постоянный ток
Управляющее напряжение питания 1		
• при постоянном токе		
— расчетное исходное значение	V	4
— расчетное конечное значение	V	24
Управляющее напряжение питания		
• при постоянном токе Конечное значение для сигнала <0>-распознавание	V	1
Ток в цепи управления		
• при постоянном токе расчетное значение	mA	20
Монтаж/ крепление/ размеры:		
Вид крепления		винтовое и защёлкивающееся крепление на стандартной монтажной шине 35 мм
Вид крепления последовательный монтаж		да
Исполнение резьбы винта для крепления оборудования		M4
Крутящий момент затяжки винта для крепления оборудования	N·m	1,5
Ширина	mm	22,5
Высота	mm	100
Глубина	mm	140,5
Подсоединения/ клеммы:		
Исполнение электрического подключения для главной электрической цепи		винтовой зажим
Исполнение резьбы соединительного болта для главных контактов		M4
Крутящий момент затяжки для главных контактов при винтовом соединении	N·m	2 ... 2,5
Крутящий момент затяжки (фут-дюйм) для главных контактов при винтовом соединении	lbf·in	18 ... 22
Вид подключаемых поперечных сечений проводов для главных контактов		
• однопроводный		2x (1,5 ... 2,5 мм²), 2x (2,5 ... 6 мм²)
• тонкопроволочный		
— с обработкой концов жил		2x (1 ... 2,5 мм²), 2x (2,5 ... 6 мм²), 1x 10 мм²

© Copyright Siemens AG

Вид подключаемых поперечных сечений проводов		
• при проводах AWG		
— для главных контактов		2x (14 ... 10)
— для вспомогательных и управляющих контактов		1x (AWG 20 ... 12)
Вид подключаемых поперечных сечений проводов для вспомогательных и управляющих контактов		
• однопроводный		1x (0,5 ... 2,5 мм²), 2x (0,5 ... 1,0 мм²)
• тонкопроволочный		
— с обработкой концов жил		1x (0,5 ... 2,5 мм²), 2x (0,5 ... 1,0 мм²)
— без заделки концов кабеля		1x (0,5 ... 2,5 мм²), 2x (0,5 ... 1,0 мм²)
Поперечное сечение подключаемого провода		
• для главных контактов		
— одножильного или многожильного	mm²	1,5 ... 6
— тонкопроволочный		
— с обработкой концов жил	mm²	1 ... 10
• для вспомогательных и управляющих контактов		
— однопроводный	mm²	0,5 ... 2,5
— тонкопроволочный		
— с обработкой концов жил	mm²	0,5 ... 2,5
— без заделки концов кабеля	mm²	0,5 ... 2,5
Номер AWG в качестве закодированного поперечного сечения подключаемого провода		
• для главных контактов		10 ... 14
• для вспомогательных и управляющих контактов		20 ... 12
Исполнение электрического подключения для вспомогательных цепей и цепей управления		винтовой зажим
Исполнение резьбы соединительного болта вспомогательных и управляющих контактов		M3
Длина оголенного провода провода		
• для главных контактов	mm	7
• для вспомогательных и управляющих контактов	mm	7
Крутящий момент затяжки для вспомогательных и управляющих контактов при винтовом соединении	N·m	0,5 ... 0,6
Крутящий момент затяжки (фут-дюйм) для вспомогательных и управляющих контактов при винтовом соединении	lbf·in	4,5 ... 5,3

Сертификаты/ допуски к эксплуатации:

© Copyright Siemens AG

General Product Approval			EMC	Declaration of Conformity	Test Certificates
CSA	UL		C-TICK	EG-Konf.	Typprüfbescheinigung/Werkszeugnis

other		Railway
Umweltbestätigung	Bestätigungen	Schwingen/Schocken

Дополнительная информация

электронная защита от короткого замыкания, Исполнение вставки предохранителя
https://www.automation.siemens.com/cd-static/material/info/3RF23_eng.pdf

Information- and Downloadcenter (каталоги, брошюры,...)
http://www.siemens.com/industrial-controls/catalogs

Industry Mall (Каталог и система обработки заказов)
http://www.siemens.com/industrymall

Онлайн-генератор Cax
http://support.automation.siemens.com/WW/CAXorder/default.aspx?lang=en&mlfb=3RF23201DA44

Service&Support (руководства, инструкции по эксплуатации, сертификаты, указания, FAQ,...)
https://support.industry.siemens.com/cs/ww/en/ps/3RF23201DA44

Банк изображений (фотографии продуктов, двухмерные размерные чертежи, трехмерные модели, схемы приборов, макросы EPLAN, ...)
http://www.automation.siemens.com/bilddb/cax_de.aspx?mlfb=3RF23201DA44&lang=en

© Copyright Siemens AG

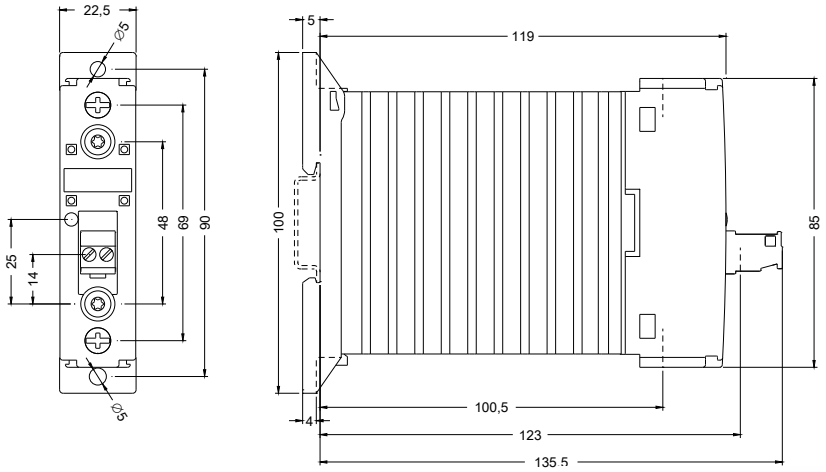

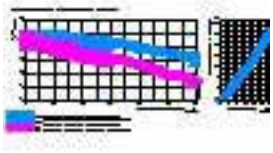

последнее изменение: 06.04.2016

© Copyright Siemens AG