SIEMENS

Лист тех. данных 3RH1911-1FB22

AUX. SWITCH BLOCK, 22, 2NO+2NC, 1 U, DIN EN50005, SCREW CONNECTION, F. AUX.+MOT. CONTACTORS,SIZE S00



Рисунок аналогичен

Общие технические данные:		
Фирменное название продукта		SIRIUS
Пригодность к использованию		вспомогательный и силовой контактор
Степень защиты IP с лицевой стороны		IP20
Температура окружающей среды		
• во время хранения	°C	-55 ... +80
• во время эксплуатации	°C	-25 ... +60
Механический срок службы (коммутационные циклы) типовое		10 000 000
электрический срок службы (коммутационные циклы) при AC-15 при 230 В типовое		200 000
Надёжность контакта		одно неправильн...(17 В, 5 мА)
Надёжность контакта вспомогательных контактов		одно неправильное включение на 100 млн. (17 В, 1 мА)
Напряжение изоляции при степени загрязнения 3 расчетное значение	V	690
Прочность по отношению к импульсному напряжению расчетное значение	kV	6

Вспомогательный контур:

Возможны изменения.
© Copyright Siemens AG

Количество размыкающих контактов для вспомогательных контактов		
• включающийся без выдержки времени		1
• включающийся с отставанием		1
Количество замыкающих контактов для вспомогательных контактов		
• включающийся без выдержки времени		1
• включающийся с опережением		1
Рабочий ток вспомогательных контактов при AC-12		
• при 24 В	A	10
• при 230 В	A	10
• максимальное	A	10
Рабочий ток		
• вспомогательных контактов		
— при AC-14		
— при 125 В	A	6
— при 250 В	A	6
— при AC-15		
— при 24 В	A	6
— при 230 В	A	6
— при 400 В	A	3
• при AC-15 при 690 В расчетное значение	A	1
Рабочий ток		
• при 2 токопроводах в ряд при DC-12		
— при 24 В расчетное значение	A	10
— при 60 В расчетное значение	A	10
— при 110 В расчетное значение	A	4
— при 220 В расчетное значение	A	2
— при 440 В расчетное значение	A	1,3
— при 600 В расчетное значение	A	0,65
• при 3 токопроводах в ряд при DC-12		
— при 24 В расчетное значение	A	10
— при 60 В расчетное значение	A	10
— при 110 В расчетное значение	A	10
— при 220 В расчетное значение	A	3,6
— при 440 В расчетное значение	A	2,5
— при 600 В расчетное значение	A	1,8
Рабочий ток		
• вспомогательных контактов при DC-13		
— при 24 В	A	6
— при 60 В	A	2

© Copyright Siemens AG

— при 110 В	A	1
— при 220 В	A	0,3
• при 2 токопроводах в ряд при DC-13		
— при 24 В расчетное значение	A	10
— при 60 В расчетное значение	A	3,5
— при 110 В расчетное значение	A	1,3
— при 220 В расчетное значение	A	0,9
— при 440 В расчетное значение	A	0,2
— при 600 В расчетное значение	A	0,1
• при 3 токопроводах в ряд при DC-13		
— при 24 В расчетное значение	A	10
— при 60 В расчетное значение	A	4,7
— при 110 В расчетное значение	A	3
— при 220 В расчетное значение	A	1,2
— при 440 В расчетное значение	A	0,5
— при 600 В расчетное значение	A	0,26

Монтаж/ крепление/ размеры:		
Вид крепления		крепление с защелкой
Ширина	mm	36,5
Высота	mm	37,5
Глубина	mm	41,5

Подсоединения/ клеммы:		
Исполнение электрического подключения для вспомогательных цепей и цепей управления		винтовой зажим
Вид подключаемых поперечных сечений проводов		
• для вспомогательных контактов		
— тонкопроволочный		
— с обработкой концов жил		2x (0,5 ... 1,5 мм²), 2x (0,75 ... 2,5 мм²)
• при проводах AWG для вспомогательных контактов		2x (20 ... 16), 2x (18 ... 14)

Безопасность:		
Функция продукта зеркальный контакт согласно IEC 60947-4-1		нет
Функция продукта принудительное размыкание согласно IEC 60947-5-1		нет

Сертификаты/ допуски к эксплуатации:

© Copyright Siemens AG

General Product Approval				Functional Safety/Safety of Machinery	Declaration of Conformity
CCC	CSA		UL	Baumusterbescheinigung	EG-Konf.

Test Certificates	Shipping Approval				
spezielle Prüfbescheinigungen	ABS	BUREAU VERITAS	GL	LRS	RINA

Shipping Approval	other			
RMRS	Umweltbestätigung	sonstig	Bestätigungen	

Дополнительная информация

Information- and Downloadcenter (каталоги, брошюры,...)
http://www.siemens.com/industrial-controls/catalogs

Industry Mall (Каталог и система обработки заказов)
http://www.siemens.com/industrymall

Онлайн-генератор Cax
http://support.automation.siemens.com/WW/CAXorder/default.aspx?lang=en&mlfb=3RH19111FB22

Service&Support (руководства, инструкции по эксплуатации, сертификаты, указания, FAQ,...)
https://support.industry.siemens.com/cs/ww/en/ps/3RH19111FB22

Банк изображений (фотографии продуктов, двухмерные размерные чертежи, трехмерные модели, схемы приборов, макросы EPLAN, …)
http://www.automation.siemens.com/bilddb/cax_de.aspx?mlfb=3RH19111FB22&lang=en

© Copyright Siemens AG

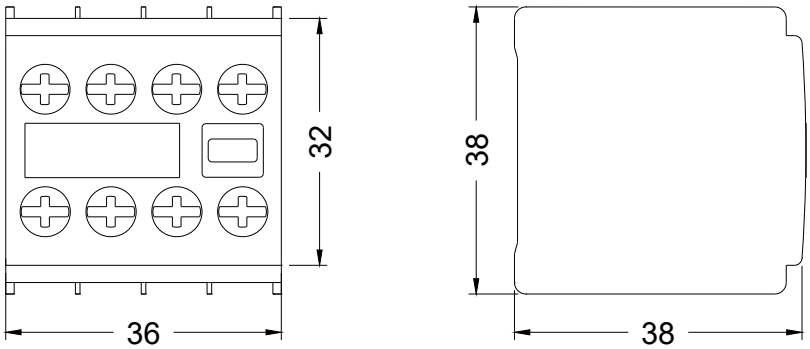

Возможны изменения.
© Copyright Siemens AG