SIEMENS

Лист тех. данных 3RH2122-2KB40



Вспомогательной контактор связи, 2 НО + 2 НЗ, 24 В DC, 0,7–1,25* US, со встроенным помехоподавляющим диодом, типоразмер S00, Пружинная клемма подходит для выходов ПЛК

торговая марка изделия	SIRIUS
наименование изделия	вспомогательный контактор
наименование типа изделия	3RH2
Общие технические данные	
типоразмер контактора	S00
дополнение изделия вспомогательный выключатель	Нет
мощность потерь [Вт] при расчетном значении тока без тока нагрузки типичный	2,8 W
напряжение развязки при степени загрязнения 3 при переменном токе расчетное значение	690 V
степень загрязнения	3
выдерживаемое импульсное напряжение расчетное значение	6 kV
ударопрочность при прямоугольном импульсе	
● при постоянном токе	10 g / 5 ms, 5 g / 10 ms
ударопрочность при синусовом импульсе	
● при постоянном токе	15 g / 5 ms, 8 g / 10 ms
механический ресурс (циклов)	
● контактора типичный	30 000 000
справочный идентификатор согласно МЭК 81346-2:2009	K
Директива RoHS (день/месяц/год)	10/01/2009
SVHC substance name	Lead CAS-No. 7439-92-1
Масса нетто ME	313 g
Условия окружающей среды	
высота над уровнем моря при высоте над уровнем моря макс.	2 000 m
окружающая температура	
● при эксплуатации	-25 ... +60 °C
● при хранении	-55 ... +80 °C
относительная атмосферная влажность мин.	10 %
относительная атмосферная влажность при 55 °C согласно МЭК 60068-2-30 макс.	95 %
Цепь главного тока	
частота включений на холостом ходу	
● при переменном токе	10 000 1/h
● при постоянном токе	10 000 1/h
Цепь тока управления/ управление	
тип напряжения оперативного напряжения питания	Постоянный ток
оперативное напряжение питания при постоянном токе расчетное значение	24 V
коэффициент рабочего диапазона, напряжение	

© Copyright Siemens

оперативного питания, расчетное значение электромагнитной катушки при постоянном токе	
● исходное значение	0,7
● конечное значение	1,25
исполнение ограничителя перенапряжений	помехоподавляющий диод
начальная пусковая мощность электромагнитной катушки при постоянном токе	2,8 W
мощность удержания электромагнитной катушки при постоянном токе	2,8 W
задержка замыкания	
● при постоянном токе	25 ... 130 ms
задержка размыкания	
● при постоянном токе	7 ... 20 ms
длительность электрической дуги	10 ... 15 ms
Вспомогательный контур	
число размыкающих контактов для вспомогательных контактов	2
● с мгновенным срабатыванием	2
число замыкающих контактов для вспомогательных контактов	2
● с мгновенным срабатыванием	2
цифровой и буквенный идентификатор коммутационных элементов	22 E
рабочий ток при AC-12 макс.	10 A
рабочий ток при AC-15	
● при 230 В расчетное значение	10 A
● при 400 В расчетное значение	3 A
● при 500 В расчетное значение	2 A
● при 690 В расчетное значение	1 A
рабочий ток при 1 токопроводящей дорожке при DC-12	
● при 24 В расчетное значение	10 A
● при 60 В расчетное значение	6 A
● при 110 В расчетное значение	3 A
● при 220 В расчетное значение	1 A
● при 440 В расчетное значение	0,3 A
● при 600 В расчетное значение	0,15 A
рабочий ток при 2 токопроводящих дорожках в ряд при DC-12	
● при 24 В расчетное значение	10 A
● при 60 В расчетное значение	10 A
● при 110 В расчетное значение	4 A
● при 220 В расчетное значение	2 A
● при 440 В расчетное значение	1,3 A
● при 600 В расчетное значение	0,65 A
рабочий ток при 3 токопроводящих дорожках в ряд при DC-12	
● при 24 В расчетное значение	10 A
● при 60 В расчетное значение	10 A
● при 110 В расчетное значение	10 A
● при 220 В расчетное значение	3,6 A
● при 440 В расчетное значение	2,5 A
● при 600 В расчетное значение	1,8 A
частота коммутации при DC-12 макс.	1 000 1/h
рабочий ток при 1 токопроводящей дорожке при DC-13	
● при 24 В расчетное значение	10 A
● при 60 В расчетное значение	2 A
● при 110 В расчетное значение	1 A
● при 220 В расчетное значение	0,3 A
● при 440 В расчетное значение	0,14 A
● при 600 В расчетное значение	0,1 A
рабочий ток при 2 токопроводящих дорожках в ряд при	

© Copyright Siemens

DC-13	
● при 24 В расчетное значение	10 A
● при 60 В расчетное значение	3,5 A
● при 110 В расчетное значение	1,3 A
● при 220 В расчетное значение	0,9 A
● при 440 В расчетное значение	0,2 A
● при 600 В расчетное значение	0,1 A
рабочий ток при 3 токопроводящих дорожках в ряд при DC-13	
● при 24 В расчетное значение	10 A
● при 60 В расчетное значение	4,7 A
● при 110 В расчетное значение	3 A
● при 220 В расчетное значение	1,2 A
● при 440 В расчетное значение	0,5 A
● при 600 В расчетное значение	0,26 A
частота коммутации при DC-13 макс.	1 000 1/h
надежность контакта вспомогательных контактов	одно неправильное включение на 100 млн. (17 В, 1 мА)
Номинальная нагрузка UL/CSA	
нагрузочная способность контакта вспомогательных контактов согласно UL	A600 / Q600
защита от коротких замыканий	
исполнение линейного защитного автомата для защиты вспомогательной цепи от коротких замыканий до 230 В	C-характеристика: 10 A; 0,4 кА
исполнение плавкой вставки предохранителя для защиты вспомогательного выключателя от короткого замыкания требуется	gG: 10 A (690 В, 1 кА)
Монтаж/ крепление/ размеры	
монтажное положение	вращается при вертикальной зоне монтажа на +/-180°, а также откидывается вперед и назад на +/- 22,5°
вид креплений	винтовое и защёлкивающееся крепление на стандартной монтажной шине 35 мм
высота	70 mm
ширина	45 mm
глубина	73 mm
необходимое расстояние	
● при последовательном монтаже	
— вперед	10 mm
— вверх	10 mm
— вниз	10 mm
— вбок	0 mm
● до заземленных компонентов	
— вперед	10 mm
— вверх	10 mm
— вбок	6 mm
— вниз	10 mm
● до компонентов, находящихся под напряжением	
— вперед	10 mm
— вверх	10 mm
— вниз	10 mm
— вбок	6 mm
Подсоединения/ клеммы	
исполнение электрического соединения для цепи вспомогательного и оперативного тока	пружинный зажим
вид подключаемых сечений проводов	
● для вспомогательных контактов	
— однопроводной или многопроводной	2x (0,5 ... 4 мм²)
— тонкопроволочный с концевой заделкой кабеля	2x (0,5 ... 2,5 мм²)
— тонкопроволочный без концевой заделки кабеля	2x (0,5 ... 2,5 мм²)
● для проводов американского калибра (AWG) для вспомогательных контактов	2x (20 ... 12)
Безопасность	

© Copyright Siemens

функция изделия	
● принудительная коммутация согласно МЭК 60947-5-1	Да
● пригодно для функции безопасности	Да
пригодность к использованию противоаварийное отключение	Да
срок службы макс.	20 a
доля опасных отказов	
● при низкой приоритетности запроса согласно SN 31920	40 %
● при высокой приоритетности запроса согласно SN 31920	73 %
значение B10 при высокой приоритетности запроса согласно SN 31920	1 000 000; при 0,3 x Ie
частота отказов [FIT] при низкой приоритетности запроса согласно SN 31920	100 FIT
ISO 13849	
тип устройства согласно ISO 13849-1	3
запас при расчете параметров согласно ISO 13849-2 необходимые	Да
IEC 61508	
тип защитного устройства согласно МЭК 61508-2	тип A
Электрическая безопасность	
степень защиты IP с лицевой стороны согласно МЭК 60529	IP20
защита от прикосновения с лицевой стороны согласно МЭК 60529	с защитой от вертикального прикосновения пальцем спереди
Разрешения Сертификаты	
экологический сертификат изделия	
● потенциал парникового эффекта [CO2 eq] / в процессе производства	1.3 kg
● потенциал парникового эффекта [CO2 eq] / при эксплуатации	132 kg
● потенциал парникового эффекта [CO2 eq] / по истечении срока службы	-0.227 kg
● потенциал парникового эффекта [CO2 eq] / всего	133 kg

Environment

Environmental Confirmations

General Product Approval

General Product Approval | **EMV** | **Functional Saftey**

Type Examination Certificate

Test Certificates

Special Test Certificate

Type Test Certificates/Test Report

Maritime application

Maritime application | **other**

Confirmation

Miscellaneous

© Copyright Siemens

Railway	Dangerous goods
Special Test Certific-ate	Transport Information

Дополнительная информация

Информация об упаковке
Информация об упаковке
Information for data generation and storage
https://support.industry.siemens.com/cs/ww/en/view/109995012
Information- and Downloadcenter (каталоги, брошюры,...)
https://www.siemens.com/ic10
Industry Mall (Каталог и система обработки заказов)
https://mall.industry.siemens.com/mall/ru/ru/Catalog/product?mlfb=3RH2122-2KB40
Service&Support (руководства, инструкции по эксплуатации, сертификаты, указания, FAQ,...)
https://support.industry.siemens.com/cs/ww/en/ps/3RH2122-2KB40
Банк изображений (фотографии продуктов, двухмерные размерные чертежи, трехмерные модели, схемы приборов, макросы EPLAN, …)
https://www.automation.siemens.com/bilddb/cax_de.aspx?mlfb=3RH2122-2KB40&lang=en
Онлайн-генератор Cax
https://support.automation.siemens.com/WW/CAXorder/default.aspx?lang=en&mlfb=3RH2122-2KB40
Характеристические кривые
https://curves.simaris.siemens.com/curves/<mmp_prod_noCOMP="HAUPT"></mmp_prod__no>

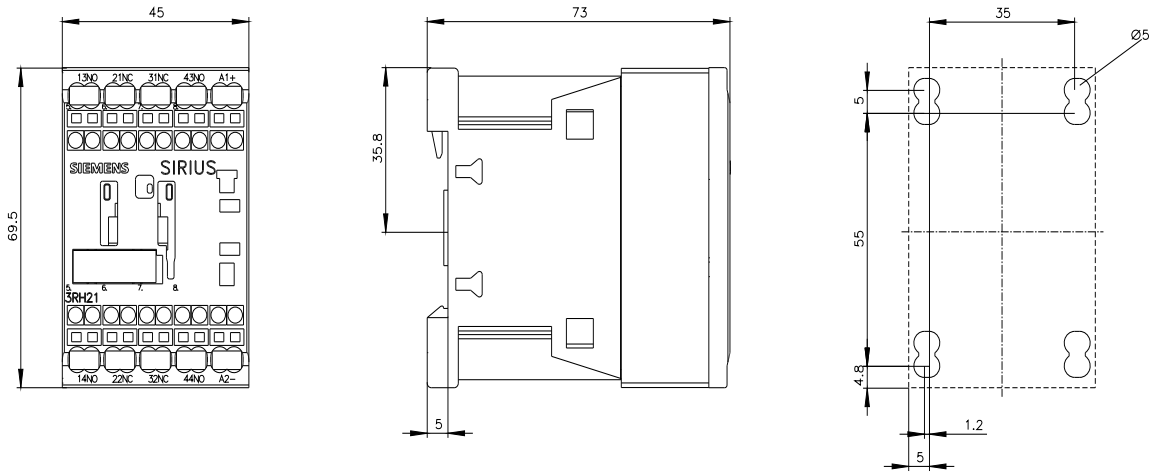

© Copyright Siemens

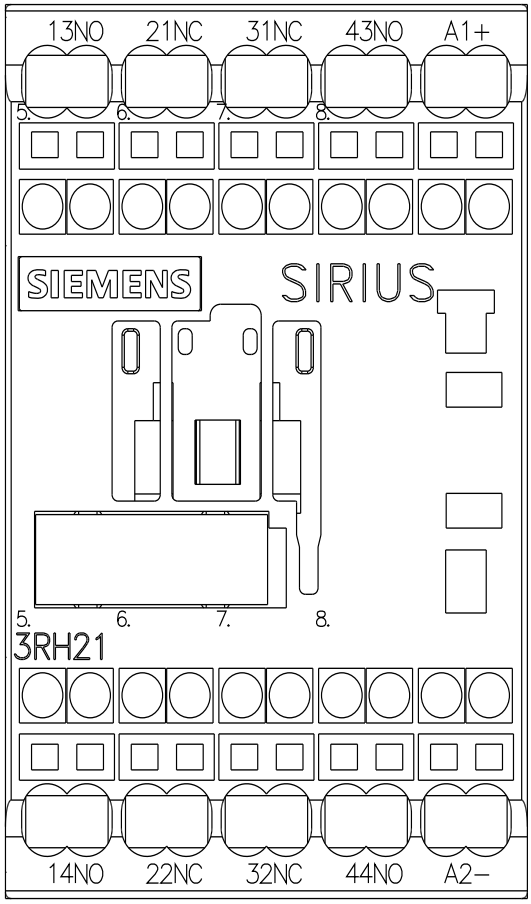

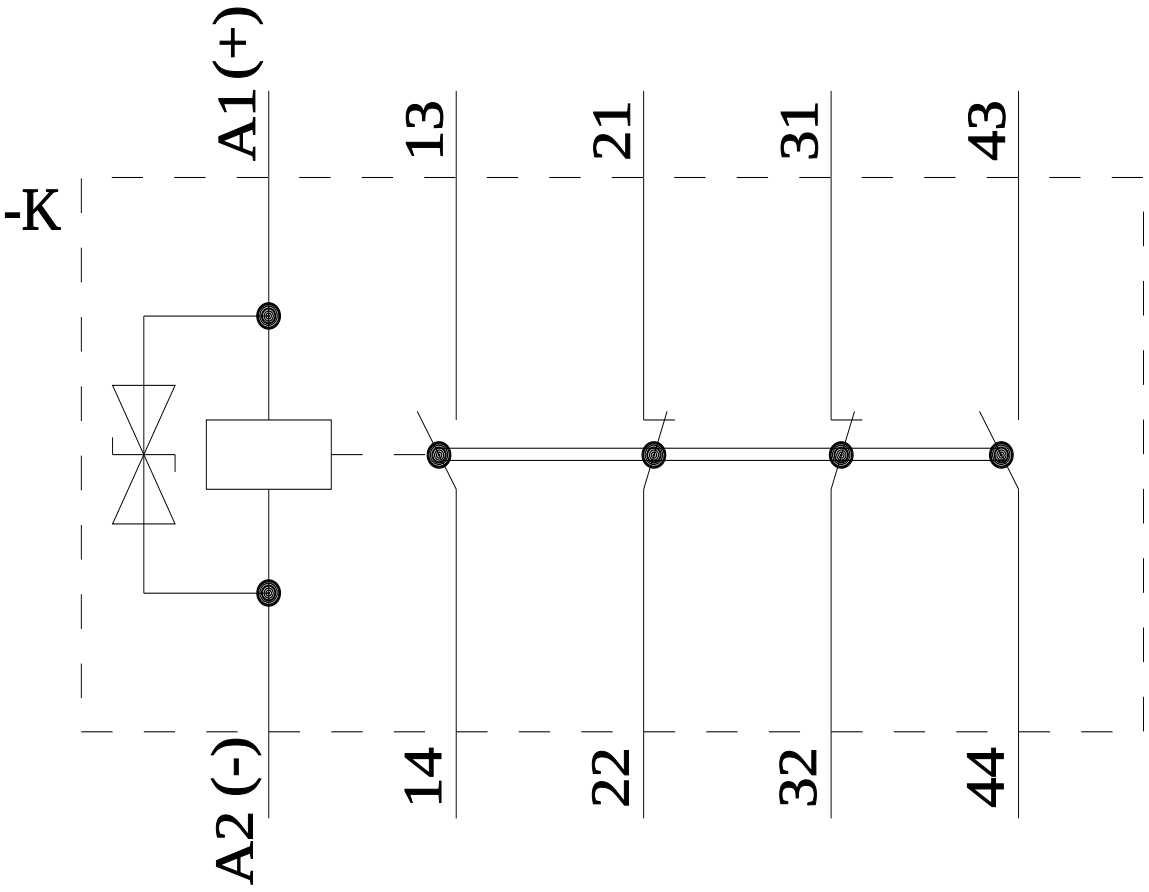

последнее изменение: 09.04.2026

© Copyright Siemens