SIEMENS

Лист тех. данных 3RH2911-1GA31



Вспомогательный выключатель с лицевой стороны, 3 НО + 1 НЗ Токопровод 1 НО, 1 НЗ, 1 НО, 1 НО для вспомогательного контактора Типоразмер S00 Винтовой зажим 53/54, 63/64, 73/74 83/84 с физической кодировкой; только со вспом. контакторами 3RH2140* и 3RH2440* Возможность комбинирования (согласно EN 50011)

торговая марка изделия	SIRIUS
категория изделия	Вспомогательный выключатель
наименование изделия	вспомогательный выключатель
исполнение изделия	Может быть закреплен на передней панели вспомогательных выключателей 3RH2140/3RH2440.
наименование типа изделия	3RH29
пригодность к использованию	для 3RH2
Общие технические данные	
напряжение развязки при степени загрязнения 3 при переменном токе расчетное значение	690 V
выдерживаемое импульсное напряжение расчетное значение	6 kV
степень защиты IP с лицевой стороны	IP20
механический ресурс (циклов) типичный	10 000 000
электрический ресурс (циклов) при AC-15 при 230 В типичный	200 000
Директива RoHS (день/месяц/год)	10/01/2009
Масса нетто ME	55 g
число размыкающих контактов для вспомогательных контактов	
● с мгновенным срабатыванием	1
● с запаздыванием срабатывания	0
число замыкающих контактов для вспомогательных контактов	
● с мгновенным срабатыванием	3
● с опережением срабатывания	0
число переключающих контактов вспомогательных контактов с мгновенным срабатыванием	0
рабочий ток при AC-15 при 690 В расчетное значение	1 A
рабочий ток вспомогательных контактов при AC-12	
● при 24 В	10 A
● при 230 В	10 A
рабочий ток вспомогательных контактов при AC-14	
● при 125 В	6 A
● при 250 В	6 A
рабочий ток вспомогательных контактов при AC-12 макс.	10 A
рабочий ток вспомогательных контактов при AC-15	
● при 24 В	6 A
● при 230 В	6 A
● при 400 В	3 A

© Copyright Siemens

рабочий ток вспомогательных контактов при DC-12	
● при 24 В	10 A
● при 110 В	3 A
● при 220 В	1 A
рабочий ток при 2 токопроводящих дорожках в ряд при DC-12	
● при 24 В расчетное значение	10 A
● при 60 В расчетное значение	10 A
● при 110 В расчетное значение	4 A
● при 220 В расчетное значение	2 A
● при 440 В расчетное значение	1,3 A
● при 600 В расчетное значение	0,65 A
рабочий ток при 3 токопроводящих дорожках в ряд при DC-12	
● при 24 В расчетное значение	10 A
● при 60 В расчетное значение	10 A
● при 110 В расчетное значение	10 A
● при 220 В расчетное значение	3,6 A
● при 440 В расчетное значение	2,5 A
● при 600 В расчетное значение	1,8 A
рабочий ток при 2 токопроводящих дорожках в ряд при DC-13	
● при 24 В расчетное значение	10 A
● при 60 В расчетное значение	3,5 A
● при 110 В расчетное значение	1,3 A
● при 220 В расчетное значение	0,9 A
● при 440 В расчетное значение	0,2 A
● при 600 В расчетное значение	0,1 A
рабочий ток при 3 токопроводящих дорожках в ряд при DC-13	
● при 24 В расчетное значение	10 A
● при 60 В расчетное значение	4,7 A
● при 110 В расчетное значение	3 A
● при 220 В расчетное значение	1,2 A
● при 440 В расчетное значение	0,5 A
● при 600 В расчетное значение	0,26 A
рабочий ток вспомогательных контактов при DC-13	
● при 24 В	6 A
● при 48 В	2 A
● при 60 В	2 A
● при 110 В	1 A
● при 125 В	0,9 A
● при 220 В	0,3 A
● при 250 В	0,3 A
исполнение линейного защитного автомата для защиты вспомогательной цепи от коротких замыканий до 230 В	C-характеристика: 10 A; 0,4 кА
надежность контакта вспомогательных контактов	одно неправильное включение на 100 млн. (17 В, 1 мА)
Условия окружающей среды	
окружающая температура	
● при эксплуатации	-25 ... +60 °C
● при хранении	-55 ... +80 °C
Безопасность	
функция изделия	
● принудительно коммутируемый размыкающий контакт согласно МЭК 60947-4-1	Нет
● принудительная коммутация согласно МЭК 60947-5-1	Да
защита от коротких замыканий	
исполнение линейного защитного автомата для защиты вспомогательной цепи от коротких замыканий до 230 В	C-характеристика: 10 A; 0,4 кА
исполнение плавкой вставки предохранителя для защиты вспомогательного выключателя от короткого замыкания	gG: 10 A (690 В, 1 кА)

© Copyright Siemens

требуется	
Монтаж/ крепление/ размеры	
вид креплений	крепление с защелкой
высота	37,5 mm
ширина	36 mm
глубина	43,7 mm
Подсоединения/ клеммы	
исполнение электрического соединения для цепи вспомогательного и оперативного тока	винтовой зажим
поперечное сечение подключаемого провода для вспомогательных контактов	
● однопроводной или многопроводной	0,5 ... 2,5 mm²
● тонкопроволочный с концевой заделкой кабеля	0,5 ... 2,5 mm²
вид подключаемых сечений проводов	
● для вспомогательных контактов	
— однопроводной или многопроводной	2x (0,5 ... 1,5 мм²), 2x (0,75 ... 2,5 мм²)
— тонкопроволочный с концевой заделкой кабеля	2x (0,5 ... 1,5 мм²), 2x (0,75 ... 2,5 мм²)
● для проводов американского калибра (AWG) для вспомогательных контактов	2x (20 ... 16), 2x (18 ... 14)
номер американского калибра проводов (AWG) как кодируемое поперечное сечение подключаемого провода для вспомогательных контактов	20 ... 14
Разрешения Сертификаты	
экологический сертификат изделия	
● потенциал парникового эффекта [CO2 eq] / в процессе производства	0.34 kg
● потенциал парникового эффекта [CO2 eq] / при эксплуатации	0.562 kg
● потенциал парникового эффекта [CO2 eq] / по истечении срока службы	0.0172 kg
● потенциал парникового эффекта [CO2 eq] / всего	0.92 kg

Environment | **General Product Approval**

Environmental Confirmations

General Product Approval | **EMV** | **Functional Saftey** | **Test Certificates**

Type Examination Certificate | Type Test Certificates/Test Report | Special Test Certificate

Maritime application

Maritime application | **other** | **Railway**

Confirmation | Miscellaneous | Special Test Certificate | Type Test Certificates/Test Report

Дополнительная информация

Информация об упаковке
Информация об упаковке

© Copyright Siemens

Information for data generation and storage
https://support.industry.siemens.com/cs/ww/en/view/109995012
Information- and Downloadcenter (каталоги, брошюры,...)
https://www.siemens.com/ic10
Industry Mall (Каталог и система обработки заказов)
https://mall.industry.siemens.com/mall/ru/ru/Catalog/product?mlfb=3RH2911-1GA31
Онлайн-генератор Cax
https://support.automation.siemens.com/WW/CAXorder/default.aspx?lang=en&mlfb=3RH2911-1GA31
Service&Support (руководства, инструкции по экслпуатации, сертификаты, указания, FAQ,...)
https://support.industry.siemens.com/cs/ww/en/ps/3RH2911-1GA31
Банк изображений (фотографии продуктов, двухмерные размерные чертежи, трехмерные модели, схемы приборов, макросы EPLAN, …)
https://www.automation.siemens.com/bilddb/cax_de.aspx?mlfb=3RH2911-1GA31&lang=en

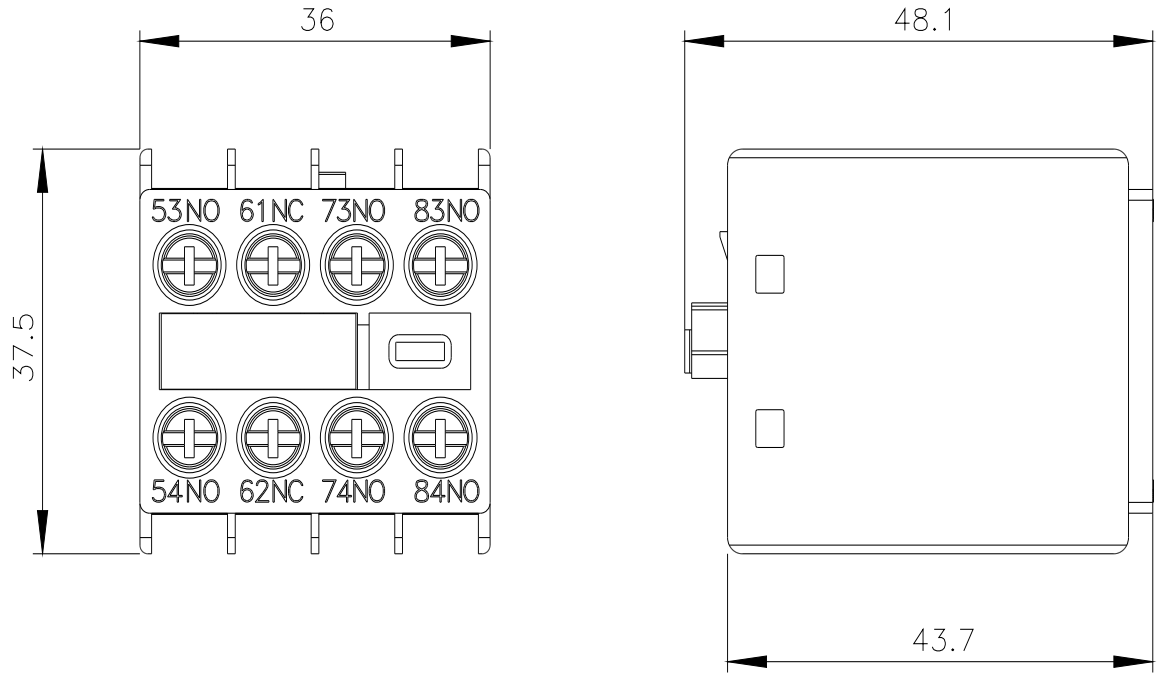

© Copyright Siemens

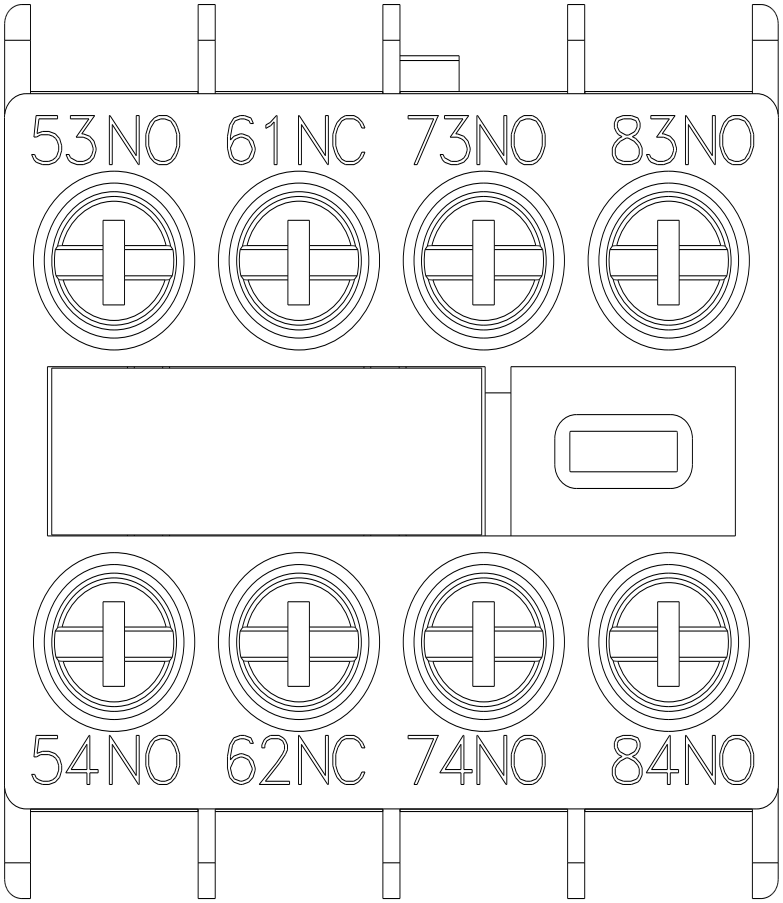

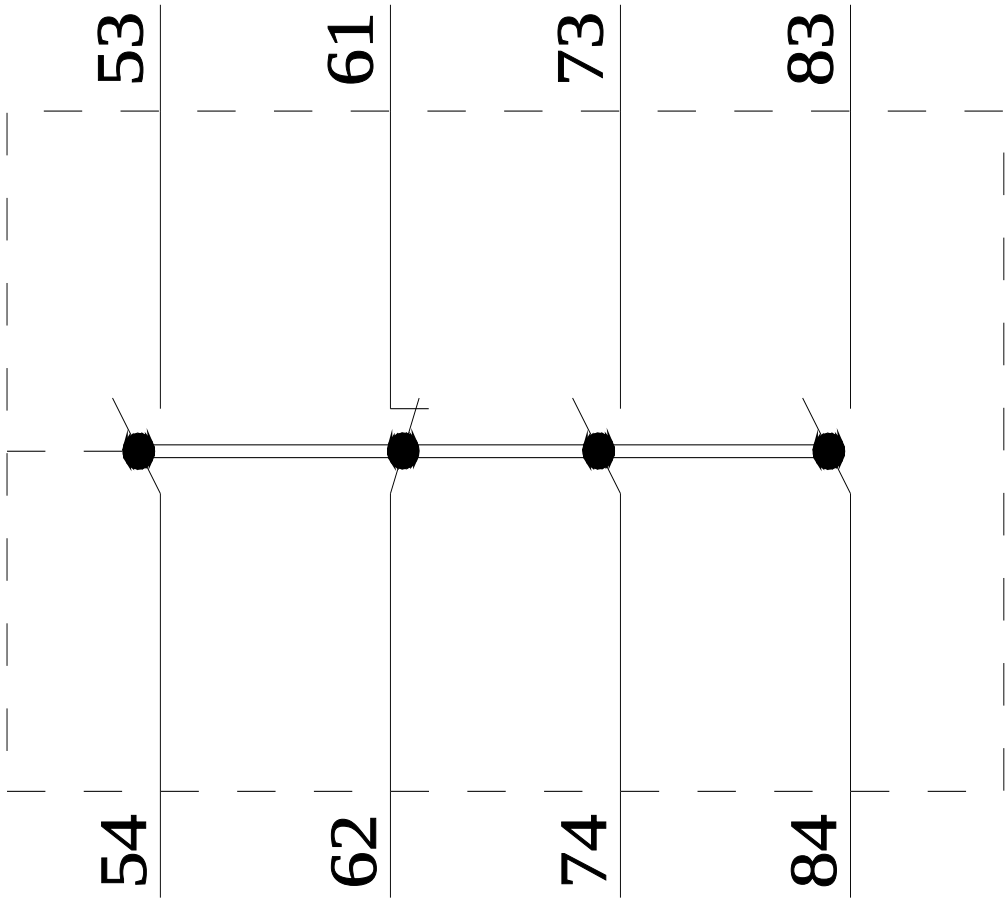

последнее изменение: 26.05.2025

© Copyright Siemens