SIEMENS

Лист тех. данных 3RK1903-2AC10

65MM TERMINAL BLOCK PEN FOR ET200S HIGH FEATURE STARTER, WITH CONN. FOR LOADS

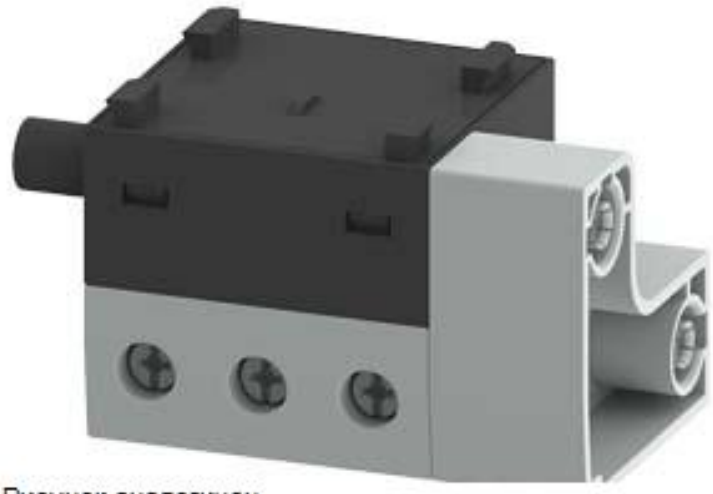

Рисунок аналогичен

Общие технические данные:		
Наименование продукта		Терминальный блок M65-PEN-S
Описание продукта		в сочетании с TM-DS65-S31 / TM-RS130-S31
Монтажная высота	mm	43,5
Монтажная ширина	mm	65
Монтажная глубина	mm	42

Монтаж/ крепление/ размеры:		
Размер насадки отвертки		стандартная отвертка размер 2
Форма насадки отвертки		Pozidriv 2
Крутящий момент затяжки при винтовом соединении	N·m	2 ... 2,5

Дополнительная информация

Information- and Downloadcenter (каталоги, брошюры,...)
http://www.siemens.com/industrial-controls/catalogs

Industry Mall (Каталог и система обработки заказов)
http://www.siemens.com/industrymall

Онлайн-генератор Cax
http://support.automation.siemens.com/WW/CAXorder/default.aspx?lang=en&mlfb=3RK19032AC10

Service&Support (руководства, инструкции по эксплуатации, сертификаты, указания, FAQ,...)
https://support.industry.siemens.com/cs/ww/en/ps/3RK19032AC10

Возможны изменения.
© Copyright Siemens AG

Банк изображений (фотографии продуктов, двухмерные размерные чертежи, трехмерные модели, схемы приборов, макросы EPLAN, …)
http://www.automation.siemens.com/bilddb/cax_de.aspx?mlfb=3RK19032AC10&lang=en

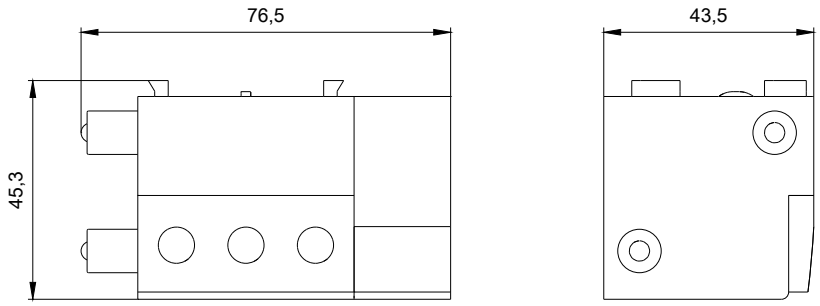

3RK1903-2AC10_ALL

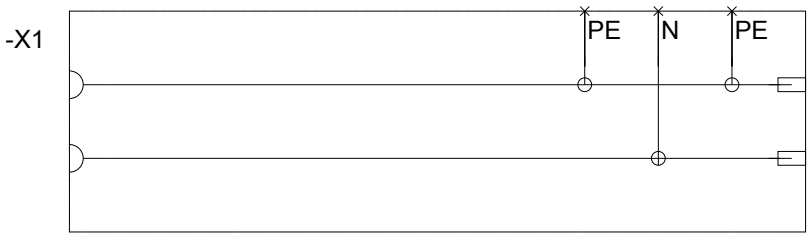

Возможны изменения.
© Copyright Siemens AG

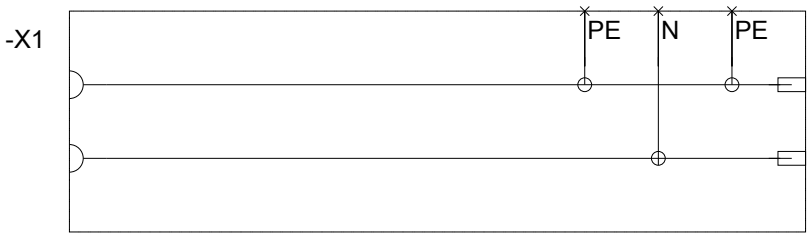

последнее изменение: 17.07.2015

Возможны изменения.
© Copyright Siemens AG