SIEMENS

Лист тех. данных 3RK1922-2BA00



Модуль кросс-платы 110 мм для пускателя электродвигателя ET 200pro
Модули ремонтных выключателей и модуль отключения Asm 400 B

Директива RoHS (день/месяц/год)	05/01/2012
Масса нетто ME	0,241 kg
Электрическая безопасность	
степень защиты IP с лицевой стороны согласно МЭК 60529	IP00
защита от прикосновения с лицевой стороны согласно МЭК 60529	с защитой от прикосновения пальцем
Условия окружающей среды	
окружающая температура	
● при эксплуатации	55 ... -25 °C
● при хранении	-40 ... +70 °C

Разрешения Сертификаты

General Product Approval	EMV	Test Certificates
		Type Test Certificates/Test Report

other	Environment
Confirmation	Environmental Confirmations

Дополнительная информация

Информация об упаковке
Информация об упаковке
Information for data generation and storage
https://support.industry.siemens.com/cs/ww/en/view/109995012
Information- and Downloadcenter (каталоги, брошюры,...)
https://www.siemens.com/ic10
Industry Mall (Каталог и система обработки заказов)
https://mall.industry.siemens.com/mall/ru/ru/Catalog/product?mlfb=3RK1922-2BA00
Онлайн-генератор Cax
https://support.automation.siemens.com/WW/CAXorder/default.aspx?lang=en&mlfb=3RK1922-2BA00
Service&Support (руководства, инструкции по эксплуатации, сертификаты, указания, FAQ,...)
https://support.industry.siemens.com/cs/ww/en/ps/3RK1922-2BA00
Банк изображений (фотографии продуктов, двухмерные размерные чертежи, трехмерные модели, схемы приборов, макросы EPLAN, …)
https://www.automation.siemens.com/bilddb/cax_de.aspx?mlfb=3RK1922-2BA00&lang=en
Характеристические кривые

© Copyright Siemens

https://curves.simaris.siemens.com/curves/<mmp_prod_noCOMP="HAUPT"></mmp_prod__no>

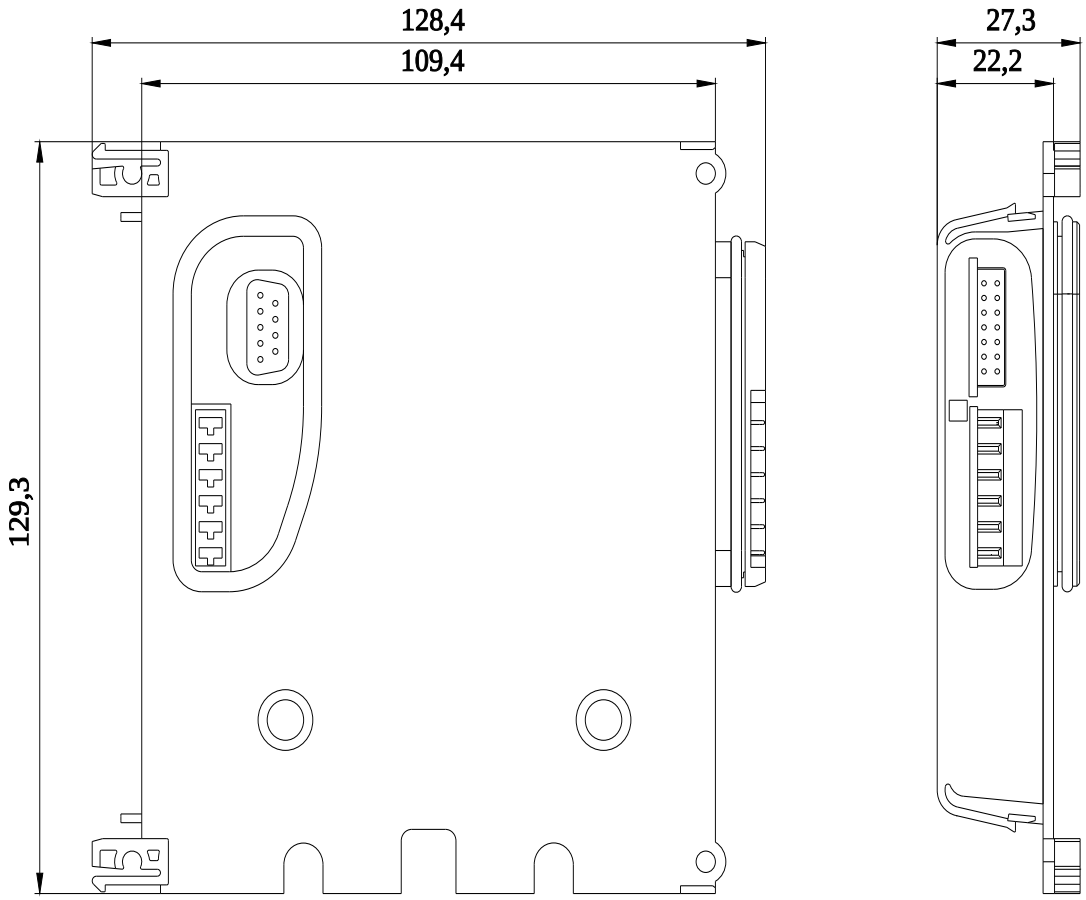

последнее изменение: 02.04.2025

. © Copyright Siemens