SIEMENS

## Лист тех. данных 3RK3242-1AA10



SIRIUS, EXPANSION MODULE 3RK32 FOR 3RK3 MODULAR SAFETY SYSTEM 4 F-DO, DC 24V/ 2 A PARAMETERIZABLE VIA SW MSS ES 22.5MM WIDTH SCREW TERMINAL UP TO SIL3 (IEC 61508) UP TO PERFORMANCE LEVEL E (ISO 13849-1)

| Общие технические данные: | | |
|---|---|---|
| **Фирменное название продукта** | | SIRIUS |
| **Наименование продукта** | | модульная система обеспечения безопасности 3RK3 |
| **Исполнение продукта** | | Модуль расширения 4 F-DO |
| **Степень защиты IP** | | IP20 |
| **Стойкость к шоку** | | 15г / 11 мсек |
| **Степень загрязнения** | | 3 |
| **Монтажное положение** | | вертикальной |
| **Высота установки при высоте над уровнем моря максимальное** | m | 2 000 |
| **Температура окружающей среды** | | |
| • во время хранения | °C | -40 ... +85 |
| • во время эксплуатации | °C | -20 ... +60 |
| • во время транспортировки | °C | -40 ... +85 |
| Относительная влажность воздуха во время эксплуатации | % | 10 ... 95 |
| **Проводная интерференция вследствие импульса согласно IEC 61000-4-4** | | 2 кВ (порты питания) |


Возможны изменения.
© Copyright Siemens AG

| | | |
|---|---|---|
| **Проводная интерференция вследствие наброса проводник-земля согласно IEC 61000-4-5** | | 2 kV |
| **Проводная интерференция вследствие наброса проводник-проводник согласно IEC 61000-4-5** | | 1 кВ |
| **Электростатическая разрядка согласно IEC 61000-4-2** | | 4 кВ контактный разряд / 8 кВ воздушный разряд |
| **Связанная с полем подача энергии помех согласно IEC 61000-4-3** | | 10 V/m, 3 V/m, 1 V/m |
| **Прочность по отношению к импульсному напряжению расчетное значение** | V | 500 |
| **Напряжение изоляции расчетное значение** | V | 50 |
| **Условное обозначение согласно DIN 40719 с дополнением согласно IEC 204-2 согласно IEC 750** | | K |
| **Условное обозначение согласно DIN EN 61346-2** | | K |
| **Функция продукта** | | |
| • Функция аварийного отключения | | нет |
| • Контроль защитной двери | | нет |
| • оценка бесконтактно действующего устройства защиты | | нет |
| • оценка: многопозиционный переключатель | | нет |
| • Контроль матов выключения | | нет |
| • оценка: двуручный пульт управления | | нет |
| • оценка: переключатель сигнала разрешения | | нет |
| • контролируемый запуск | | нет |

| Цепь тока управления/ управление: | | |
|---|---|---|
| **Вид напряжения** | | пост. ток |
| **Управляющее напряжение питания 1 при постоянном токе расчетное значение** | V | 24 |
| Коэффициент рабочего диапазона, управляющее напряжение питания, расчетное значение электромагнитной катушки | | 0,85 ... 1,15 |

| Вспомогательный контур: | | |
|---|---|---|
| **Функция продукта** | | |
| • возможность параметрирования выходов | | да |
| **Количество входов** | | |
| • обеспечивающий безопасность | | 0 |
| • не обеспечивающий безопасность | | 0 |
| **Количество выходов** | | |
| • в качестве контактного коммутационного элемента обеспечивающий безопасность | | |
| — одноканальный | | 0 |
| — двухканальный | | 0 |


© Copyright Siemens AG

| | | |
|---|---|---|
| • в качестве бесконтактного полупроводникового переключающего элемента | | |
| — обеспечивающий безопасность двухканальный | | 4 |
| — не обеспечивающий безопасность двухканальный | | 0 |
| • для проверки датчиков с механическими контактами | | 0 |
| **коммутационная способность по току полупроводниковых выходов при DC-13 при 24 В** | A | 2 |

## Монтаж/ крепление/ размеры:

| | | |
|---|---|---|
| **Вид крепления** | | монтажная шина |
| **Ширина** | mm | 22,5 |
| **Высота** | mm | 102 |
| **Глубина** | mm | 124 |

## Подсоединения/ клеммы:

| | | |
|---|---|---|
| **Функция продукта съемная клемма для цепи вспомогательного тока и цепи тока управления** | | да |
| **Исполнение электрического подключения для вспомогательных цепей и цепей управления** | | винтовой зажим |
| Поперечное сечение подключаемого провода для вспомогательных контактов | | |
| • одножильного или многожильного | mm² | 0,5 ... 4 |
| • тонкопроволочный | | |
| — с обработкой концов жил | mm² | 0,5 ... 2,5 |

## Сертификаты/ допуски к эксплуатации:

| General Product Approval | | | | EMC | Functional Safety/Safety of Machinery |
|---|---|---|---|---|---|
| CCC | CSA | UL | EAC | C-TICK | Baumusterprüfbescheinigung |

| Functional Safety/Safety of Machinery | Declaration of Conformity | Test Certificates | other | |
|---|---|---|---|---|
| sonstig | EG-Konf. | spezielle Prüfbescheinigungen | Umweltbestätigung | Bestätigungen |


© Copyright Siemens AG

| Безопасность: | | |
|---|---|---|
| **Общий уровень безопасности (SIL) согласно IEC 61508** | | SIL3 |
| **уровень производительности (PL) согласно EN ISO 13849-1** | | e |
| **Категория согласно EN 954-1** | | 4 |
| **Вероятность опасного сбоя в час (PFHD) при высоком уровне согласно EN 62061** | 1/h | 0,0000000032 |
| **Средняя вероятность отказа на запрос (PFDavg) при низкой частоте запроса согласно IEC 61508** | 1/y | 0,000022 |
| **Значение T1 для среднего интервала между обслуживанием (Proof-Test Interval) или продолжительностью эксплуатации согласно IEC 61508** | y | 20 |
| **Защита от прикосновения во избежание электрического удара** | | с защитой пальцев рук |

## Дополнительная информация

**Information- and Downloadcenter (каталоги, брошюры,...)**
http://www.siemens.com/industrial-controls/catalogs

**Industry Mall (Каталог и система обработки заказов)**
http://www.siemens.com/industrymall

**Онлайн-генератор Cax**
http://support.automation.siemens.com/WW/CAXorder/default.aspx?lang=en&mlfb=3RK32421AA10

**Service&Support (руководства, инструкции по эксплуатации, сертификаты, указания, FAQ,...)**
https://support.industry.siemens.com/cs/ww/en/ps/3RK32421AA10

**Банк изображений (фотографии продуктов, двухмерные размерные чертежи, трехмерные модели, схемы приборов, макросы EPLAN, ...)**
http://www.automation.siemens.com/bilddb/cax_de.aspx?mlfb=3RK32421AA10&lang=en


Возможны изменения.
© Copyright Siemens AG

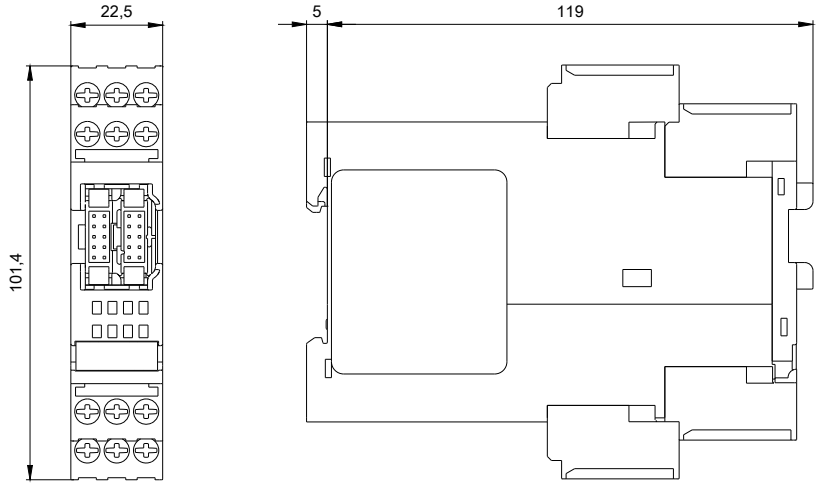


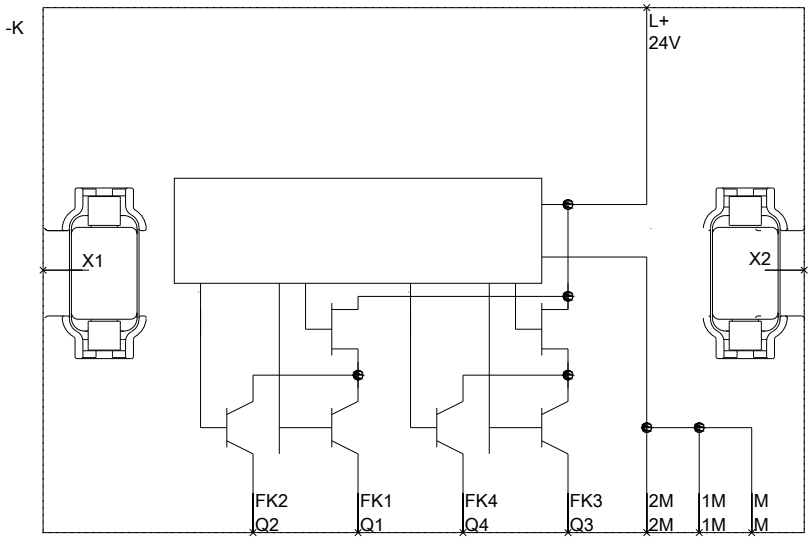


**последнее изменение:** 17.07.2015


Возможны изменения.
© Copyright Siemens AG