SIEMENS

Лист тех. данных 3RK7271-1AA30-0AA0



Рисунок аналогичен

SIMATIC S7-1200, DCM 1271, DATA DECOUPLING MODULE, FOR AS-I MASTER CM 1243-2 IN: DC 24 V / 30 V OUT: 1 X AS-I, 4 A INTEGR. OVERLOAD PROTECTION, INTEGR. EARTH FAULT DETECTION, SIGNALING CONTACT

Общие технические данные:		
Фирменное название продукта		AS-интерфейс
Наименование продукта		Интерфейс AS, модуль отключения связи между данными
Исполнение продукта		Коммуникационный модуль 30 мм для SIMATIC S7-1200
Степень защиты IP		IP20
Высота установки при высоте над уровнем моря максимальное	m	2 000
Температура окружающей среды		
• во время эксплуатации	°C	0 ... 55
• во время хранения	°C	-40 ... +70
Относительная влажность воздуха при 25 °C во время эксплуатации максимальное	%	95
Условное обозначение согласно DIN 40719 с дополнением согласно IEC 204-2 согласно IEC 750		A
Условное обозначение согласно DIN EN 61346-2		A
отдаваемая активная мощность	W	120
Функция продукта		

Возможны изменения.
© Copyright Siemens AG

• Автоматический сброс		да
• внешний сброс		нет
• ручной сброс		нет
• Идентификация заземления на землю		да
• тестовая функция сигнальных контактов		нет
• подходит для заземленных сетей AS-i		да
• подходит для незаземленных сетей AS-i		да
• Подходит для электропитания AS-i 24 В		да
• последовательная задержка подключения		нет
• AS-интерфейс схемы разделения данных		да
Функция сброса		Нет
регулируемый параметр срабатывания, ток зависящего от тока расцепителя перегрузки	A	4 ... 4
Количество электрических подключений для сигнального контакта		3
Количество выходов для AS-интерфейса максимальное		1
Исполнение индикации в качестве индикатора состояния через светодиоды		EFD, ASI OL, DIAG
Исполнение коммутационного контакта в качестве замыкающего контакта для функции оповещения		Нет
Связь/ протокол:		
Протокол осуществляется поддержка протокол AS-Interface		да
Вспомогательный контур:		
Рабочий ток вспомогательных контактов		
• при DC-13 при 24 В	A	0,05
Входы/ Выходы:		
Вид напряжения		
• входного напряжения		Постоянный ток
• входного напряжения		Постоянный ток
Характеристика выхода с защитой от коротких замыканий		да
Выходное напряжение		
• 1 при постоянном токе		
— расчетное значение	V	30
— расчетное значение	V	20,5 ... 31,6
• 2 при постоянном токе расчетное значение	V	24
Выходной ток при постоянном токе максимальное	A	4
Входное напряжение		
• 1 при постоянном токе		
— расчетное значение	V	30

© Copyright Siemens AG

— расчетное значение	V	21 ... 32
• 2 при постоянном токе расчетное значение	V	24
Входной ток при постоянном токе максимальное	A	4,1

Короткое замыкание:

Исполнение защиты при коротком замыкании		электронный

Монтаж/ крепление/ размеры:

Монтажное положение		вертикальный, горизонтальный
Вид крепления		монтаж на шине 35 мм или настенный монтаж с помощью вставных планок
Ширина	mm	30
Высота	mm	100
Глубина	mm	75
Исполнение электрического подключения для вспомогательных цепей и цепей управления		винтовой зажим
Функция продукта съемная клемма для цепи вспомогательного тока и цепи тока управления		да
Вид подключаемых поперечных сечений проводов		
• для вспомогательных контактов		
— однопроводный		3x (0,2 ... 3,3 мм²)
— тонкопроволочный		
— с обработкой концов жил		3x (0,2 ... 3,3 мм²)
• при проводах AWG для вспомогательных контактов		3x (24 ... 16)
Сертификат соответствия		CE / cULus / FM / ATEX
Пригодность к использованию контур тока с обеспечением безопасности		нет

Сертификаты/ допуски к эксплуатации:

General Product Approval			For use in hazardous locations		Declaration of Conformity
FM	UL	EAC	Explosionsschutzzertifikat	ATEX	EG-Konf.

Shipping Approval	other		
GL	ASi	Umweltbestätigung	Bestätigungen

© Copyright Siemens AG

Дополнительная информация

Information- and Downloadcenter (каталоги, брошюры,...)
http://www.siemens.com/industrial-controls/catalogs

Industry Mall (Каталог и система обработки заказов)
http://www.siemens.com/industrymall

Онлайн-генератор Cax
http://support.automation.siemens.com/WW/CAXorder/default.aspx?lang=en&mlfb=3RK72711AA300AA0

Service&Support (руководства, инструкции по эксплуатации, сертификаты, указания, FAQ,...)
https://support.industry.siemens.com/cs/ww/en/ps/3RK72711AA300AA0

Банк изображений (фотографии продуктов, двухмерные размерные чертежи, трехмерные модели, схемы приборов, макросы EPLAN, …)
http://www.automation.siemens.com/bilddb/cax_de.aspx?mlfb=3RK72711AA300AA0&lang=en

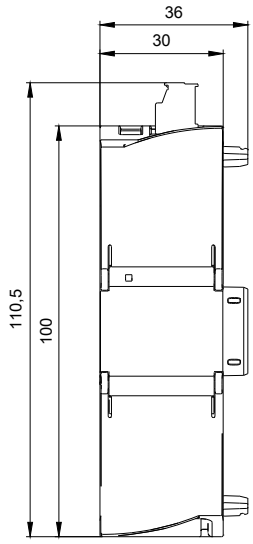

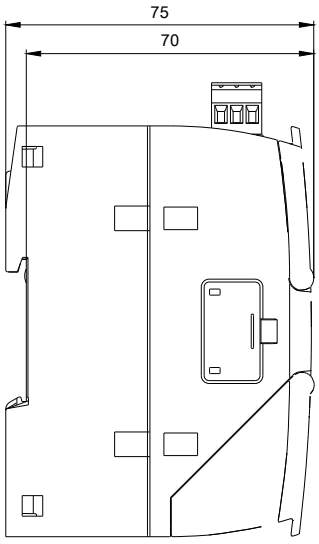

© Copyright Siemens AG

-A1

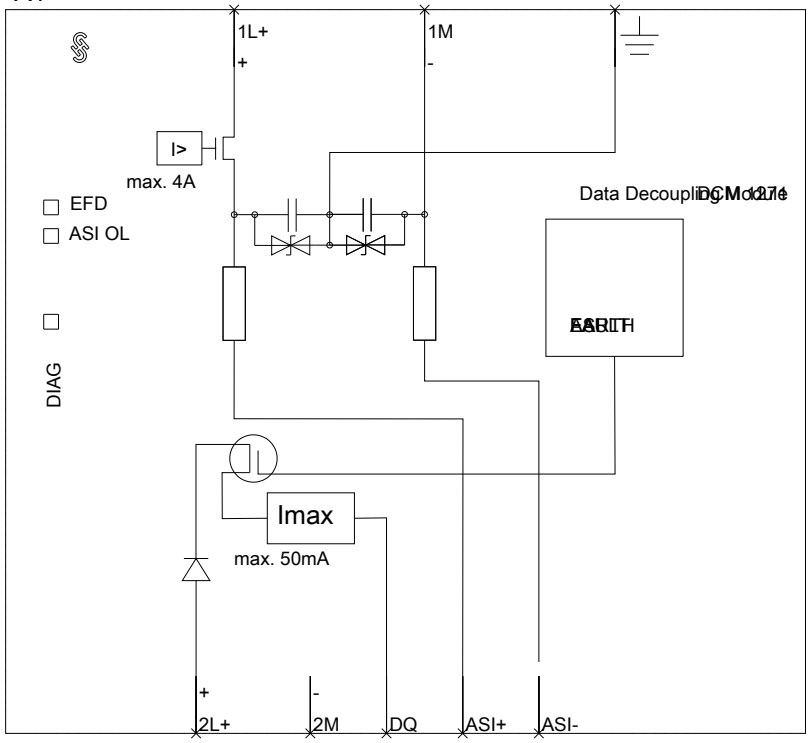

последнее изменение: 20.07.2015

Возможны изменения.
© Copyright Siemens AG